ҚАЗАҚСТАН РЕСПУБЛИКАСЫ БІЛІМ ЖӘНЕ ҒЫЛЫМ МИНИСТРЛІГІ
ҚАЗАҚСТАН ИНЖЕНЕРЛІК-ТЕХНОЛОГИЯЛЫҚ УНИВЕРСИТЕТІ
Әлеуметтік-гуманитарлық пәндер кафедрасы

«ҚАЗАҚ БІЛІМІНІҢ, ҒЫЛЫМЫНЫҢ ЖӘНЕ ТЕХНИКА МӘДЕНИЕТІНІҢ РУХАНИ ДІЛДІК ЖАҢҒЫРУЫ (ТӘУЕЛСІЗДІК ЖЫЛДАРЫ 1991-2021)»

(Халықаралық ғылыми-практикалық конференция материалдарының жинағы 7 желтоқсан 2021 ж.)

«МЕНТАЛЬНОЕ ДУХОВНОЕ ВОЗРОЖДЕНИЕ КАЗАХСКОЙ КУЛЬТУРЫ, НАУКИ И ОБРАЗОВАНИЯ (ЗА ГОДЫ НЕЗАВИСИМОСТИ КАЗАХСТАНА 1991-2021)»

(Сборник материалов международной научно-практической конференции
7 декабря 2021 г.)

«MENTAL RENAISSANCE OF KAZAKH CULTURE, SCIENCE AND EDUCATION "

(A collection of materials international scientific-practical conference

December 7, 2021)

Алматы 2021

УДК 001

ББК 72

М 50

Редакционная коллегия: Сарсенбекова Г.А., Котошева К.К.,

Нуртазаева А.Б., Асылжанова А.Б., Аскар З.А

Ответственный редактор

Сарсенбекова Г.А.

Ответственный секретарь

Нуртазаева А.Б

«МЕНТАЛЬНОЕ ДУХОВНОЕ ВОЗРОЖДЕНИЕ КАЗАХСКОЙ КУЛЬТУРЫ, НАУКИ И ОБРАЗОВАНИЯ (ЗА ГОДЫ НЕЗАВИСИМОСТИ КАЗАХСТАНА 1991-2021)»

(Сборник материалов международной научно-практической конференции 7 декабря 2021 г.) – Алматы, 2021. -____ с.

Сборник содержит тексты выступлений докладчиков на международной научно-практической конференции. Материалы освещают приоритетные направления программы «Рухани жаңғыру», акцентируют внимание на актуальных проблемах изучения национальной истории и духовной культуры в русле современных парадигм гуманитарных наук.

Издание адресовано исследователям, преподавателям и студентам, а также всем, кто интересуется актуальными тенденциями модернизационного развития гуманитарных направлений.

ISBN 978-601-08-1948

© КазИТУ, 2021

ЗАМАНА ИМПЕРАТИВІ

Досмұхамед Кішібеков,
Қазақстан Республикасының Ұлттық
Ғылыми Академиясының академигі,
философия ғылымдарының докторы, профессор

Қазіргі әлем өздігінен стихиялық дамуда. Әр ел өздігінше өмір сүруде, біреу озық, не баяу, бірақ былай бол демейді. Әрине, бұған дейінгі заман мен салыстырғанда әлде қайда жоғары. Күшті ел әлсіз елді басып алу, отарлау деген жоқ. Зорлық-зомбылық заманы тарих сахнасынан өтті.

Әлемдегі жағдайды Біріккен ұлттар ұйымы бақылауда. Қазір ірі дамыған 7-8 ел басшылары ауқым-ауқым кездесіп халықаралық сауда, басқа да актуалды мәселелер жөнінде бірігіп келісімге келіп, шешім қабылдауда. Әрине, бұл ақыл, дұрыс қадам. Кейбір өткір мәселелерді дер кезінде реттеуде ықпалы мол. Десекте, айтылған әрекеттер, әрине, мәселені түбегейлі шешу емес, уақытша мезгілдік шаралар. Өмір үздіксіз дамуда. Әлемде өндірістер күні-түні дамылсыз жұмыс істеп, табиғат байлығын есепсіз жұтатып, түрлі техника, құрал сайман, көлік, тұрмыстық бұйымдар артығымен шығаруда. Қазіргінің үстіне жаңа, өнім тасқынында, бірде бір тоқтау түгіл, сабырлық, алдын ойлау, шамалау деген ұмытылған. Бұларды қуғындап отырған тойымсыз бәсеке, шексіз ашық-сауда. Табиғат байлығының жұпталып жатқаны былай тұрсын, әлем ластанып, түрлі тіршілік иелері де сиреп, тіпті кейбіреулері жойылып барады. Керек десеңіз адамды, жан-жануарларды мазалайтын шыбын-шіркейлерде құрып барады. Бұл сол маса, шыбын, басқа жәндіктерді қорек ететін балық, бақа-шаян құстардың сиреуіне әкелуде. Қазірдің өзінде адамды паналап, ұя салатын қарлығаш сиреп кетті.

Біздің заманымызда тоқтаусыз дамуда тұрғанның бірі – ғылым. Ол үлкен прогресс. Қазір қай елдің де даму дәрежесін көрсететін ғылыми-техникалық прогресс. Ғылым табыстары адам өмірін жеңілдетуде. Ол сөзсіз. Сол ғылыми табыстар термоядролық бомбаларды дүниеге әкелді, табиғат құпияларын ашуда, тіпті ертектерде арман болып айтылатын кез келген жерде іздеген адамың мен сөйлесе беретін, әрі көретін ғалам тор дүниеге келді.

Қазір бүкіл эфир энергия, информацияға толды. Космоста игерілуде. Қала мен селоларда тіресіп тұрған автомобильдер бүкіл ауаны уландырып, газдандырып, тіпті адам тіршілігін тарылтуда. «Әлем ырықпен елес ретінде» деген кітабында (1818) неміс философы Артур Шопенгауэр (1788-1860) айтқан болатын: «Әлем – ырық» деп. Бірақ, оның пікірінше ырық жүгенделмеген, санасыз, тойымсыз ұмтылыс.

А. Шопенгауэр айтады: «ырық – әлемдік күш», ол органикалық дүниеде де, органикалық емес дүниеде де бар құбылыс деп. Ырық, Шопенгауэрше мәнсіз, мақсатсыз, шексіз ұмтылыс, тоқтаусыз талап (А. Шопенгауэр. «Мир как воля и представление» М. 1990, с. 169, 171). А. Шопенгауэр идеалист, волюнтарист. Халық айтады: «Жаманның айтқаны келмейді, сандырағы келеді» деп.

Бүгінгі әлем сол А. Шопенгауэр айтқан сандыраққа ұқсап бара жатқан секілді. Белгісіз болашаққа арпалысып ұмтылған құбылысты, ешкім түсіндіріп айталмайтын, адам санасына бағынбайтын, ешкім оған тоқтау жасай алмайтын, майда тәш-пуш тіршілік көрінеді.

Адам баласы қашанда өз заманының талабына сай қиындықтарға тірелгенде жол іздеген, өз заманына сай данышпандарын дүниеге әкелген. Олар алғашқы қауымнан бастап адамдарды адалдыққа, тазалыққа, ар-ұятқа, бір басты мақсатқа жетелеген. Мәселен, Пайғамбарлар жақсылыққа жол сілтеген, діни уағыздар айтып адамдарды

қанағатсыздықтан, бұзықтық, арам әрекеттерден сақтандырған, тағылық дәуірден саналы қоғамдастыққа жеткізген. Пайғамбарлар ел басшылары болған патша, хан, корольдарды да тәртіпке, әділдікке шақырған, тойымсыз, көрсе қызарлықтан сақтандырған. Қоғамға имандылық ендірген.

Біздің заманымыздың бесінші ғасырларында Қытайда бейбастық, тонаушылық, жаппай зорлық-зомбылық тарап, өршіген кезде ақыл айтып, елді бір жүйеге келтіру қажеттілігі данышпан Конфуцийді дүниеге келтірді. Ертедегі Грецияда Сократ, Платон, Аристотель, Демокрит сияқты терең ойшыл философтар дүние мәні, мемлекет, заң, сенім туралы түрлі данышпандық ойлар қозғап, кейінгі ғылымдар бастауынада себепкер болды.

Қоғам феодалдық құрсаудан босап, еркін сауда қатынасы дамыған капитализм кезінде Адам Смит, Давид Риккардо сияқты ойшыл экономистерді дүниеге келтірді. Ал байлыққа құныққан капиталистік құрылым, шектен асып, әлсіз елдерді күшті елдер басып алып, сүліктей сорып, адам құқығын аяққа басып, езудің неше түрлі сұмдықтары өршіген кезде ғылымдардың пайда болуымен қатар, сол әлемдік қоғамдық құбылыстарды терең зерттеп, бай болу, кедей болып, мүсәпірлік тіршілік шегу неге байланысты, бұл әлеуметтік тозақтан құтылу мүмкін бе деген сұрауларға жауап іздеп, еңбектеніп, өмірін сарып еткен Карл Маркс, Фридрих Энгельс сияқты данышпандарды дүниеге келтірді. Олар тек болашақты ойлаған жәй қиялдың адамдары ғана емес, үлкен данышпан, әрі ірі теоретик – ғалым болды. Әлемдік сананы заманына сай бір жүйеге келтірді. Қоғам жеке басқа емес, адам қоғамға, қоғам бүкіл адамға, оның бостандық, теңдігімен қатар бақытты өміріне қызмет етуі тиіс екенін дәлелдеді. Маркс ілімі шексіз үстемдік жүргізушілерге тізгін салды, халықпен есептейтін етті. Содан бері бір жарым ғасырдай заман өтті. Бірақ, азғана топ миллиардерлер құныгып одан да көп пайда тауып жатқанда есесіне жер бетінде бір миллиард адам аштық құрсауында ауыр тұрмыс шегуде. Бұл былайша айтқанда әр бір алтыншы адам аштық тауқыметін көруде.

Қоғам ғылыми-техникалық табыстар нәтижесінде жылдам шапшаңдықпен, қарыштап дамуда. К.Маркс дәуіріндегі бір жыл бүгінгі бір ай, не бір күнге тең деуге болады. Бұрын данышпандар болашақты болжайтын, адамдарды соған иландыратын, қарап отырғызбайтын. Адам қашанда үміт пен өмір сүрген. «Үмітсіз шайтан» дейді халық. Бүгінгі үміт, егер оны өз республикамыз тұрғысынан қарасақ – ол бағдарлама, идеология, оны орындауға қызмет еткізетін – түрлі саясат.

Егемендік алған Қазақстан бұл жөнінде көптеген әрекеттер қолданып іске асыруда, табыстарымызда нақтылы, нәтижелі. Бүгін ол – "Қазақстан 2050» программасы. Халық бұған сол бастама мен жұмыс істеуде, сенімі мол. Бірақ, бұл бір елдің төңірегіндегі қадам. Ал әлемдегі жағдай қалай? Осындай бағдарлама әлемде бар ма? Терең ой, қуатты идеология өмірдің алдын орап, жол көрсетіп тұруы тиіс. Бірақ сол алысқа сәуле түсіретін жарық беріп, алысты көрсететін қуатты даналық ой жоқ. Өмір тынысы – жүйрік локомотив сияқты. Бірақ оның алды тұман. Бүкіл әлемді шыйрататын теорияда, идеология да, бағдарлама да, сенім-үмітте қарастырылмаған. Өмір мен идея арасы алшақ. Идеология – негізі философия. Ол майдаланып, адамдар санасын қозғап, нейрондарын жұмыс істетуден қалып барады, қоғамдық теория керексізденуде. Бүгінгі қарапайым идеология – ақша табу, қалай тапсаң олай тап. Таппасаң мойынынды тұзаққа салу ма, сонда? Байығандар халық ризығын жеп жатқан жоқ па? Бүгінгі түрлі қоғамдық ғылым өкілдерінің айтып, жазып жатқандары майда-шүйде, әлемге ой салатын деңгейі қайдан болсын, еті тірі, санасы ояу азаматтар пайда табу соңына түсіп кеткен соң. Парасатты сана оларда ұмытылған есесіне неше түрлі пікір айтып, кеңес беретіндер көп, бірақ нәтижесі ше? Жаны ашығандық па? Жаны ашыса әлемдегі аштарға қол ұшын созбай ма? Қайдағы жәрдем . не болсаң, о, бол. Адамды құмырсқадай көрмейді.

Европаны басып бара жатқан босқындар, еріккендер ме? Әрине, туған жерің, елін кім тастайды, аштық, жоқтық құмаса.

Жақында бір басылымында «Транзитология жаңа саяси ілім» деген мақала жарық көрді. Бұл АҚШ еліндегі университеттерде дүниеге келген ілім. Мақсаты кейбір дамып келе- жатқан елдерді автократия мен тоталитаризмнен демократияға көшудің революциялықтан бастап, реформаға дейінгі күресіп, өту жолдарын түсіндіріп, «ақыл» беру. Тіпті мақаланың «Транзитология» деген аты да айтып тұр – іштен пісіп жеткен ой, арман емес, сырттан ендірілетін ілім екендігі. Әр бір ел өзінше өмір сүріп жатқан жоқ па? Кім біреудің ақылымен өмір сүреді. Әрине, айтқан ақылды тыңдау, оған құлақ салу бар, бірақ, әркім қорытындыны өзінше жасайды. Олай болса, әлігі «Транзитология» теориясын уағыздаушылар басқа елдер үшін неге күйіп піседі? Сонда өздері жұмақта тұр ма? Мәселен, АҚШ. Сондай арбауға ұйып, солар сілтеуіне түскен елдер тағдырын білеміз. Ондай елдерді жемтікке иланып, қармаққа түскендер деуге болады. Сондықтан осындай ақылшыларға еркіндік арқылы «қолы аузына жеткен» елдер: «Бар ақылың өзіңе» демей ме? Шынында да шешім солай болуы тиіс.

Ал енді әлігі мақалаға қайтып оралатын болсақ, ақыры елді сол теориямен хабардар етпек болған соң, онда сол мақаладағы теорияның шын мәнін ашып, елге түсіндіру, оны таратушылардың қияңкесті мақсатын әшкерелеуі керек емес пе?

Ол ғылыми тұрғыда түгіл, жәй дәрежеде де жасалмаған. Нәтижесінде ол мақала үгіттеуші рөл атқарды деуге болады. Әрине, біз көпвекторлық жол ұстанған елміз. Ешбір алыс-жақын елдермен алакөз болмай, таза қарым-қатынаста болуды тілейміз. Сонымен қатар көзді жұмып отыра бермей, жан-жағымызды байқап, бағдарлауда қажет демекпіз.

Әрине, бізге әлігі «ақыл» берген елдер ішінде біздің тез дамып, солардың қатарына жеткенімізді тілеушіден гөрі, ұнатпайтындар да бар. Біз осыны аңғарып, ажыратқанымыз жөн.

Мәселен, ілгері дамыған ел басшылары бізбен сыпайы, дұрыс қатынастар жасайды. Ризамыз. Ал сол елдер идеолог-ғалымдары біздің арқамызды сипаған болып, тырнайтыны, денемізді жараламақ болады.

Айтылғандардың бір дәлелі. Кейбір елдер идеологтары біздің елдегі айталық ғылыми еңбектердің оңдарын емес, ең нашарларын көшіріп алған, не ойсыздарын таңдап, кітап шығарып дәріптейтіні. Сондайақ, біздің елдегі көзге ілінбейтін ғалымсымақтарды Академияларына ақша төлесе болды мүше етіп қабылдайтыны т.с.с. әрекеттер.

Бұл оларға не үшін керек? Мақсаты түсінікті. Бізді даму жағынан төмен етіп көрсету. Бұл айла әдіс, нағыз талантты жастар жігерін құм ету. Жаңалыққа талпынбасын, мүлгіп жүре берсін деген саясаты. Әрине, бұдан келіп ешкімнің ақылының керегі жоқ деген қасан ұғым тумаса керек. Кім не айтып тұр, түсініп ажырататын дәрежеге жеттік.

Әр нәрсенің аржағында не жатыр, оны түсінуде біз американдық ғалымдардан кем емеспіз. Мәселен, әлгі келтірілген «Транзитологияға» арналған мақалада автор дамып келе жатқан елдерге, олардың болашағы туралы ақыл бермек болған Д. Растоу, А. Пшеворский, С. Хантингтон, Р. Кортарелон сияқты Батыстық ғалымдар ұсынған түрлі үлгілерді келтіреді.

Сол ақыл айтушылардың бірі С. Хантингтонды алайық. Мен оны білемін. Оның 1996 жылы Мәскеуде орыс тілінде басылып шыққан «Столкновение цивилизации» деп аталған кітабында қолданылған ұлтаралық, мәдени қатынастарға шоқ салып, арандатпақ болған әрекетін әшкерелеп, орыс тілінде жарық көрген «Культура и цивилизация. Вообще и в частности» (Алматы «Карасай» 2009) кітабымда арнаулы көлемді «Самюэль Хантингтон» деген тарау жазып, жеріне жеткізе сынаған болатынмын.

Мен ол кітабымды Вашингтондағы Конгресс библиотекасына жіберген болатынмын. Алдық деген жауап хат келді. Содан бері алты жыл өтті. Автор үндемейді.

Мақсатым өтірік, өсек айтпасын, ұлт араздығын тудырмасын деу. Самюэль Хантингтонның ары таза болса, мұндайларды неге айтады, деп, ой тастадым. Осындайда «Не страшен черт, как его малюют» деген мақал еске түседі. Ғылыми талас болған соң пікіріңді аянбай, барынша ашық айта білу керек. Оларда біз сияқты, бірақ өте айлакер, тек жанды жерін тауып, ұстап алмасаң жақындатпайды. Өкініштісі «Транзитология» туралы мақалада Батыстық авторлар жазғандарын талдап, оларға ғылыми пікір айтылмағаны.

Бүйте берсек, олар сайраңдап, елді шатастырып, шындықты бұрмалап, басымызға шығып, жетегіне алады. «Бұға берсең, суға береді» демей ме данышпан халқымыз осындайдай да. Теорияда мықты ғалым күшін ғылыми тартыстарда көрсетеді. Тағы қайталаймын. Әрине, бізге керегі тартыс емес, теңдік қарым қатнас, түсіністік, жоғары дәрежедегі ауыз бірлік.

Батыстық идеологтар бізді неге түркілейді. Теорияда топас деп ойлай ма екен? Егер солай ойласа, мықты қателеседі. Олар біздермен текетіреске шыққаннан гөрі, әлемдік болашақты ойласа қайтеді? Қазіргі ең басты мәселе сол емес пе деген тұжырым туындауда.

Біздің бүгінгі заманымыз планетарлық сана керек етуде. Тарихта қоғамды ілгері дамуға жол сілтеп, ақыл айтқан данышпандар болған дедік. Оларды пайғамбар деген. Сондайлардың бірі XIX ғасырда өмір сүрген Карл Маркс десекте болады. Содан бері қанша заман өтті. Қоғам зымырап ілгері басуда дедік. Өндірістер дамып, табиғат жұтануда. Бірақ, алда не күтіп тұр.

Әлемдік данышпандық ой айтылмайды. К.Маркс бір кезде біреуді біреу езуден құтылу үшін тап күресі керек десе, ол заманда артта қалды. Өзінің «Технологический блеф» (М., 1998, 49 б.) кітабында француз социологі Жак Эллюль: «Мен бүтіндей сеніп едім, егер Маркс 1940 жылы өмір сүрген болса, онда ол капиталистік құрылым емес, техниканы зерттеген болар еді» деп жазды. Міне, бұл жағдайдың өзгергені.

Ал бүгін әлемдік проблема тіпті басқа. Ол алдымен адамзатты, табиғатты қорғау. Ғылыми – техникалық прогресс бір жағынан қоғам байлығын шектен тыс көбейтіп жатқан болса, екінші жағынан табиғатты тажалдай жұтатуда.

Бүгін не істеу керек? Ақыл айтатын әлем халқын бір жөнге келтіріп, гуманистік тәртіпке шақыратын данышпан керек. Бұл замана императиві.

Мирзаев Джалалитдин Зайниевич
кандидат исторических наук,
Евразийский научно-исследовательский институт
Термез, Узбекистан

Вопросы происхождения и развитие общностей, сформированных на просторах Евразии в средние века, впоследствии органически вошедших в состав многих современных наций, довольно сложны и до сих пор остаются в числе наиболее дискуссионных. Несмотря на то, что данное проблема подвергается подробному изучению на протяжении вот уже 200 лет, ее актуальность, как и накал страстей вокруг нее не снижаются.

В немалой степени это связано с такими проблемами научного изучения средневековых этнических общностей, как сложность и недостаточность источниковедческой базы, а также слабое разработанность теоретической базы для проведения исследований. При этом, определяющим фактором влияющим на процесс в изучение этнических общностей, оказалось наличие определенных теоретических

установок, которые определялись в соответствии с воззрениями господствующими в обществе в тот или иной период.

Сохранившиеся до наших дней письменные источники, как правило, не описывают события минувших дней в хронологическом порядке и не излагают историю сообществ в прямом смысле слова: в большинстве случаев они посвящались правителям, описывали историю династий и деятельность знаменитых личностей, уделяя недостаточно внимание коллективной идентичности простых людей. Историографическая традиция Центральной Азии выражала фрагментарно этническую историю и манипулировала историческими символами, нередко основываясь на мифических рассказах. Различные этнические общности претендовали на связь с Александром Македонским, персидскими царями, с пророком Мухаммадом и его сподвижниками, с Чингисханом и монголами, не представляя при этом единую этническую общность. С другой стороны, исходя из политических реалий конкретного периода, можно констатировать, что все этнические общности, как правило, объединялись в одно единое сообщество. Как писал историк XVII века Махмуд ибн Вали «Народ Туркестана в каждую эпоху имел особое имя и прозвище. Так, со времени Тура ибн Йафаса до появления Могул-хана, жителей этой страны называли тюрками. После становления у власти Могул-хана ко всем племенам, обитавшим в этой стране, прилагалось имя могул. После поднятия государево знамени Узбек-хана и по сей день, жители этой страны именуются узбеками. Однако в отдельных странах, как и раньше, всех жителей Турана называют тюрками» [1:32]. Авторы других средневековых произведений также указывают наличие ряда проявлений идентичности, подчас накладывающихся друг на друга, например, исламская идентичность и идентичность, связанная с локально-территориальными сообществами и родоплеменными традициями. Таким образом, в средневековой литературе этническая идентичность не была четко дифференцирована. Даже в начале XX века местные авторы не выходили за рамки традиционного подхода к изложению и изучению этнической истории.

В рамках колониальной политики царской России с конца XVIII века в Центральной Азии начинают проводиться специальные исследования, исполнителями которых выступали штабные офицеры и правительственные чиновники. В их отчетах нередко можно встретить сведения этнического характера. Хотя их обычно поверхностные и случайные наблюдения давали весьма искаженную картину края. Тем не менее, взгляды этих специалистов были восприняты их преемниками вполне серьезно: на них основывались, на них ссылались. Пользоваться работами колониальных чиновников надо с большой осторожностью: из них нельзя просто выбросить устаревшую проблематику и взять достоверный фактический материал, ибо сами факты вытекают из теоретических установок. Чиновники, занимавшиеся исследованиями на территории Центральной Азии, как правило, стремились не к пониманию местного населения, а к обретению действенного инструмента, который позволил бы им укрепить политическое господство метрополии в этой части Евразии. В своих исследованиях авторы следовали утверждавшейся в европейской науке логике линейного повествования исторического процесса от природного к культурному; то есть сначала описывали природу и географию, хозяйство и народонаселение, а затем писали об обычаях, семье, вере, образовании и политике. В Центральной Азии не существовало привычных для европейцев маркеров классификации людей, основанной на этнической селекции населения, поэтому авторы, которых мало интересовало самоназвание местного населения, различали их по месту проживания, либо по социальному статусу. Даже если авторы, пытались выделять и противопоставлять какие либо группы по внешнему виду, характеру и занятиям, то подчеркивалась отсутствие противостояние проблемного характера[2:225]. Однако, уже к середине XIX века в исследовательских

работах явно вырабатываться четкое противопоставление сконструированных понятий «*арийцев*» и «*неарийцов*», а в более поздних работах, как пишет С. Н. Абашин, «эта тенденция получит более чёткое дискурсивное выражение: тюркский язык «вытесняет» персидский, «дикий» воин «угнетает» миролюбивого торговца, монголоидный внешний вид «побеждает» европеоидный. В самих таких оппозициях уже присутствует конфликт, который может служить удобной объяснительной моделью исторических и политических событий» [3:84].

Таким образом, в колониальный период сформировалась теоретическая установка, в соответствии с которой многие общности Центральной Азии рассматривались как потомки монгольских племен. Не имея достаточного исторического материала для сравнения, и практически ничего не зная о раннем этапе развития истории этнических общностей региона, традиционное восприятие русскими татар, как потомков монгольских завоевателей, механически переводилось на общности, вошедшие в состав народов Центральной Азии.

Основным, а порой единственным направлением исследований стал сравнительный анализ этнонимов и родовых наименований. Параллельно с этим, именно в это время закладывается традиция применения к этническим общностям Евразии, понятий и категорий, выработанных для идентификации этнических общностей Европы. В результате стандартное описание истории этнических общностей в Центральной Азии отображало то процесс ассимиляции исконных обитателей территории с вновь прибывшими этническими группами, который в итоге привел к формированию современных наций.

При этом вновь прибывшими этническими группами, как правило, были степные кочевники.Несмотря на различие форм установок, можно утверждать, что они в той или иной степени являлись результатом евроцентристского понимания общественного развития, хотя это никогда открыто не декларировалось. Только в течении XX века изжившая себя традиционная установка *арийское - неарийское* поменялась на *оседлые - кочевники*, и именно в этом контексте исследователи стали подходить к изучению этнических общностей в Центральной Азии. Анализ исследований этнической картины региона наглядно демонстрирует процесс формирования устоявшихся представлений и подходов по данной проблематике.

Потребуется длительная работа, чтобы изменить устоявшиеся представления и подходы к изучению общностей Центральной Азии. Их нельзя исследовать вне контекста современных тенденций в социальных науках. Вместе с этим, общности надо изучать через призму истории локальной, анализируемой в тех категориях, которые релевантны для конкретного региона и временных отрезков, с учетом событий актуальных для региона, системы ценностей, образа жизни и обычаев. Такой подход к изучению общностей Центральной Азии, создает предпосылки к формированию регионального самосознания, освобожденного от категорий разделения на группы по признаку происхождения, и ставит во главу угла взаимодействие людей с различными взглядами на культуру, которых история привела к общему ареалу обитания[4].

Список использованной литературы

1. Махмуд ибн Вали. Море тайн относительно доблестей благородных (География). Издание Б.А.Ахмедова. Ташкент: «Фан»,1977.

2. Странствование Филиппа Ефремова // Путешествия по Востоку в эпоху Екатерины II. Москва: Восточная Литература, 1995.

3. Абашин С. Н. Национализмы в Средней Азии: в поисках идентичности. Москва: Алетейя, 2007.

4. Мирзаев Дж. З. К изучению истории кунгратов Южного Узбекистана // Collected Articles of the Third Central Asian Anthropological Conference Bishkek, 8 May 2010, pp.130-137.

Түйін:

Орта Азияның этникалық бейнесі жайлы зерттеулерді сарапқа салсақ – этникалық қауымдастықтарды зерттеуде қоғамда үстем болғандардың көзқарастарына байланысты белгіленген теориялық нұсқаулары анықтаушы фактор ретінде қалыптасқан түсініктер мен көзқарастардың қалыптасу процесін байқауға болады. Сол нұсқаулар қандай формада болса да қоғам дамуының евроцентристік түсінігінен бастау алатын. Тек XX ғасырда ғана ариялық – ариялық емес деген дәстүрлі нұсқаулық отырықшы – көшпендіге ауысып, этникалық қауымдастықтарды зерттеушілер осы тұрғыдан зерттеуге кірісті.

Summary:

The analysis of the research of the ethnic picture of Central Asia clearly shows the process of formation of the established ideas and approaches when theoretical units that have been determined in accordance with the views prevailing in society turned out to be the determining factor in the study of ethnic communities. These units, in whatever form they are acquired, originated preceded from the Eurocentric understanding of the social development. Only in the XX century the outdated traditional unit of the *Aryan - non-Aryan* has changed to the *settled - nomadic*, and further the researchers approached the study of ethnic communities in this context.

THE ROLE OF EDUCATION, SCIENCE, AND CULTURE IN APPROACHING THE CHALLENGES IN CONTEMPORARY WORLD – TRANS-BORDER, POST-SOCIALIST, AND CROSS-DISCIPLINARY PERSPECTIVES

Nikolai Vukov,
Associate Professor, Ph.D. – Institute of Ethnology and Folklore Studies with Ethnographic Museum – Bulgarian Academy of Sciences

Alongside the challenges that they pose to contemporary people, the dynamic transformations in the social and cultural life in the end of the 20th and early 21st century put a set of new research issues to the researchers in the fields of social and cultural anthropology and to scholars in the spheres of humanities in general. The enhanced rhythm of social and economic development over the past decades, the fast processes of mobility and migration, the concentration of the population in the larger cities, the new technologies and means of communication witness to a new way of life that is substantially different from both those known in traditional societies, and those of the 20th century. Apart from being an example for the changed social dynamics and different life projects in contemporary societies, these processes reveal also the appearance of new forms of communication and a new type of communities – supra-local and supra-national; fragmented in a multitude of individual worlds, but connected within a global network; separate, but at the same time dependent by the presence of technologies and by the logic of the virtual world.

Taken altogether, these processes unavoidably leave a trace on the forms and expression known in traditional cultures and on the ways in which people nowadays communicate, imagine the surrounding world, and creates representations by verbal, visual, and symbolic means. The changes in the social world are accompanied and they very often depend on the

changes in language and its social functions, on verbal expression as a cultural practice and basic human need. Even a random look at the changes over the last decades permits us see the dissolution and disappearance of many previously wide-spread verbal forms and traditions, the ruining of the traditional cultural system with its various forms, the appearance of many new modes of expression, and hitherto unknown contexts for their distribution and new social functions of their sharing. The previous divisions of oral and written, written and printed culture underwent upbringing by the means of communication in the virtual space, and the verbal expression entered into an immediate competition with the virtual turn, characteristic for the contemporary world. In such an environment, many traditional forms not only lost their meanings and significance, but they also attained a new life – many of them are not only becoming very popular and are reproduced in the nowadays' social and medial milieu, but area also a launching point for creating new forms of expression.

The outlining of the processes that we all observe in present-day societies shed additional light on the importance that humanities and social sciences research have and should have nowadays in the efforts to understand and cope with the challenges of the world today. For me, as a scholar and a university professor, it has been a real honor to have been among the participants in the International Scientific and Practical Conference "Intellectual and Spiritual Revival of Education, Science and Culture in Kazakhstan (on the occasion of the anniversary of Independence 1991-2021)" and I would like to thank organizers for this possibility. Yet, I would like to congratulate them for the excellent idea of organizing a conference on such an important topic – the revival of culture, education and science in nowadays' societies, the need of discussing as citizens and as researchers on these issues, and the role of education in transferring knowledge and skills for approaching them. As a university teacher in Bulgaria (at the University of Sofia "St. Kliment Ohridski" and at Plovdiv University "Paissiy Hilendarski") and currently a guest professor at the Department of World History, Historiography and Source Studies at "Al-Farabi" Kazakh National University, I am deeply convinced in the mission of education in responding to the challenges of contemporary world and in seeking responses together with students to such questions. Furthermore, as a historian and ethnologist, I would like to emphasize that the place of humanities and social sciences have had and will no doubt continue to have a central role in contemporary processes in relation to identities, communications, intercultural connections. At the same time, with the approach to humans beings, their culture, their history, language and way of life, theses disciplines provide fertile possibilities for a cross-disciplinary exchange and trans-border initiatives between colleagues and institutions in different countries and from various academic contexts.

With regards to the educational, cultural, and scientific contacts between Kazakhstan and Bulgaria, where I come from and where I am academically based, I would like to point out that around 30-40 years ago, there was intensive exchange in the sphere of education and science, as part of the system of communication and exchange within the socialist bloc and with the countries of the Soviet Union. Many students and specialists from Bulgaria received their education in the Soviet Union, and in Kazakhstan in particular, and have also held specializations and professional visits too. Respectively, citizens of the Soviet Union travelled to Bulgaria for educational, cultural, and tourist purposes in 1970s and 1980s, and I can say that, generally, the level of social knowledge between these two populations was pretty high. After the end of the communist regimes in Eastern Europe and after the dissolution of the Soviet Union, a range of transformations occurred in the previously closely linked political and cultural space and the communication and exchange was no longer as intensive. Despite this tendency in the first years of the transition period, I would like to point out that it is a big potential and it can be utilized in the future. A sensitivity to this opportunity is growing higher in recent years and I strongly hope that this sensitivity will persist and give fruit in the years to come. Particularly in the sphere of humanities, there is a large potential in joint and

comparative studies in the fields of history, economic and cultural contacts across the centuries, ethnology and the study of traditional culture, and, not least, in the sphere of safeguarding and promotion of intangible cultural heritage, where the two countries have so many things to share and discuss in terms of their rich cultural traditions. A good example in this respect can be the study of the connections in the past between the cultures in Kazakhstan and Central Asia and Proto-Bulgarians – one of the main substrates of Bulgarian ethnos, culture, and identity. These connections have found eloquent expressions in the traditional cultures of the two societies and they can be traced until today in rituals, customs, symbolic, and narrative forms. Alongside this fertile possibility for a comparative exploration, I would like to stress also the numerous venues of joint research on the modernization and urbanization patterns during the 20th century and on the history and cultural sphere during the communist period, with its national and cultural policies and a characteristic "socialist way of life." Not least, there are many opportunities for joint studies and comparative analyses dedicated to the vicissitudes of post-communist transition in both countries, with all the traumatic references and nostalgic reminders that resonate in our societies until today.

Taken together, all these and many other topics give fruitful ground for joint work on behalf of researchers, university professors and students in both countries – for enhancing the partnership between the two countries and for seeking together solutions to the challenges of our contemporary world. Let me express my conviction that this potential and these possibilities will be used furthermore and more fully in the future and that the links between Bulgaria and Kazakhstan will get deeper and more intensive, developing thus into a basis for a long-term collaboration!

РОССИЯ И ВОСТОК: ОТ ДИХОТОМИИ К ДИАЛОГУ

Бадмаев Валерий Николаевич
доктор философских наук, профессор
заведующий кафедрой философии и культурологии
Калмыцкого государственного университета,
Почетный работник высшего профессионального образования
Российской Федерации,
Заслуженный деятель науки Республики Калмыкия

Процессы глобализации изменяют устоявшие представления о центре мировой цивилизации и траекториях ее развития. Каждая точка в глобально-цивилизационном пространстве (в силу динамично изменяющейся рыночно-экономической конъюнктуры, технико-технологических и информационных обменов, международных миграционных потоков и т.д.) в любой момент может быстро превратиться в мировой центр глобально-сетевого развития. И также стремительно исчезнуть. Указанные процессы демонстрируют глубокие противоречия в развитии современной цивилизации, некогерентность и негармоничность, нелинейность и турбулентность мировых процессов. Все это требует переосмысления роли и места локального в глобальном, так же как и глобального в локальном. Именно в данном ключе возможен поиск наиболее перспективных вариантов синхронизации процессов глобализации и этнокультурной локализации, диалога культур, конфессий и цивилизаций, их сохранения во всем богатстве многообразия.

Объективная историческая картина мира в XXI веке является мозаичной,

сложносоставной и уже не может быть только «европоцентристской». В условиях кризиса глобальной экономики и модели однополярного мира вновь возрождаются идеи равноправного диалога. Темпы и специфика интеграции должны быть приведены в соответствие с особенностями каждой участвующей в ней страны. Особого внимания заслуживают взаимоотношения «Европа-Азия», «Запад-Восток», «Запад – не-Запад», которые имеют долгую историю эволюции и приобретают сегодня новые характеристики. Они могут быть осмыслены с учётом интеллектуально-духовных реалий современной жизни. За всей неоднозначностью и неопределенностью современной мировой ситуации можно усмотреть тенденции перехода прежде централизованной глобальной силы в другие регионы мира; формирование новых экономических центров в Азии; отход от прежней одно- и биполярной системы международных отношений. Мир оказался непредвиденно сложным.

Для современных цивилизационных исследований эвристическое значение имеют межкультурная философия и методы философской компаративистики, ставящие задачу постижения и достижения диалога, причем диалога не только как средства достижения взаимопонимания и взаимоуважения между народами и культурами, но и нахождения новых эффективных способов совместного решения мировых проблем, стоящих перед всем современным человечеством. Появление в 80-90-е годы XX века межкультурной философии, как нового направления в гуманитарном знании, во многом было связано с развитием философского востоковедения и эволюции философской компаративистики, когда европоцентристская позиция, согласно которой «мерилом» философии являлась исключительно западная мысль, была подвергнута критике и пересмотру. Новое направление предполагало трансформацию философии, исходя из принципа «когнитивной скромности», то есть признания того, что западный тип философствования не может быть единственным [См.: Степанянц М.Т. Межкультурная философия: истоки, методология, проблематика, перспективы. М., 2020].

Необходима переоценка возможности рассматривать и оценивать наследие и традиции восточной философской мысли в контексте общечеловеческой культуры, всемирной истории философии. Философское востоковедение, вводя «восточный материал» в понятийные историко-философские лексиконы, выявляя взаимодействие универсального и партикулярного (уникального), дает возможность интерпретировать его в общефилософских типологических категориях, расширяет повестку современной философской проблематики.

Важно обсуждение не только и не столько дихотомии Восток-Запад, сколько концепций ориентализма и оксидентализма, поскольку во главе угла должна находиться задача по поиску путей и способов восприятия Востока Западом и наоборот. Напомним, что европейская трактовка Востока получила название «ориентализм», имеющее негативные коннотации на самом Востоке и среди критически по отношению к западной системе настроенных западных же ученых, а изображение Запада, нередко упрощенное и часто отрицательное, восточными исследователями, известно как «оксидентализм». В этой связи необходима актуализация фундаментальной научно-методологической проблемы: каким образом возможно адекватное представление одной культуры в другой, существенным образом от нее отличной?

Избранная проблематика особенно актуальна для такого многонационального и поликонфессионального государства как Россия. Россия имеет большой исторический опыт плюрализма идентичности (поликонфессиональность, многонациональность, культурное разнообразие). Российское государство, характеризуемое «евразийским месторазвитием», и потому рассматриваемое в рамках цивилизационной дихотомии (Европа-Азия, Запад-Восток), предстает как территория проживания разных народов, место, где происходит встреча цивилизаций, которое может превратиться в зону, как их

конфликта, так и сотрудничества. Поэтому особенно важно проведение исследований взаимоотношений России и Востока в контексте предотвращения сценария «столкновения цивилизаций» по конфессиональным разломам и дезинтеграционных тенденций, представляющих угрозу территориальной целостности российского государства.

Таким образом, на наш взгляд, постановка и исследование данной масштабной проблемы позволит расширить проблемное и предметное пространство философского востоковедения, сформировать новые научные направления философской компаративистики, опираясь на богатейший эмпирический материал из истории взаимоотношений России и Востока.

«РОЛЬ СОЦИОГУМАНИТАРНОГО ЗНАНИЯ В ОПЕРЕЖАЮЩЕМ ЭКОНОМИЧЕСКОМ РАЗВИТИИ СТРАНЫ»

Панкращенко Виктор Николаевич,
кандидат философских наук, доцент, советник ректора по цифровой аналитике, Государственный Академический Университет гуманитарных наук Супрун Вера Александровна
кандидат экономических наук, руководитель Учебно-практического центра в области издания и распространения научной информации, Государственный Академический Университет гуманитарных наук

В статье Первого Президента Республики Казахстан Елбасы Нурсултана Назарбаева «Взгляд в будущее: модернизация общественного сознания» раскрыт глубинный механизм взаимосвязи между политической реформой, модернизацией экономики и опережающей модернизацией общественного сознания как их сердцевиной .

Понятие модернизации, глубоко философски осмысленное Первым Президентом Казахстана, совершенно обоснованно уводит нас от чисто экономического понятия, свойственного большинству экономических программ и программ стратегического развития. Причины такого подхода, кроются скорее всего в специфике перехода от советского социализма с его идеологической проработанностью к постсоветскому капитализму с доминантой капиталистического роста. Еще в 1993 году, когда Республика Казахстан только начинала этот переход, Президент опубликовал брошюру «Идейная консолидация общества – как условие прогресса Казахстана» , где показывал взаимосвязь формирования самосознания нации и экономического развития страны.

Современный политэкономический взгляд объясняет и подтверждает экономическую правомерность такого анализа модернизационного развития страны.

Экономическая система современного высокоразвитого общества в первую очередь характеризуется функционированием в ней большой доли научного знания, воплощенного в производительных силах общества: как в человеке, так и в средствах производства. Отсюда и новые названия современной экономики: постиндустриальное общество, экономика знаний, постэкономическое общество. Об этих терминах, их смысловой наполненности, категориальной верности можно, конечно, спорить, но они ярко подтверждают экономические тенденции.

В центре всех этих терминов находятся не только знания и информация, но человек, как носитель самих знаний и информации, так и «культурного кода». Стоит отметить, что уже А. Смит в 17 веке, проведя деление капитала на основной и оборотный, включил в

состав основного капитала, помимо прочего, "приобретенные или полезные способности всех жителей или членов общества".

Несколько инновационных волн, повлекших изменения в технологическом способе производстве и функциях работников, обусловили появление и развитие теории человеческого капитала.

На протяжении большей части истории человечества экономический рост на душу населения в среднем составлял около 0,1% в год. Рост мирового производства ускорился только в конце 18 века и составил на протяжении последних 200 лет около 1,2% в год. Такой скачок мирового производства был связан с первой волной инноваций (с 80-х годов 18 века по 40-е годы 19 века), основанной на использовании энергии пара. Вторая волна (с 40-х годов 19 века по 90-е годы 19 века) -- эпоха железных дорог. Третья волна (с 90-х годов 19 века по 50-е годы 20 века) была порождена электроэнергией и автомобилями. Следующая волна – информационная. Именно она вывела в разряд ведущих экономических ресурсов знания и информацию. В результате изменилась не только структура производства, но произошло еще и изменение в соотношении сфер экономики.

Каждая новая инновационная волна, направленная, в первую очередь, на изменение технологий, машин и оборудования, меняла и работника их обслуживающего, предъявляя все новые и новые требования к его квалификации. С ростом технической оснащенности труда содержание и структура функций, выполняемых человеком в производственном процессе, тоже менялась в зависимости от развития техники и технологии. Так поэтапно работник (товар - «рабочая сила») стал приобретать черты человеческого капитала.

Новейший этап в изменении производственных функций человека связан с ростом значения информации в современном производстве. Одними из основных функций работника становятся сбор, классификация, «фильтрация» (обработка) и передача информации. Информационные ресурсы во всех видах превращаются в основной предмет труда. Следовательно, от работника требуется определенный (высокий) уровень образования, и не только. Появляются требования, предъявляемые к его личным качествам, - они становятся зоной профессиональной квалификации.

Происходящие изменения свидетельствуют о росте доли затрат умственного труда, насыщении непосредственного труда умственной деятельностью, функциями творческого характера. Отныне работник приобретает уникальную ценность, поскольку эффективность производства зависит в большей степени от него, достаточно трудно заменяемого элемента. Так как его квалификация определяется качествами, обладающими характеристиками редкости, уникальности и накопляемости. Одну из основных ролей здесь играет образование.

"Эффективное функционирование экономики все более и более зависит от того, насколько гармоничны трудовые отношения, насколько работники морально и материально заинтересованы в достижении высоких конечных результатов. Общий уровень образования работника, его профессиональная квалификационная подготовка становится решающим фактором экономического роста. Нехватка высококвалифицированных кадров непосредственно сказываются на производстве национального дохода и уровне накопления".

В последние десятилетия «интеллектуальные технологии» пришли на смену машинным технологиям, что в корне поменяло хозяйственный базис современного общества, поставило в повестку дня новые экономические и социальные задачи. Результатом информационной революции, происходящей на наших глазах, являются не только изменения в структуре занятости, но и совершенно иные требования, нежели ранее, предъявляемые к работнику. На современном этапе они уже не ограничиваются уровнем образования, высокой квалификацией и профессиональными навыками.

На первый план сегодня выходят личные качества и способности работника. В первую очередь, способность к творчеству. Ценится независимость работника от догм и производственных стереотипов, ответственность и способность неординарно мыслить и принимать решения.

На современном этапе ведущую роль в экономике начинают играть "интеллектуалы". Американский ученый Х.Донован определяет эту категорию таким образом. "Интеллектуалы -- это люди, которые по призванию и профессии имеют в основном дело с идеями, а не с изделиями, обладают достаточно глубоким или оригинальным умом и испытывают настоятельную потребность поделиться с окружающими своими мыслями, на бумаге или вслух." Сегодня именно интеллектуалы являются "локомотивом" роста экономик развитых стран, они определяют их эффективность. От них зависит рост производительности труда и увеличение экономии времени.

Мотивация работника смещается в сторону нематериальных факторов. Появляются такие мотивы, которые ранее не имели практически никакого влияния на выбор работника и его заинтересованность в труде. Например, для творческого человека, интеллектуала, важна степень его свободы в процессе труда, самореализация, смысловая наполненность труда, идея.

На первый план выходит работник обладающий метаквалификацией по классификации норвежского ученого Одда Нордхога. К метаквалификации относятся: способность к обучению; аналитические способности; знание языков, культур; способность отслеживать (воспринимать и сопровождать) сигналы и события окружающей среды; способность допускать неопределенность и управлять ею; способность общаться и сотрудничать; умение приспосабливаться. Интегрирующую роль в приобретении подобной метаквалификации играет социогуманитарное знание.

Дальнейшее инновационное экономическое развитие ввело в хозяйственный оборот совершенно новые ресурсы – знание и информацию. И роль интеллектуалов, обладающих метаквалификацией увеличилась в разы. Но вместе с тем и к рядовому сотруднику стали предъявляться требования творить, выходить за рамки, использовать личностные качества в процессе труда.

Знание и информация как экономические ресурсы весьма уникальны, они отличаются своей экономической сутью и участием в производственном процессе от материальных ресурсов радикально. На их свойстве смыкания процесса производства и потребления целые страны выстраивали политику опережающего экономического роста.

Современной экономике известны истории, когда страна создаёт себе кадровый потенциал, поощряя работу своих граждан в развитых странах. Таким путем шел, например, Тайвань. Переход к высокотехнологичному росту на Тайване начался с принятия первой «программы научного развития» в 1959 году. Позже были созданы зоны экспортоориентированного производства, в первую очередь – это электроника и полупроводники, которые и по сей день составляют основу тайваньского технологического бизнеса. В создании такого рода отраслей кадровый потенциал едва ли не основной фактор успешного развития. Процесс его формирования на Тайване прошел довольно быстро. Уже к середине 70-х годов Тайвань располагал большим количеством кадров, работавших в электронной индустрии США. Многие из создателей электронной промышленности Тайваня начинали свою карьеру в ведущих университетах и высокотехнологических компаниях США. Во многом по этому пути формирования кадров в технологических отраслях шел Китай, сегодня он активно пользуется этой стратегией для формирования своей научной базы. «Донором» знаний выступают крупные научные центры США и Европы. Индия в последнее время заняла место крупного оффшорного производителя программного обеспечения. Этому предшествовал период создания кадрового потенциала программистов, первые из которых проходили профессиональную школу в Силиконовой

долине. Сейчас Индия опирается на производство кадров внутри страны, создавая передовые центры. Например, один из крупнейших индийских аутсорсеров Infosys создал корпоративный университет, принимая туда всех, кто смог сдать всего лишь тест на обучаемость.

Одним из первых, кто объединил воедино человеческие способности, знания и информацию был японский мудрец Т.Сакайа, давая начало исследованиям роли интеллектуального капитала в общественном производстве.

Действительно, наибольший эффект для макроэкономического анализа как текущего состояния, так и стратегического развития страны дает введение в исследовательский оборот категории «интеллектуальный капитал». Схематически интеллектуальный капитал является зоной пересечения интеллектуального человеческого капитала и капитала структурного.

Интеллектуальный капитал - совокупность человеческого интеллектуального капитала в виде знаний, навыков, умений человека, его мобильность (способность к восприятию новой информации, обучению, переподготовке, адаптации к новым условиям) и креативность (способность неординарно мыслить, формировать идеи) и структурного интеллектуального капитала в виде нематериального потенциала, обеспечивающих возможность создавать и реализовывать новую добавленную стоимость в процессе движения интеллектуального капитала.

Носителем интеллектуального капитала является человек, но реализуется экономически интеллектуальный капитал только через структурный капитал. Сами по себе знания и информация – лишь ресурс, но - не капитал, и не формируют прибавочный продукт, добавленную стоимость. Безусловно в них заключен большой потенциал, но это только потенциал…

Появление и функционирование в современной развитой экономике интеллектуального капитала ярко показывает важность интеллектуального и культурного развития общества, человека, нации. Ядром культуры выступает социогуманитарное знание, его широкое распространение и популяризация. При этом знание мировой культуры, науки должно сопрягаться со знанием собственной истории, культуры.

Важно отметить, что формирование национального самосознания не достигнуть популяризацией и восхвалением отечественной истории и культуры. Гордятся тем, что знают, где есть ощущение правды и личного понимания. Популяризация и просвещение — это распространение достоверных знаний об отечественной истории, ее фактах и событиях, в форме доступной и понятной максимально широкому кругу потребителей без потери научной состоятельности выводов и умозаключений, но с возможностью формирования у читателя личного отношения.

ДУХОВНАЯ ЦЕЛОСТНОСТЬ ЭТНОСА

Котошева Г.К
доктор философских наук, профессор
КазИТУ

В настоящее время в обществе сложилась, на наш взгляд, парадоксальная ситуация: с одной стороны, в общественном сознании, в политической и производственной деятельности усилились ориентации на Запад, на зарубежные страны. С другой, практически каждый этнос испытывает период всплеска национального самосознания и призывает к сохранению, во что бы то ни стало национальной специфики, этнических различий и особенностей. Процесс глобализации может привести к стиранию этих различий этносов, к разрушению духовной культуры этносов, к уничтожению своеобразия этнических общностей.

Поэтому ставится задача разрешения противоречия между сохранением своеобразия и целостности этноса и процессом глобализации, разрушающие духовные иерархии, существующие в каждом этносе.

Процесс глобализации приносят большой вклад в общий цивилизационный процесс, но в, то, же время и угрожают уничтожению специфики духовных и материальных ценностей отдельных этнических общностей.

Этнос как субстанция, сохраняющая целостность, является многоуровневой системой и единым информационным полем. Как многоуровневая система, этнос делится на следующие уровни: социальный, генетический, духовный. Этнос, как единое информационное поле, характеризуется единым историческим временем и территориальной целостностью, это и есть структурный анализ этноса как целостной системы.

Итак, в социальный уровень познания этноса входят: языковая и территориальная идентичность. В генетический уровень познания этноса включаются биосоциальная сущность, расовая идентичность, антропологическая особенность этноса. В духовную сущность этноса входят этническое самосознание и этническое мировоззрение, они и составляют духовную сущность этноса и определяют качественный уровень развития этноса.

И чем выше духовное развитие этноса, тем выше его социальная сущность, выраженная через национальную идею.

В период глобализации изменения в политической, экономической, социальной жизни отдельного этноса могут повлиять на всю этническую систему в целом. На современном этапе взаимозависимость этносов друг от друга отражается как на духовном, так и на материальном уровне развития отдельных этносов, поэтому изучение их представляется задачей особой важности и имеет общественно-практическое значение.

Каждый этнос, в том числе и казахский, имеет особую неповторимую, ментальную духовную сущность и только по ней мы определяем и отличаем один этнос от другого, и пока эта ментальность существует, будет существовать данный этнос. Если же этнос теряет свою особую, ментальную духовную сущность, то этнос исчезает и на физическом уровне. Это говорит о том, что как физические лица представители данного этноса могут существовать, но этнос как биосоциальная общность распадется. Поэтому, отдельные этносы, чтобы возродить духовную сущность своего этноса, очень тесно связаны с историческим прошлым, возрождают этническую культуру, язык, традиции, обычаи, этническое самосознание, материальные и духовные ценности.

В.И.Вернадский первым из ученых понял, что мы всецело принадлежим биосфере – и телом, и духовной жизнью, прошлым и будущим, став органом ее самопознания и преобразования. Шаг за шагом, исследуя геохимические и биогеохимические процессы, Вернадский подходит к коренным проблемам энергетики и термодинамики взаимодействия живого и костного вещества планеты и далее, углубляясь в биологическую роль человечества, сознания, трудовой деятельности, обращается к естественно – историческим закономерностям социально – экономического развития общества.(1)

В.И.Вернадский рассматривал биосферу как особое геологическое тело, строение и функции которого определяются особенностями Земли и Космоса. А живые организмы, популяции, виды и все живое вещество – это формы, уровни организации биосферы. (2)

На основе теоретических выводов Вернадского были сделаны и открытия в этногенезе истории развития человечества.

Проведя анализ казахского этноса как целостной системы, можно сделать вывод, что казахский этнос – это сложная, многоструктурная, многоуровневая социальная общность людей, которая является самодвижущейся, саморазвивающейся системой за счет сохранения территориальной целостности и изменения исторического времени. Процесс воплощения, погружения казахского этноса в свою ментальную духовную сущность и представляет этническое самосознание казахов, выражающая целостность этноса. Целостность казахского этноса сохраняется за счет идентификации языка, территории, материальной и духовной сущности. В процессе развития для сохранения целостности казахского этноса опережающую роль должна играть духовная сущность этноса. И казахский этнос есть саморазвивающая, самодвижующаяся, многоуровневая система, сохраняющая целостность в едином информационном пространстве.

Духовная идентичность — это то - общее, что лежит в основе и определяет своеобразие и особую ментальность казахского этноса. Духовная идентичность находится в становлении, развитии, изменениях и определяет нравственно-культурные уровни развития отдельного этноса. Этническое самосознание, этническое мировоззрение, духовная сущность этноса входят в понятие духовная структура этноса. Духовная структура этноса представляет следующие элементы: идеи, теории, понятия, мировоззрения, этнический менталитет, этническое самосознание, связанные между собой определенными взаимо-отношениями. Духовная сущность есть первопричина и первооснова этноса, которая определяется духовной идентичностью.

Целостность этноса как системы обусловлена тем, что в каждом отдельном этносе находится в гармоническом единстве его духовная и природно-материальная сущность и выражается в единой субстанции, этой субстанцией является этнос. Но, если мы будем ставить философский вопрос, что первично для этноса, духовная или его материальная сущность, что первично возникло и существует для этноса, то это будет извечный философский вопрос, на который никогда нельзя найти положительный ответ.

Этнос есть целостность и в каждом отдельном этносе существует одновременно, гармонично дополняя друг друга, его духовная и материальная сущность и только в единстве и противоречии существует само развивающийся, самодвижущейся этнос как система. Духовная сущность этноса имеет такую же физическую реальность, как материальная сущность этноса, однако, на более высоком уровне. Это доказывает современная наука, которая изучает микромир, мир мельчайших частиц, его структуры, элементы, компоненты и доказывает их сложность.

Открытие В.И.Вернадского подтверждает идею, что все живое на Земле, в том числе и этносы, имеют два свойства – дыхание и питание.

Дыхание связано с понятием духовный мир, которое составляет основу духовного мира этноса. Наряду с дыханием существует питание, которое

связано с физическим существованием этносов. Единство духовного и материального начала создают целостность этноса в его разнообразных формах.

И если исходить не из марксистского, а из современного понимания этноса, то духовная сущность этноса должна играть опережающую роль. Духовная сущность есть основа этноса, так как благодаря духовности каждый этнос есть то, что он есть. Однако, при недостатке в этносе духовной сущности, он теряет свое качество, гибнет, разрушается. Если рассматривать отдельный этнос как целостность, в единстве материальной и духовной сущности, то духовная сущность самостоятельно существует и сохраняет целостность.

Всестороннее познание этноса как целостной системы предполагает, прежде всего, исследование ее внутреннего строения, т.е. установления составляющих этнических компонентов, структуры и функции, а также тех факторов, которые обеспечивают целостность и относительную самостоятельность этноса. Эти теоретические выводы подтверждают частные науки.

Например, подтверждением этого является открытие голографического эффекта, который был впервые разработан в 1947 году Денисом Гарбором, позднее удостоенным Нобелевской премии. Голограмма представляет собой явление, в котором «целое» содержится в каждом из его составляющих. Например, каждый этнос обладает определенным голографическим эффектом. Если у этноса исчезает один из существенных признаков, как территория, язык, культура, то на их место появляется новая этническая территория, новый этнический язык, новая этническая культура и только в этом случае сохраняется целостность этноса. Более того, из исчезнувшего этнического признака может появиться новый этнос, так как генетический код заложен в каждом из признаков этноса. Каждый из признаков этноса содержит в себе целостность этноса.

Следовательно, можно сделать вывод, что этническая реальность, по своей сути, тоже голограмма и духовная жизнь этноса также основана на голографическом эффекте, то есть это голограмма, отражающая голографию Вселенной. Авторы этой необычной идеи -- физик Лондонского университета Дэвид Бом, ученик Эйнштейна и один из светил мировой квантовой физики и нейрофизиолог Стэнфордского университета Карл Прайбрам. По воле случая они совершили свои открытия независимо друг от друга. Для обеих ученых голографическая модель внезапно наполнилась смыслом и послужила ответом на многие прежде неразрешимые вопросы. Они опубликовали свои открытия в начале 70-х годов XX века.

На основе этой теории мы приходим к выводу, что если применить ее к этносу, то можно сказать, что каждый из элементов этноса выявляет целостность и специфику данного этноса. То есть, если даже исчезает один из признаков этноса как территория, язык, культура, этническое самосознание, то на его месте появляется новый, так как генетический код заложен в каждом из признаков этноса и содержит в себе целостность этноса.

Этносом может называться только та совокупность людей, которая осознает себя как таковую, отличает себя от других аналогичных общностей. Это осознание членами этноса своего группового единства принято именовать этническим самосознанием, которое, сформировавшись в ходе этногенеза, фактически выступает затем не только как важнейший определитель этнической принадлежности, но и духовная сила, объединяющая членов этноса и отличающая себя от других этносов. Таким образом, необходимо говорить об опережающей роли духовного начала в становлении этноса.

Для каждого этноса существует свое особое видение мира. У любого народа изначально заложены разные способы к познанию мира. Это связано с его окружающей средой, с языком, духовной культурой, складом характера и мышления. Все это создает для каждой культурной целостности свою картину мира. Каждый человек, так или иначе, относит себя к определенному этническому образованию, признавая его материальную и

духовную культуру как уникальное, способное к самостоятельному существованию явление.

Рассматривая этнос как целостную систему, необходимо отметить, что этнос также является биосоциальной общностью людей, так как целостность этноса обусловлена как социальными факторами, так и биофизическими, антропологическими особенностями этноса. Можно сделать выводы, что этносы обусловлены природными данными и отличаются от других этносов определенными антропологическими особенностями.

Исходя из этого положения, можно сделать вывод, что особенность, сила этноса, в том числе и казахского этноса в его единстве и целостности, выраженная в национальной идее. Этническое самосознание, этническое мировоззрение составляют духовную сущность этноса. Поэтому мировоззренческий аспект этноса, этническое самосознание, определяют ментальность и своеобразие этноса. Одной из социальных программ Казахстана должно быть создание современной уникальной этнической общности.

Список использованных источников

1. Вернадский В.И. Химическое строение биосферы Земли и ее окружения. – М., 1987. – 265 с.

2. Вернадский В.И. Философские мысли натуралиста. – М., 1988. – 296 с.

МЕНТАЛЬНОСТЬ И МЕНТАЛИТЕТ КАК ПОКАЗАТЕЛИ ЭТНИЧЕСКОЙ ПРИНАДЛЕЖНОСТИ ЯЗЫКОВОЙ ЛИЧНОСТИ

Туманова А.Б
доктор филологических наук.,
ассоциированный профессор
Казахский национальный
университет имени Аль – Фараби (Алматы)

В последние десятилетия в науке особую значимость приобретает вопрос о языковой личности, которая, как известно, напрямую связана с ее этнической принадлежностью к конкретному языковому сообществу. Национально-культурная специфика смыслообразования в межнациональных контактах обеспечивает взаимопонимание и сосуществование различных этнических групп, позволяет обмениваться национально-культурной информацией.

В этой связи обретает актуальность исследование этнической специфики, которая выражается с помощью ментальности, менталитета той или 23 иной личности, того или иного народа. Данные термины и их понятия анализируются в работах исследователей с различных позиций, даются им разные толкования; они широко используются в трудах философов, социологов, психологов, лингвистов, этнографов и др.

Общеизвестно, с помощью языка мы отражаем окружающий мир. Поэтому В.В. Колесов утверждает, что «человек живет в ментальном пространстве своего языка», ибо ментальность – «это мировосприятие через категории и формы родного языка», и «на уровне символа через язык он воспринимает мир» [1]. Наиболее полным и обобщающе точным определением ментальности выступает следующее его толкование термина: «Ментальность – есть миросозерцание в категориях и формах родного языка, соединяющее в процессе познания интеллектуальные, духовные и волевые качества национального характера в типичных его проявлениях» [1].

Ментальность, по утверждению Ф.Т. Аутлевой, отражает глубинный уровень индивидуального и коллективного сознания, включая и бессознательное. Ментальность – «это определенная внутренняя сумма готовностей, установок и предрасположенностей социального субъекта мыслить, чувствовать, действовать и воспринимать мир определенным образом» [2, с. 12].

Кроме того, языковую ментальность можно определить как манеру письма. Согласно концепции О.Г. Почепцова, представление, или отражение мира, построено на принципе пиков: отражению подвергаются не мир в целом, а лишь его пики, т.е. те его составляющие, которые представляются говорящему наиболее важными и наиболее полно характеризующими мир. Языковое представление мира им рассматривается как языковое мышление, поскольку,

во-первых, представление мира – это его осмысление, или интерпретация, а не простое «фотографирование»,

и, во-вторых, рассматриваемое представление, или отражение, носит языковой характер, т.е. оно осуществляется в форме языка и существует в форме языка (в значении «единство языка-системы и языка-деятельности, или речи»). Соотношение между некоторым участком мира и его языковым представлением, по мнению ученого, можно определить как языковую ментальность, которая определяется как манера письма [3, с. 110- 122].

Анализируя языковое мышление, исследователь исходит из следующего понимания мира:

во первых, мир является единым для всех;

во-вторых, мир носит континуумный характер. Деление мира с помощью языка осуществляется путем наложения на мир концептуальной сетки и ситуационной сетки (т.е. путем выделения ситуаций).

В-третьих, мир – информационно полный; языковое же мышление информационно неполно/неточно.

По утверждению О.Г. Почепцова, языковое мышление – это часть общего мышления. Язык включает в себя язык-систему и речь. Соответственно ученый различает в языковом мышлении языковое мышление и речевое мышление, а в языковой ментальности – языковую ментальность и речевую ментальность. Речевая ментальность – это способ речевого мышления, т.е. способ речевого представления мира, соотношение между миром и его речевым представлением, или образом. Языковая ментальность тесно связана с языковым мышлением, более того, является важнейшим аспектом языкового мышления. Языковая ментальность бывает двух типов: лексическая и грамматическая.

Языковая ментальность лексического типа отражена в лексико- семантической системе. Особенности языковой ментальности грамматического типа определяются локальным, темпоральным и другими фокусами представления мира (система времен, категория числа, категория рода, система словосочетаний, предложений различного типа и т.д.) [3].

Если говорить о формировании языковой ментальности и ее определении, то применительно к индивиду это: а) те его особенности, которые определяются его принадлежностью к некоторой социокультурной группе, т.е. особенности данного индивида как представителя некоторой социокультурной группы, выделяемой на основе образовательного уровня, профессии, возраста, пола и т.д., и б) те его особенности, которые определяются его социокультурной средой (сфера работы, родственники, страна и др.). Особенности страны как социокультурной среды – это культурные традиции, обычаи, история, политический строй и под. [3].

По утверждению О.Г. Почепцова, языковая ментальность неодинакова у различных людей, что делает возможным и необходимым выделение индивидуальной, групповой и

коллективной языковой ментальности. Отмечаются более глубокие различия не в области языковой, а в области речевой ментальности, поскольку ведущими детерминантами языковой ментальности являются социокультурные факторы, которые достаточно изменчивы, это приводит к изменчивости и языковой ментальности; при этом языковая ментальность более консервативна, чем речевая ментальность [3, с. 110-122]. Из того факта, что языковая ментальность определяется в первую очередь социокультурными факторами, а не языковыми, можно сделать вывод, что типы ментальностей следует выделять не по языковому, а по социокультурному признаку. Обзор научной литературы позволяет говорить о том, 24 что различия между языками обусловлены различием культур, которые можно наглядно проследить прежде всего на лексическом уровне. Подробный анализ функционирования казахизмов, концептов в русскоязычном художественном тексте нами рассмотрен на основе художественных произведений современных казахстанских писателей А. Алимжанова, С. Санбаева, Б. Джандарбекова, А. Жаксылыкова и др. [4]. Далее рассмотрим толкование понятия менталитет. Термин менталитет стал активно использоваться в научном обиходе в XX в. Наблюдения показали, что ученых интересует вопрос, являются ли понятия менталитет, национальный характер, язык одним и тем же понятием или же это разные понятия. В результате обзора научных изысканий, касающихся понятия менталитет, можно выделить три различных направления: 1) европейское; 2) российское; 3) казахстанское. Ученые первого направления выдвигают толкования такого типа, как: менталитет – это иррациональное подсознание человека; это мировидение, это совокупность явлений духовной жизни человека, духовный мир, это вера и др. Сравним следующие определения: «менталитет – это своеобразные установки сознания, неясные, невербализованные понятия его структуры»; «менталитет – это манера мышления, его склад, его своеобразие. Это эмоциональные и ценностные ориентации, коллективная психология, образ мышления и человека и коллектива» и др. [5, с. 158-166]. В трудах российских философов представлено множество попыток определения понятий менталитет, ментальность. Приведем некоторые из них: менталитет – это «своеобразная память народа о прошлом, психологическая детерминанта поведения миллионов людей, верных своему исторически сложившимуся «коду» в любых обстоятельствах, не исключая катастрофические» [6]. Под данным понятием, по словам Т.А. Голиковой, рассматривается нечто общее, лежащее в основе сознательного и бессознательного, логического и эмоционального, т.е. глубинный источник мышления, идеологии, веры, чувств, эмоций. По утверждению ученого, главной характеристикой всех составляющих менталитета является стереотипность. Менталитет представляется как некий универсальный стереотип для каждого конкретного носителя концептуальной картины мира, т.е. индивидуальные концептульные картины мира становятся вариантами менталитета [7]. В науке отмечается, что отдельными учеными не признается этнический и национальный характер менталитета, определяя область его существования культурой. Вслед за Т.А. Голиковой считаем, что культура не может быть оторвана от данных факторов, а вопрос об истоках ментальности должен ставиться более определенно: основой ментальности служит и социокультурное бытие личности, и ее этнонациональная стихия [7]. Разработке данного вопроса уделены научные исследования казахстанских ученых, таких, как С. Акатай, М. Ауэзов, А.А. Галиев, Д.К. Кшибеков, Г.К. Котошева, М.С. Орынбеков, Г.М. Далабаева, К. Жукеш, Н.С. Сарсенбаева, Ж.К. Каракузова, М.Ш. Хасанов, А.Касабек, С. Касабек, А.Ж. Жаксылыков, Ш.К. Жаркынбекова и др. Так, например, согласно мнению казахстанских философов Д.К. Кшибекова и М.С. Орынбекова, понятие менталитет отождествляется с национальным характером. Проследим это на примерах определений, данных учеными для указанных единиц: «национальный характер – это коллективно формируемый в

этническом обществе психический склад ума, черт характера»; «менталитет – это коллективно формируемый в обществе строй мышления и поведения, который присутствует у всех членов и проявляется на индивидуальном уровне» [8; 9]. Противоположную точку зрения находим в трудах Н.С. Сарсенбаева, К. Жукеш, которые отличают национальный характер от менталитета. Ср.: «национальный характер представляет собой компонент национальной психологии, которая включает в себя следующие компоненты: 1) национальные традиции; 2) национальное сознание; 3) национальный характер [10]. Следовательно, национальный характер имеет ярко выраженную психологическую природу, а менталитет представляет собой более широкое понятие, связанное с другими источниками влияния на особенности мышления, поведения, систему ценностей и т.п., влияющих, в свою очередь, на формирование концептуальной картины мира. Если говорить о соотношении данных единиц, мы солидарны с мнением Г.М. Далабаевой о том, что в концептуальной картине мира отражается «совокупность ментальных представлений этноса, его этноценностных ориентаций и ценностных ориентиров, формирующихся в особых природногеографических и социально-исторических условиях» [11, с. 33-37]. Исследователь утверждает, что менталитет казахского народа связан с природногеографическими условиями проживания (степь), характером их трудовой деятельности (уход за скотом), видом социума (номадный социум), спецификой внутренней структуры этноса, а также тем, какие общественно-экономические формации пережил тот или иной народ. Непосредственная близость к наблюдаемому и воспринимаемому, укоре- 25 ненность в бытии, близком к природе, выразилась у казахов в особом понимании времени, пространства, внутреннего мира человека, его пространственных устоев [11]. Если говорить об особенностях национального характера казахского народа, то анализ работ по этому вопросу показывает, что национальный характер казахов включает в себя как положительные, так и отрицательные черты. К примеру Д.К. Кшибеков выделяет такие национальные черты, как медлительность, обстоятельность, скромность, справедливость, честолюбие, гражданственность и человечность (как положительные); хвастливость, ленивость, праздность, пустословие и др. (как отрицательные). Обратим внимание, как черты характера казахского народа отражаются в содержании фразеологизмов: жаны қалмады, аматады, қойдай жуас, бос сөз и др., в образных словах и выражениях: айдай жанып тұр, өгіздей жылау и т.п. Именно при помощи данных языковых единиц передается культурнонациональное мировидение [8]. Все концепции о менталитете, представленные в нашем исследовании, объединяются в одном – признании его сущности в психофизиологической и интеллектуальной природе индивидуума, обусловленной культурой, образом жизни, сферой существования и т.д. Менталитет, понимаемый как особый психический феномен, формируется народом в его многовековой трудовой деятельности и особых природно-пространственных и социально-бытовых условиях. Как видим, понятие менталитет имеет сложную структуру, в которой выделяются национальное сознание, национальный характер, национальные обычаи и традиции, верования и др. Каким бы языком при этом казах ни владел, ментальная его сущность как представителя этноса все равно проявится, в том числе и в художественном тексте, даже если он воплощен в русскоязычной форме. Наши исследования художественного дискурса писателя-билингва (казаха по национальности) позволяет нам под менталитетом понимать некую глубинную структуру сознания, зависящую от географических, языковых, культурных и других факторов. Национальный же менталитет является субъективным представлением, в которое вводятся предметы и явления реального мира в виде культурных компонентов различного типа, вербализованных в языке в форме отдельных лексем и словосочетаний, пословиц и поговорок, фразеологизмов, крылатых выражений, мифов, преданий, легенд,

религиозных воззрений и др.(исследование которых представлено в диссертационном исследовании автора [4]. Подводя итоги, можно сделать следующие выводы: ментальность выступает как базовый компонент культуры любого народа; в понятие менталитет включены национальное сознание, характер, ментальность, национальные ценности, обычаи и традиции и др.; ментальность и менталитет отражают специфику любой языковой личности. В связи с этим в наш век – век глобализации, информатизации и рыночных отношений на занятиях по дисциплинам социально-гуманитарного цикла следует уделять особое внимание воспитанию молодежи в духе казахстанского патриотизма с учетом национального менталитета и ментальности.

Литература

1. Колесов В.В. Язык как действие: культура, мышление, человек // Разные грани единой науки. СПб. – 1996. Философия русского языка. – 2002.

2. Аутлева Ф.Т. Ценностно-нормативные ориентиры русской ментальности: социально-философский анализ: Автореферат дис. … канд. филос. наук. – М., 1996.

3. Почепцов О.Г. Языковая ментальность: способ представления мира // Вопросы языкознания, №6. – 1990. – С.110-112.

4. Туманова А.Б. Контаминированная языковая картина мира в художественном дискурсе писателябилингва. – Алматы, 2010. – 263 с.

5. Пушкарев Л.Н. Что такое менталитет? Исторические заметки // Отечественная история, №3. – 1995. – С.110-122.

6. Пантин И.К. Национальный менталитет и история России// Вопросы философии, №1. – 1994. – С.29-33.

7. Голикова Т.А. Сущность этнического менталитета и способы его выявления. – Internet: http://library.krasu.ru/ft/ft_articles/0070147.pdf.

8. Кшибеков Д.К. Қазақ менталитеті: кеше, бугін, ертең – Алматы, 1999.

9. Орынбеков М.С. Казахская философия в канун XXI века. – Алматы, 1998.

10. Сарсенбаев Н.С. Обычаи, традиции, общественная жизнь. – Алма-Ата, 1974.

11. Далабаева Г.М. Особенности казахского национального характера и его контекстуальнофразеологический образ // Известия НАН РК. Серия филол., №3. – 2005. – С. 33-37.

ЗНАЧЕНИЕ ДУХОВНОГО ФАКТОРА И ЭТНОКУЛЬТУРНЫХ ТРАДИЦИЙ В РАЗВИТИИ ОТЕЧЕСТВЕННОГО ОБРАЗОВАНИЯ

Тайжанов А
доктор философских наук, профессор
г.Актобе

Сегодня мы начинаем все острее ощущать кризисную ситуацию, охватывающую все человечество. И более того, выходя за привычные нам границы, кризис вторгается в запредельность нашего существования – духовную область Бытия.

Человечество может выжить физически, лишь выжив духовно, то есть в качестве культурного человечества: первое абсолютно неотделимо от второго. Развития человеческой духовности как синтеза разума и доброй воли, знания и ответственности. Люди сегодня могут слишком многое, и слишком многое может привести к катастрофе. Отсюда игнорирование духовных оснований национальной культуры - в политике, экономике, образовании - особенно опасно в условиях общественной трансформации.

Осмысление противоречивого опыта реформ позволяет глубже и полнее осознать роль образования и прежде всего этнокультурного. Уникальные возможности для

формирования духовно целостной личности и одновременного воспроизводства культуры народа через человека, его систему ценностей и жизненных смыслов позволяют рассматривать этнокультурное образование как важнейшую предпосылку духовной безопасности общества.

Духовная безопасность - это система условий, позволяющая культуре и обществу сохранять свои жизненно важные параметры в пределах исторически сложившейся нормы. Их выход за рамки нормы под воздействием различного рода факторов, прежде всего культурного, ценностнонормативного характера, ведет к дезорганизации и в конечном счете - к распаду общества как целостной системы в связи с разрушением структурирующих его духовных оснований.

В условиях глобализации современной цивилизации и развития электронных технологий важнейшим фактором мирового влияния становится культура, которая рассматривается сверхдержавами в качестве основного механизма включения тех или иных регионов в сферу своего влияния. Усиление культурного фактора в геополитических стратегиях сопровождается рядом негативных последствий, которые необходимо учитывать в разработке концептуальных основ геополитики. С одной стороны, культурное сотрудничество и диалог народов являются залогом справедливости и демократии, условием предотвращения международных и межэтнических конфликтов, насилия и войн. С другой - мировое сообщество вступает в новую фазу, в которой доминирующим фактором глобальной политики и фундаментальным источником конфликтов будут не политические или экономические разногласия, а культурно-этнические различия и противоречия.

Объективное или субъективное неравенство партнеров по культурному диалогу является предпосылкой геополитических влияний. Несамодостаточность одной из сторон диалога и стремление скопировать «другую» культурную модель снижают эффективность партнерских отношений в межнациональных 37 контактах, что углубляет комплекс национальной и культурной неполноценности, открывает границы для культурной экспансии стран лидеров. В настоящее время усиливается борьба за духовное влияние и раздел мирового пространства. Сегодня стратегическая цель геополитической экспансии мировых лидеров в отношении развивающихся стран - сделать их себе подобными: по политической и экономической системе, социальному строю, идеологии, психологии, культуре. Этническая культура содержит в себе ценности и нормы, составляющие духовное ядро общества, является своеобразным полюсом притяжения, и случаи нарушения этого притяжения неизбежно ведут к дезинтеграции общественного организма.

И такая ситуация для разрушения государственной целостности значительно опаснее, чем внешняя экспансия. Одним из механизмов реализации геополитических задач в сфере духовной безопасности является высшее гуманитарное образование - важнейший социальный институт трансляции куль-турных ценностей, норм, идеалов, форма воспроизводства национально-культурного мира.

Именно возможности образования сохранять и утверждать смыслообразующие координаты культурной системы позволяют рассматривать его не только как систему профессиональной подготовки, но и как эффективный инструмент геополитики и обеспечения духовной безопасности нации. К сожалению, в настоящее время геополитический потенциал образования не только не используется в полной мере, но и не осмысливается в соответствии с масштабом проблем, да и политика государства в данной области свидетельствует о том, что власть не понимает подлинной роли образования, не осознает, что без человека, его образованности, интеллекта экономическое благополучие общества невозможно и бессмысленно.

Этнокультурное образование - важнейший механизм трансляции и воспроизводства культурных ценностей, идеалов и смыслов жизни, форма и содержание которого детерминированы спецификой «национально-культурного мира», образуемого историей, языком, философией, литературой, традициями, психологией. Диалектическая взаимосвязь между культурой и образованием, возможности последнего оказывать существенное влияние на состояние духовной атмосферы в обществе делают сегодня особо важной проработку теоретических и методологических основ его реформирования.

Понимание образования как фактора духовной безопасности нации обусловлено его важнейшей ролью в сохранении культурной преемственности и духовном развитии личности. Образование обеспечивает целостное воспроизводство человека - в соответствии с теми его идеалами, которые сформированы в недрах культуры, в религиозно-философских, этических и педагогических системах и концепциях.

Если обучение транслирует и воспроизводит лишь некий частный, конкретный фрагмент культуры, то образование производит и воспроизводит целостный субъект культуры и деятельности - человека в его экзистенциальной и онтологической полноте. В отличие от инструментально ориентированного обучения, которое обеспечивает трансляцию, воспроизводство и освоение знаний, умений, технологий и потому является вторичным по отношению к процессам формирования и развития личности, образование формирует целостный «образ» человека.

Именно возможности образования сохранить специфику отечественной культуры позволяют рассматривать его в качестве важнейшего условия духовной безопасности нашего государства, ибо утрата духовной самобытности народа ведет к потере своего особого места в общемировой семье культур и цивилизаций, а в конечном счете - к существенному ослаблению экономических и геополитических позиций.

В этих условиях важным приоритетом образования является ее этнокультурная особенность. К сожалению, необходимо констатировать, что в контексте глобализации этой особенности не уделяется должного внимания. Нельзя забывать, что в ракурсе государственной политики и национальной идеологии образование является средством формирования национального самосознания, реализации культурно-языковых интересов.

Этнокультурное образование выполняет функцию возрождения, сохранения и развития национальной культуры, помогает выявлять национально-культурные потребности человека, а также обеспечивает взаимообмен и взаимообогащение культур. Государственная политика в области образования должна быть нацелена на воспитание национального духа и патриотизма у учащихся. Общеизвестно, что эта деятельность органически связана с государственным языком. Укрепление национальных начал образования должно тесно соприкасаться с обеспечением безусловного приоритета родного языка и культуры. Это политика реализуется во многих государствах.

Языковой вопрос и этнокультурное образование находятся в диалектическом единстве. Как говорил великий сын казахского народа Ахмет Байтурсынов: «Сөзі жоғалған жұрттың өзі де жоғалады» (Народ, потерявший язык, теряется сам). Можно ли представить японца, немца или узбека не знающего свой родной язык? Конечно, нельзя. А вот наша языковая ситуация 38 вызывает чувство неопределенности. Конечно, с годами государственный язык должен занять то место, которое он должен занимать. Говоря об этом, на XIY сессии Ассамблеи Народов Казахстана Президент вновь напомнил о том, что в годы тоталитарного режима история и культура казахского народа оказались под прессом идеологии.

Это катастрофически повлияло и на казахский язык, который к концу XX века оказался на грани исчезновения. Поэтому сегодня стремление казахского народа

восстановить утерянное абсолютно закономерно. Наиболее передовые люди всегда сознавали, что будущее человечества, нации всецело зависит от обучения и воспитания подрастающего поколения. К сожалению, в нашем государстве на духовную сторону обращается мало внимания. Вот мы постоянно говорим об экономике. Но мы не должны забывать, что развитие экономики возможно только тогда, когда есть развитие наук, образования, высокая культура, причем культура которая базируется на гуманизме. Прежде у казахов все преподаваемые предметы имели воспитательно-познавательное значение, направление. Продолжительность учебы была в основном 4 года, с 9 до 13 лет. Мечеть была в каждом ауле. Вышеупомянутые 4 года распределялись таким образом: 1 год изучались ӘЛІП БИ, ӘБЖЕТ, ӘДЕП, ӘРКЕН. Әліп би - изучение алфавита из 28 (двадцати восьми арабских букв); Әбжет - решение задач с четырехзначными действиями арифметики; Әдеп - изучались различные виды и формы уважительного отношения, почитания родных, родственников, близкого окружения.

Уважительные отношения между младшими и старшими. Встреча и проводы гостей, различные виды взаимоотношений и общения с ними. Әркен - раздел, который обучает прекрасному. Сюда относятся: самоуход, одеваться со вкусом, с учетом возроста, занимаемого положения в общественной системе, умение изготовить и сохранить различные вещи для хозяйства и их эстетическое оформление. По отношению к людям и всему живому, - быть гуманным, особенно при уходе за животными, немощными людьми и т.д. 2 год изучался ӘПТИЕК - понимание, освоение содержания и значения слов. Обучение правильной, логической речи и умению слушать. Одновременно на этом этапе шакірты (ученики) получают путем изучения небольших (то есть коротких) суре общие сведения о Коране. Другими словами это первоначальный путь к изучению и освоению Корана.

3 год изучались МҮСӘННӘФТЕР, МҮННӘЖІМ. Мүсәннәфтер - (поэзии, дастаны) изучение лироэпосов, эпосов о батырах и биях и других поэтических произведений народов старотурецкого, арабомусульманского мира;

Мүннәжім (Астраномия) - изучая данный предмет, ученики получают целостные знания о солнце, луне, звездах, о временах года, об изменении погоды и причинах этих явлений. Изучаются и другие небесные тела. Ученики также получают общие сведения о географических науках, о природоведении. Они познают природу, различие местности и водоемы, их пригодность для различных сфер жизнедеятельности, как найти дорогу в ночное время с помощью звезд, то есть наблюдательность и т.д.

4 год изучался МУХТАСАР - как бы синтез вышеуказанных предметов и расширенный и систематизированный вид. Главным здесь является изучение законов шариата с точки зрения нравственности, этикета и т.д. Как видим, из названных 8 (восьми) предметов, кроме Мухтасара, 50% прямо или косвенно занято изучением того, что касается проблемам воспитания.

Это гуманное, уважительное отношение к окружающим, человечность (имандылық, инабаттылық, көргенділік, парасаттылық), стремление к прекрасному и т.д. Все предметы подчинены повседневной нужде, ощущается их необходимость на каждом шагу, они далеки от зазубривания. Важнейшей из основных причин угасания творческого потенциала народа является ослабление интеллектуальных и духовных традиций в результате разрушения национальной системы образования и подготовки слоя интеллигенции, чуждой своему народу, его истории, традициям, культуре.

Следовательно, развитие национально и культурно ориентированного образования - ведущая предпосылка активизации творческих сил и способностей нации, мобилизации ее духовных ресурсов. Такое понимание роли образования объективно ставит сегодня проблему переориентации его философских и культурологических оснований,

необходимость разработки образовательной парадигмы, которая избежала бы эклектичного соединения концепций и идей других национальных школ.

В частности, копирование западных моделей образования, ориентированных на развитие человеческой субъективности или на передачу максимального объема знаний и освоение технологий, в условиях Казахстана может вызвать кризис социально-культурной и личностной идентичности, ибо инструментальная природа этих моделей умаляет значение духовно-нравственной составляющей образовательного процесса, выхолащивая тем самым подлинную сущность данного социального института.

Мы глубоко убеждены в том, что нет для нации более важной задачи, чем образования и воспитания. Именно та нация, которая сумеет создать сегодня более совершенную систему образования, станет лидером XXI века. Думается, что лидером третьего тысячелетия станет не та страна, где высокий жизненный уровень сегодня, или самая совершенная электроника, а тот народ, который сумеет обеспечить передачу эстафеты знаний и культуры, найти то взаимоотношение с окружающей природой, которое отвечает современным потребностям развития социума и самой природы.

Значительная часть казахского населения все же ориентирована хотя в разной степени на этнокультурные ценности. Чтобы спасти эту хрупкую социально-культурную систему казахов необходимо нравственно-духовное переустройство нашего оскудевшего бытия

- По мнению великого казахского поэта Абая Кунанбаева, у казахов есть своя ментальная особенность.
- «Казах дверь в мир открывает с песней, она является вечным спутников его жизни. Горе и радость, все, что происходит в жизни, он изливает в песне. В них слышится голос народа, зов времени».
- Двери в мир открыла песня для тебя
- Песня провожает в землю прах, скорбя.
- Песня – вечный спутник радостей земли.
- Так внимай ей чутко и цени, любя!

Абай Кунанбаев

Массификация высшего образования в Казахстане иллюстрируется следующими цифрами. В 1991 году в республике обучалось 288,4 тыс. студентов, а в 2005 году — 775,8 тыс. (в 2,6 раза больше). Последующее некоторое уменьшение студенческого контингента (20 2 0 -6 04 ,3 тыс.) обусловлено демографическими причинами, усилением требований к абитуриентам, закрытием заочной формы, повышением стоимости обучения и усилением студенческой миграции. К признакам массификации в Казахстане следует отнести и увеличение количества вузов.

На момент обретения независимости в Казахстане функционировал 61 вуз, обеспечивавший нужды плановой экономики. С 1991 по 2001 годы сеть вузов выросла в три раза и составила 182. Но за эти 10 лет не было адекватного (трехкратного) увеличения числа профессоров, доцентов, учебных площадей, оборудования, библиотек, научной и публикационной активности и т. д.

Восстанавливающееся после экономического коллапса производство и формирующийся новый рынок труда не могли дать четких ориентиров для вузовской системы по спектру, количеству и квалификационным характеристикам специалистов. Вузы не могли найти свою нишу в исследованиях в условиях отсутствия инновационной экономики.

Поэтому с 2001 года преобладает тенденция снижения числа вузов (рисунок 1.2). Рисунок 1.2. Количество вузов в Казахстане по годам Источник: Бюро национальной статистики Агентства по стратегическому планированию и реформам Республики

Казахстан, 2020 «Насыщенность» стран вузами можно оценить соотношением количества вузов и студентов к численности населения. По количеству вузов на один миллион населения Казахстан не является лидером (6,8 вуза).

Лидируют США (9,7), Мексика (8,9), Япония (7,9), (Россия (7,2) (таблица 1.1). А по количеству обучаю щихся в вузах на один миллион населения Казахстан (31,7) существенно уступает Турции (90,6), развитым странам (США — 59,2) и немного превосходит средний.

ХАЛЫҚТЫҢ КӨШІ-ҚОНЫН РЕТТЕУДЕГІ ҚҰҚЫҚТЫҚ ПРОЦЕСТЕР

Турегельдиева А.А
ХҚТУ PhD докторанты
Түркістан қ

Қазақстан өз тәуелсіздігін жариялаған алғашқы күндері-ақ Тұңғыш Президентіміз, Ұлт көшбасшысы Н.Ә. Назарбаев тағдырдың жазуымен әлемнің әр түкпірінде тарыдай шашырап жүрген қандастырымызды тарихи Отанына көшіп келуге шақырған болатын. Шетелдегі қандастарымызды құр ғана шақырумен шектелген жоқ, отандастарымыздың елімізге сіңісіп, жан-жақты орналасып кетуі үшін барлық жағдайды қарастырды. Ендеше, осы тұрғыда барлық мәселені заң жолымен шешу керек болды.

Және қажет заңдар дер кезінде қабылданды да. Қоғам болған соң, оның даму жолында жаңа мәселелер туындап отырады. Соған орай заңдар жетілдіріліп, қолданыстағы заңнамалық актілерге өзгерістер мен толықтырулар енгізілуі де — заңдылық. Елбасы Үкіметке қажетті заң жобаларын әзірлеу туралы тапсырма берді. Көші-қон мәселесін реттеуге бағытталған өміршең баптарды қосып жетілдіруде және заңдарды қабылдауда Қазақстан Парламентінің депутаттары еңбегін айта кеткен жөн.

ҚР Парламенті Мәжілісі жанынан Көші-қон және отандастармен байланыс жөніндегі ғылыми-консультациялық кеңес құрылды. Оның жетекшісі — депутат Уәлихан Қалижанов болды. Қазақстан Республикасының көші-қон заңнамасы 90-жылдардың басы мен ортасында қалыптаса бастады. Осы жылдары көші-қон мәселесін реттейтін негізгі заңнамалық актілер қабылданды.

1991 жылғы желтоқсанда «Қазақстан Республикасының азаматтығы туралы» заң,

1992 жылы «Көші-қон туралы» Қазақстан Республикасының заңы,

1995 жылғы маусымда «Қазақстан Республикасындағы шетелдіктердің құқықтық жағдайы туралы»

Қазақстан Республикасының Президентінің заң күші бар Жарлығы, 1996 жылғы қыркүйекте Қазақстан Республикасы Президентінің «Қазақстан Республикасының азаматтығына байланысты мәселелерді қарау тәртібі туралы» Жарлығы қабылданды.

1997 жылы 13 желтоқсан күні Мемлекет басшысы Нұрсұлтан Назарбаев «Халықтың көші қоны туралы» заңға қол қойды. Бұл тарихи құжат болатын. Ол Алматыдан Ақмолаға көшіп келген соң, Сарыарқа төрінде Елбасының алғаш қол қойған заңы.

Және де тұңғыш рет мемлекеттік тілде жазылған заң. Содан бері едәуір уақыт өтті. Осы уақыт ішінде қоғам өмірінің барлық салалары айтарлықтай өзгерістерге ұшырады. Көші-қон процесін заңнамалық тұрғыдан реттеп отыру, әсіресе, бүгінгідей жаһандану заманында өте маңызды.

Біздің елімізде бұл бағытта атқаралып жатқан істер аз емес. Осы орайда «Халықтың көші-қоны туралы» жаңа заң жобасы дайындалды. Ол Қазақстан Республикасы Президентінің 2007 жылғы 28 тамыздағы Жарлығымен мақұлданған

Қазақстан Республикасы көші-қон саясатының 2007-2015 жылдарға арналған тұжырымдамасын іске асыру мақсатында әзірленген.

Сонымен қатар бірқатар заңдарға толықтырулар енгізілетіні көзделді. Елімізде қалыптасқан ахуалды сақтай отырып, халықтың әл-ауқатын одан әрі жақсарту үшін осы процестерді реттеудің құқықтық негіздері жаңартылуға, заман ағымына сай көші-қонға қатысты заңнамалық база одан әрі жетілдірілуге тиісті. Парламенттің қарауына ұсынылған заңдардың жобалары ең алдымен осы міндеттерді шешуге бағытталған. Аталған заң актілері бүгінгі таңда Мәжіліс қабырғасында талқыланып жатыр.

Әлеуметтік-мәдени даму комитеті осы заң жобаларымен жұмыс істеп жатқан бас комитет ретінде заңдардың сапалы шығуына баса ден қойып отыр. Жұмыс тобының бірнеше отырыстары өтті. Осы саламен айналысатын мамандардың қатысуымен дөңгелек үстелдер ұйымдастырылды. «Халықтың көші-қоны туралы» және соған сәйкес басқа заң актілеріне өзгерістер енгізуді қарастыратын заң жобасы үстіміздегі жылы 20 сәуірде бірінші оқылымда мақұлданды.

Осы үкіметтік заң жобаларға көптеген толықтырулар енгізілуде. Негізгі заң жобасын екінші оқылымға дайындау барысында депутаттардан жаңа ұсыныстар мен толықтырулар келіп түсті. 240 түзетуден тұратын Салыстырма кесте дайындалды. Екінші оқылымға әзірлеу кезінде ілеспе заң жобасына 60-тан астам түзету енгізілді. Енді бұл заң жобалар таяуда (25 мамыр) Мәжілістің жалпы отырысында екінші оқылымда талқыға түсетіні қарастырылуда.

Заң жобасын әзірлеудің негізгі мақсаты — көші-қон, ішкі және сыртқы көші-қон ағындарын мемлекеттік реттеу саласындағы заңнамалық базаны одан әрі жетілдіру. Қазақстан Республикасына тұрақты тұру мақсатымен келген этникалық қазақтар мен олардың отбасы мүшелерін, шетелден көшіп келген отандастарымыз бен олардың отбасы мүшелерін ұтымды орналастыру, оларды жайғастыруға жәрдем көрсету және әлеуметтік қолдау мақсатын көздейді.

Заң жобасын әзірлеудің негізгі мақсаты — көші-қон, ішкі және сыртқы көші-қон ағындарын мемлекеттік реттеу саласындағы заңнамалық базаны одан әрі жетілдіру. Қазақстан Республикасына тұрақты тұру мақсатымен келген этникалық қазақтар мен олардың отбасы мүшелерін, шетелден көшіп келген отандастарымыз бен олардың отбасы мүшелерін ұтымды орналастыру, оларды жайғастыруға жәрдем көрсету және әлеуметтік қолдау мақсатын көздейді.

Заң жобасында оралмандар мен олардың отбасы мүшелері үшін жаңа құқықтар енгізіліп отыр: Атап айтқанда,

1) Қазақстан Республикасының азаматтығын жеңілдетілген (тіркеу тәртібімен) тәртіппен алуға;

2) жеңілдіктерді, өтемақыларды және Қазақстан Республикасының заңнамасында белгіленген әлеуметтік көмектің басқа да түрлерін алуға;

3) Қазақстан Республикасының азаматтығын алғаннан кейін қолда бар құжаттарының негізінде оралмандардың атын, әкесінің атын (ол болғанда) және тегін қазақ тілінде дұрыстап жазуға құқығы бар.

Сонымен қатар Қазақстан Республикасына білім алу мақсатында келген этникалық қазақтар оқуға түскеннен кейін тұрақты тұруға және Қазақстан Республикасының азаматтығын қабылдау туралы өтініш беруге құқылы екені заңмен бекітілмек. Қазақстан Республикасының азаматтығын қабылдағанға дейін оралман ретінде белгіленген тәртіппен оралмандардың көшіп келу квотасына енгізу жөнінде өтініш берген Қазақстан Республикасы азаматының өзін және өз отбасы мүшелерін аталған квотаға енгізуге құқығы бар.

Қазақстан Республикасының көші-қон саясатын реттеуде этникалық көші-қон негізгі орынды иемденеді. 1993 жылдан бері олар эмиграцияға бекітілген квоталар

бойынша реттеледі. 2005-2008 жылдары оралмандардың көшіп келу квотасы жылына 15 мың отбасын құрады.

Ал 2009 жылдан бері Мемлекет Басшысының тапсырмасымен жылына 20 мың отбасына дейін шақырып алуға мүмкіндік туды. Нақты мәліметтерге сүйенсек, 1991 жылдан бастап 2011 жылдың 1 қаңтарына дейінгі кезеңде, елімізге алыс және жақын шетелдерден 210 мың 225 отбасы немесе 824 мың 170 этникалық қазақ көшіп келген.

Оның ішінде негізінен Өзбекстаннан — 126 790 отбасы (494 565 адам), Қытай Халық Республикасынан — 25 764 отбасы (85 487 адам),

Моңғолиядан — 22 124 отбасы (110 856 адам). Барлық қоныс аударушылардың ішінде еңбекке жарамды жастағылар 54,4 (448 459) пайызды құрайды. 18 жасқа дейінгі балалар 41,2 (339 433) пайыз болса, зейнеткерлік жастағылары 4,4 (36 278) пайызға тең.

Ал үстіміздегі жылдың үш айында шетелден 3190 қазақ отбасы көшіп келді, яғни тағы да 10 491 адам атажұртына оралды. Елге оралған азаматтарға еңбекке орналасуына, қайтадан жаңа мамандық алуына қолдау жасалады. Барлығына да медициналық қызмет көрсету қолжетімді болуы қарастырылған. Бейімдеу орталықтарында құжаттарын дұрыстап алуға кеңестер беріледі.

Аты-жөндерінің мемлекеттік тілде дұрыс жазылуына баса мән берілуде. Өйткені шетелде берілген құжаттарында қате жазылып кеткендері аз емес. Тұрақты тұруы үшін бірінші кезекте Қазақстан Республикасының азаматтығын алады. Жыл сайын мемлекеттік бюджеттен 16 млрд теңгеден астам шығыстар көзделіп, бір реттік жәрдемақы түрінде оралмандарға қаржылай көмек көрсетіледі.

Мүліктерін әкелген көлік шығындары өтеледі және тұрғын үй сатып алуы үшін қаржы беріледі. Сонымен қатар Еңбек және халықты әлеуметтік қорғау министрлігінің мәліметі бойынша, биылғы жылдың алғашқы тоқсанында қандастарымызға қосымша жеңілдіктер ретінде 169 млн 767 мың теңге көлемінде әлеуметтік көмек қарастырылған.

Дүниежүзі қазақтарының алғашқы құрылтайы Елбасымыздың бастамасымен 1992 жылы, тәуелсіздігіміздің таңсәрі шағында, егемендігіміздің елең-алаңында азаттығымыздың алтын бесігі — Алматы қаласында өткізілді. Өзім осы бір ұлы жиынның куәгерімін.

Екінші құрылтай 2002 жылы діниіміздің дала төсіндегі діңгегі — қасиетті Түркістанда ұйымдастырылғаны да баршаға белгілі.

Ал 2005 жылы 29 қыркүйек күні әлем қазақтарының үшінші құрылтайы Астана қаласында барша қандасымызға құшағын айқара ашты. Осы Дүниежүзі қазақтарының III құрылтайында Нұрсұлтан Әбішұлы Назарбаев Дүниежүзі қазақтары қауымдастығы төралқасының төрағасы болып сайланды.

Дүниежүзі қазақтарының III құрылтайына жиналған әлемнің 32 елінен келген 314 делегат Дүниежүзі қазақтары қауымдастығы төралқасының төрағасы етіп Нұрсұлтан Назарбаевты сайлау туралы ұсынысты бірауыздан қолдады. Бүгінгі таңда Дүниежүзі қазақтары қауымдастығы төрағасының бірінші орынбасары Талғат Мамашевтің ұйымдастыруымен шетте жүрген қандастарымыздың жай күйін зерделеп, олардың елге оралуына ықпал етуде іргелі істер атқарылуда.

Осы маңызды басқосуда Қазақстан Республикасының тұңғыш Президенті Нұрсұлтан Назарбаев зор тебіреніспен сөз сөйледі. Елбасы бір миллионнан астам қазақтар тұратын Қытай Халық Республикасы, Ресей мен Өзбекстан басшыларымен мәңгілік достық туралы халықаралық келісімге қол қойғанын және әрбір іссапарында осы елдердің басшыларына қандастарымыздың мәселелерін үнемі тапсырып, оның орындалуын міндетті түрде қадағалап отыратынын жеткізді.

Ресей, Қытай, Өзбекстан, Моңғолия басшыларының қазақ бауырларымызға көрсетіп отырған қамқорлықтары үшін ризашылын білдірді. Және осындай көзқарастың елдер арасындағы достықтың беки түсуіне қызмет ететіні сөзсіз. Қазақтар бүгінде

дүниежүзінің қырықтан астам елінде тұрады. Әрине, басым көпшілігі Қазақстанмен шекаралас мемлекеттерде өмір сүруде. Соңғы кездегі деректер бойынша,

Өзбекстанда бір жарым миллион,

Қытайда — 1 миллион 500 мың,

Ресейде миллионға жуық,

Түрікменстанда — 100 мың,

Моңғолияда — 80 мың,

Қырғызстанда — 45 мың қазақ бар.

Өзге елдердің арасынан Түркия, Иран және Ауғанстанда қазақтар біршама көп және олар жинақы орналасқан. Еуропа мемлекеттерінде қажырлы қызметімен абыройға бөленіп, еңбек етіп жүрген қазақтарымыз аз емес.

Елбасы тарапынан бұл үшін аса зор қамқорлық та жасалды. Арнайы заң да қабылданды. Соған сәйкес жыл сайынғы этникалық көші-қон квотасының саны 20 мың отбасына дейін жетіп, 2009-2011 жылдарға арналған «Нұрлы Көш» бағдарламасы да қабылданып, жүзеге асырылды.

Соның нәтижесінде аз уақыт аралығында 1 миллионға жуық қандасымыз Ата қонысқа оралып, еліміздің өсіп өркендеуіне, мәдениетіміз бен ана тіліміздің дамуына зор үлестерін қоса білді. Бұл саладағы жиырма жылдан астам кезеңнен бергі атқарылған жұмыстарды талдау барысы көрсетіп отырғанындай, оралмандарға қатысты әлі де көптеген мәселелерді бір жүйеге түсіру қажет сияқты.

Осыған орай, «Халықтың көші-қоны туралы» 2011 жылғы 22 шілдеде №477-IV Заң қабылданды, ол халықтың көші-қоны саласындағы қоғамдық қатынастарды реттейді, көші-қон үрдістерінің құқықтық, әлеуметтік және экономикалық негіздерін белгілейді. Заңға сәйкес шет елдік жұмыс күші Үкімет белгілеген квота бойынша тартылады. Заңда елге келу мақсатына қарай көшіп келудің негізгі түрлері белгіленген: тарихи отанына қайтып оралу, отбасының қосылуы, білім алу, еңбек қызметін жүзеге асыру, гуманитарлық және саяси себептермен. Заңда жергілікті атқарушы органдардың құзыреті қарастырылған. Облыс әкімдіктері шетелдік қызметкерлерге ҚР Үкіметі белгілеген тізбені береді, оларға жұмысқа ораналасуға рұхсат береді, сонымен қатар, аталған рұхсаттарды қайтарып алады немесе тоқтатады, жұмыс берушілерге шет елдік жұмыс күштерін тартуға рұхсат береді, уәкілетті органдарға квота құрастыру бойынша ұсыныстар енгізеді және басқа міндеттер.

Қазақстан Республикасы Тәуелсіздік алған күннен бастап Елбасының тікелей қолға алуымен сырт жерлердегі қандастарымызды атажұртқа көшіріп әкелуге айрықша көңіл бөліп, көптеген игі істерді жүзеге асырды. Соның нәтижесінде, қазір жыл сайынғы көші-қон квотасының саны 20 мың отбасына дейін жетіп, жаңадан "Нұрлы көш” бағдарламасы қабылданды.

Оралмандарға арналған бұдан да басқа қаржылай көмек пен құқықтық жеңілдіктер бар. Алайда, бұл салада тез арада бір жүйеге түсіріп, реттейтін мәселелер де аз емес. Бұған нақты мысал келтірейік. Көші-қон саласында соңғы жылдары ерекше дау-дамай туғызып жүрген мәселелердің бірі – оралман деген атау. Біраз жұрт мұндай атау өте орынды деп есептейді.

Тіпті бұдан он жыл, он бес жыл бұрын көшіп келгендер де өздерін оралманбыз деп есептеп, түрлі көмек, жеңілдік талап етеді. Яғни, олардың ойынша оралман деген атау шетелден келген қазақтардың бәрінің еншісіне өмірбақи жазылып қоятын мәңгілік мәртебе сияқты.

Ал ағайындардың екінші тобы бұл атауға мүлдем қарсы. Оралман деген сөз бір қазақты екіге бөлу, кемсіту деп санайды. Соған байланысты, бұл атауды түп-тамырымен жойып, қолданыстан алып тастау керек деген арыз-шағымдар ең жоғарғы орындарға дейін жазылды. Көші-қон комитеті тіл мамандарын жинап, бұл жөнінде бірнеше рет

пікір алысу да өткізді. Ал сонда мұндай қарама-қайшылық пен түсініспеушіліктің туындауының себебі неде?!.

Себебі, о бастан оралман деген атауға түсініктің нақты, дәл берілмеуінде. Өкінішке қарай, заңның жаңа жобасында да бұл мәселе ескерілмеген. Мысалы, заң жобасының 1-бабында "Оралмандар – тарихи Отанында тұрақты тұру мақсатымен Қазақстанға келген және осы заңда белгіленген тәртіппен тиісті мәртебе алған, Қазақстан Республикасы егемендік алған сәтте шетелде тұрақты тұрып жатқан ұлты қазақ шетелдіктер немесе азаматтығы жоқ адамдар және олардың Қазақстан Республикасы егемендік алғаннан кейін одан тысқары жерде туған ұлты қазақ балалары” деп көрсетілген. Міне, осы ұзыннан ұзақ құрмалас сөйлемнің алғашқы екі жәй сөйлеміне сүйеніп қорытынды жасасақ, шетелден келіп тиісті мәртебе алған қазақтардың бәрі – оралман.

Яғни, бұдан он жыл, он бес жыл бұрын келген ағайындардың өздерін әлі күнге оралманбыз деп есептеуі заңға сәйкес болып шығады. Ал сол тармақтың үшінші және төртінші жай сөйлеміне қарасақ, шетелде тұратын 5 миллион қазақ үрім-бұтағымен қосылып түгелдей – оралман. Ал шындығына келгенде, шетелде тұратын қазақ та, оның үрім-бұтағы да ешқандай оралман емес, тек оралман атануға құқы бар үміткерлер.

Яғни, олар Қазақстанға келіп, арнайы куәлік алғаннан кейін ғана оралман атанады. Және ол куәліктің мерзімі біткен күннен бастап оралман емес, қолында шетелдік паспорты бар этностық қазақ немесе Қазақстан Республикасының өзгелермен құқы тең азаматы. Заңда осы мәселені тайға таңба басқандай етіп неге анықтап көрсетіп қоймаймыз?!

Жалпы, осындай бұлдыр, түсініксіз сөйлемдерді оқып отырып заң жобасын жасаушылардың ынта-ықыласы жақсы болғанымен, айтар ойды нақты, түсінікті жеткізуге келгенде кібіртіктей беретіндерін айқын аңғарамыз. Оралман деген атауды он бес жылдан бері халыққа дұрыстап түсіндіре алмай жүргеніміздің басты себебі, міне, осыдан болса керек.

Осыған орай заң жобасындағы оралман деген ұғымға "қолында оралман деген мерзімі өтіп кетпеген куәлігі бар, жәрдемақы алуға құқылы” деген тіркес қосылуға тиіс. Көші-қон саласындағы қазіргі кездегі олқылықтардың басым көпшілігі ұйымдастыру жұмыстарының төмендігінен туындап отыр. Мысалы, сырт жерлердегі ағайындардың атажұртқа келуін барынша оңайлату үшін, ең алдымен, олармен алдын ала байланыс жасап, құжаттарын дайындап, шекарадан өтуінен бастап, тұрақты тұратын жеріне дейінгі бүкіл жолын реттеп, үйлестіріп отыру керек.

Бұл ретте, өркениетті мемлекеттердің осы саладағы іс-тәжірибелері еріксіз еске түседі. Германия, Израиль сияқты елдер мұндай жұмыстарды мемлекеттік органдар арқылы бір орталықтан басқарып, тарихи отанына ораламын деушілерді алдын ала тізімдеп, нақты тәртіп-ережелер бойынша кезекке қойып, қай жерге орналасатынын анықтап, қоныс аударуға содан кейін ғана рұқсат береді.

Соңғы кезде Ресей үкіметі де шетелдегі отандастарын көшіріп әкелуде осындай тәртіп қолдана бастады. Өкінішке қарай, бізде көші-қонның дайындық жұмыстары әлі күнге жүйелі жүргізілмей келеді. "Халықтың көші-қоны туралы” заң жобасында көші-қон мәселелері жөніндегі уәкілетті органның құзыреті 12 түрлі тармақпен белгіленген.

Бірақ оның ішінде көші-қон жұмысын ұйымдастыру туралы қарастырылмаған. Оралмандардың көп қиындық көретін және бір мәселесі – аттестаттары мен дипломдарын, басқа да құжаттарын куәландыру, яғни нострификация жасату.

Бұл құжаттардың шын немесе жалған екендігін анықтауда түсініспеушіліктер жиі кездеседі. Сондай-ақ, оралмандарды орта және жоғары мамандықтар бойынша қайта дайындықтан өткізу мәселесі де ескерілгені жөн. Заң жобасының 44-бабында "оралман мәртебесі оралман Қазақстан Республикасының азаматтығын алғаннан кейін тоқтатылады” деп көрсетілген. Бүгінгі таңда оралмандарға байланысты түсініспеушілік

пен дау-дамайдың біразы, міне, осы мәселеден де туындап отыр. Сондықтан, Қазақстан азаматтығын алғандарға оралман ретінде жәрдемақы төлеудің қатаң ереже-тәртібін жасап, бекіту керек.

Пайдаланған әдебиеттер:

1. Қазақстан Республикасының Заңы. Халықтың көші-қоны туралы 2012.10.07. 2. Нөкетаева Д. Ұлы көш – ұлттың абыройы. «Айқын» газеті, 24 мамыр 2011 жыл. 3. ttp://www.parlam.kz/3/mazhilis/news-details/id63/7/1 4. Балғабаев С. Көші-қон және жаңа заң | Егемен Қазақстан. www.egemen.kz/2010/05/25/7001

ТӘУЕЛСІЗДІК ЖЫЛДАРЫНДАҒЫ ҚАЗАҚСТАН МӘДЕНИЕТІНІҢ, ҒЫЛЫМЫНЫҢ ЖӘНЕ БІЛІМІНІҢ РУХАНИ ЖАҢҒЫРУ ФИЛОСОФИЯСЫ МЕН ТАРИХЫ

Кусманбекова Аружан
3 курс студенті
Алматы экономикалық колледжі
Ғылыми жетекшісі:Кайырбаева Р.Е

«Тәуелсіздік жылдарындағы Қазақстан мәдениетінің, ғылымының және білімінің рухани жаңғыру философиясы мен тарихы» атты бұл баяндама еліміздің жаңа тарихы мен оның ертеңіне деген автордың көзқарасын танытады. Егемен мемлекеттің негізі қаланған күннен бастап оның қалыптасу кезеңдерінің ерекшеліктері мен 30 жылдық тәуелсіздік дәуіріндегі ішкі және сыртқы сын-қатерлерді еңсеруге байланысты қабылданған шешімдердің мән-мазмұны мен тетіктері баяндалады.

Қазақстан мәдениетінің, ғылымының және білімінің даму жолдары мен қосқан үлестері сараптала отырып, тарихымызда қаншалықты маңызды орын алатындығына тағы бір мәрте көз жеткізіледі.

Доклад «Философия и история духовного возрождения культуры, науки и образования Казахстана в годы независимости» отражает авторское видение новой истории страны и ее будущего. Описаны особенности этапов становления суверенного государства с момента его основания, а также содержание и механизмы решений, принимаемых для преодоления внутренних и внешних вызовов за 30 лет независимости.

Анализируя пути и вклады в развитие культуры, науки и образования в Казахстане, еще раз подтверждается, насколько это важно в нашей истории.

The report "Philosophy and history of spiritual revival of culture, science and education of Kazakhstan in the years of independence" reflects the author's vision of the new history of the country and its future. The features of the stages of the formation of a sovereign state from the moment of its foundation are described, as well as the content and mechanisms of decisions taken to overcome internal and external challenges over 30 years of independence.

Analyzing the ways and contributions to the development of culture, science and education in Kazakhstan, it is once again confirmed how important this is in our history.

Екі мың жиырма бірінші жылдың желтоқсаны. Ел тәуелсіздігіне 30 жыл. Әлемдік тарих тұрғысынан қарап отырсам онша көп те уақыт емес. Дегенмен осы жылдарда біз әлемге және болашақ ұрпаққа тәуелсіз Қазақстан атты жасампаздықтың ұлы жемісін ұсына алдық. Сол себепті бұл кезең біз үшін Ұлы дәуір.

Тәуелсіздік дәуірі дегеніміз – ұлттың бұрын өтуі мүмкін еместей көрінетін шыңыраудың шетіндегі таудың қатерлі соқпағымен жүргенмен бірдей құбылыс. Алайда біз оны да бағындыра алдық.

Тәуелсіз Қазақстан екі әлемдік дағдарыстан зардапсыз, айтарлықтай шығынсыз өте білді: біздің мемлекетіміздің мықтылығы оның әл-ауқатының көтерілуімен дәлелденді. 2012 жылы «Қазақстан-2030» стратегиясының барлық міндеттерін мерзімінен бұрын орындап, әлемнің бәсекеге қабілетті елу елінің қатарына және даму деңгейі орташа елдер тобына ендік. Сол жылдары Н.Ә.Назарбаев жаңа мақсаттарға негізделген «Қазақстан-2050» стратегиясын жасап: алдымызға әлемнің дамыған отыз елінің қатарына қосылу міндетін қойды.

Біздің осы мақсатқа негізделген іс-қимылымызды 2017 жылдың басында жариялаған үшінші жаңғыру бағдары қамтамасыз етпек. Біз қазірдің өзінде конституциялық реформа жүргізіп, экономикалық түлеудің келесі кезеңіне қажетті бағыттарды таңдадық және «Рухани жаңғыру» бағдарламасы аясында қоғамдық сананы дамыту үстіндеміз.

Қазақстанда тәуелсіздіктің екінші онжылдығында мәдениеттің гүлденуі одан әрі жалғасты. Ол толыққанды, сан қырлы, жан-жақты, жарқын түрде дамыды. Мемлекет бұрынғысынша мәдениет саласына барынша жомарттықпен қамқорлық көрсетіп, қолдау жасап отырды: 2012-ші жылдары, бес жыл ішінде, мәдениетке жұмсалған қаржы үш еседен аса өсті. 2014 жылғы қараша айында отандық мәдениеттің беделін көтеруге және саланы сапалы жаңғыртуға бағытталған Мәдениет саясатының жаңа тұжырымдамасы бекітілді. Ұлттық мәдени өмірдегі елеулі оқиғалардың бірі – 2013 жылы маусым айында ғажайып «Астана Опера» театрының ашылуы, ал екіншісі – 2014 жылы маусымда Қазақстан Ұлттық музейі халыққа қызмет көрсете бастады. Екеуі де сәулет өнерінің жауһарлары әрі кең ауқымды мәдени жобалар.

Тәуелсіздік жылдарында Қазақстан ұлттық салт-дәстүрлерімізді жаңғыртуға көп жағдай жасады және мәдени қорымыздың қоржынын толтыруға үнемі көңіл бөліп отырды. Енді халықаралық аренаға шығып, Қазақстанның дүниежүзілік мәдени үдерістегі үлесі бар толыққанды қатысушы екендігін дәлелдеу керек болды. 2012 жылы Астана қаласының бір мезгілде Түркі әлемінің және ТМД елдерінің мәдени астанасы мәртебесіне ие болуы – атап айтарлық жайт. Қазақстанның жаңа да жас астанасында ондаған мәдени форумдар, фестивальдар, көрмелер көз қуантып, көңіл тоғайтып өтіп жатқанына қала тұрғындары мен қонақтары дән риза болғаны анық. Қазақ мәдениетінің тамыры терең негіздерін, Қазақстан мәдениетінің тұғырлы іргетасы – қазақ мәдениетінің салт-дәстүрлерін дамытуға үнемі көңіл бөлінуі – мемлекеттің ерекше қамқорлығы. Бізде қазақ өнері мен салт-дәстүрі дамытылуда, сонымен бірге барлық этностардың мәдени мұраларына да көңіл бөлініп отыр.

Өркениеттің осынау асыл қазығына қор тарапынан қандай қолдау бар?

Ғылым-білім, мәдениет пен өнер саласындағы талантты жастарды қолдауда Қазақстан Республикасы Тұңғыш Президенті қоры орасан зор жұмысты атқарып отыр.

Қай қоғамда да мәдениет пен өнер қолдау-көмекке мұқтаж. Сондықтан өнердегі жастарға қамқорлық жасау мақсатында қор жанында шығармашыл жастар кеңесі жұмыс істейді. Кеңестің құрамына республикамыздағы сәулетшілер, кинематографистер, дизайнерлер, жазушылар, суретшілер және басқа да шығармашылық одақтардың өкілдері кіреді. Кеңес түрлі көрмелер, байқаулар, фестивальдар мен концерттер, көрермендер конференцияларын ұйымдастырады.

Өнер мен мәдениет саласындағы жас таланттарды қолдау бағдарламасының аясында қор шығармашылық жобаларды қолдауға берілетін гранттар, елімізде және шет жерлерде өтетін салалық ғылыми-тәжірибелік конференцияларға, симпозиумдар мен семинарларға, шығармашылық байқауларға, фестивальдарға, концерттерге, шеберлік

дәрістеріне, көрмелерге қатысуға мүмкіндік беретін «Іс-сапарларға гранттар», сондай-ақ жаңашылдығымен, өзіндік ізденіс-өресімен танылған талантты шығармаларға, бағдарламаларға, жобаларға Президент қорының сыйлығы байқауларын өткізіп келеді[37].

Шығармашылық жобаларды жүзеге асыруға берілетін гранттарды жеңіп алу үшін жыл сайын ұйымдастырылатын байқау мәдениет пен өнердегі жас таланттарды қолдау және ынталандыру, болашақ кино және телевидение мамандарының кәсіби біліктілігін жетілдіру, сонымен қатар отандық аудиобейне өнімдерінің сапасын жақсарту мақсатын көздейді. Мысалы, Т.Жүргенов атындағы Қазақ ұлттық өнер академиясының 5-ші курсының 17 студентіне дипломдық жобаға гранттар тапсырылды. Яғни, студенттердің дипломдық жұмыстарын жүзеге асыруына қаржылық қолдау жасалады.

2011 жылы ақпанда қабылданған «Ғылым туралы» заң озық ғылыми жетістіктер үшін жаңа мүмкіндіктер ашты. 2012 жылдан бастап, «Қазақстан-2050» стратегиясында ғылымның экономикаға қосар нақты үлесін күшейту туралы міндеттер қойылғаннан кейін, ғылымды басқарудың жаңа моделі күшіне ене бастады. Барлық жобалар Ғылыми-техникалық сараптама Ұлттық орталығы арқылы өткізіле бастады, ал қаржыландыруға байланысты соңғы шешімді Ұлттық ғылыми кеңестер қабылдады.

Қазақстан ғалымдары үшін Мемлекеттік сыйлықтар, Білім және ғылым министрлігінің сыйлықтары, сондай-ақ әртүрлі стипендиялар тағайындалуы да жемісті жұмыстарға ынталандырғаны анық.

2013 жылы Қазақстан Республикасының Мемлекеттік сыйлығымен С. Ақшолақов жетекшілік жасайтын Нейрохирургия ғылыми орталығы, А. Медеу басқаратын География институтының қызметкерлері және физика-математика ғылымдарының докторы, академик Т. Қалменов марапатталды.

2015 жылы Ғылым мен техника саласындағы Әл-Фараби атындағы Мемлекеттік сыйлық белгіленген болатын. Оның алғашқы лауреаттары болып бірнеше ұжым танылды: сұйықтық физикасын зерттегені үшін – Әл-Фараби атындағы Қазақ ұлттық университетінің Ғылыми-зерттеу институты; ғарыштық ғылыми әдістерді дамытқаны үшін – Аэроғарыш комитетінің төрағасы Талғат Мұсабаев бастаған топ; түсті металлургиядағы ғылыми жұмыстары үшін – Әбдірасул Жәрменов жетекшілік жасайтын Минералды шикізаттарды кешенді өндіру жөніндегі ғылыми орталық; хирургиядағы жаңа технология үшін – Нұрлан Батпенов басқаратын Травматологиялық ғылыми-зерттеу институты.

2016 жылы наурыз айында 2016–2019 жылдарға арналған Білім мен ғылымды дамытудың мемлекеттік бағдарламасы бекітілді. Онда көзделген негізгі бағыттар: коммерцияландырылған жобалардың үлесін 20 процентке дейін көтеру, ғылымға бөлінетін гранттарды индустриаландырудың маңызды мәселелеріне қайта бағыттау, инновациялық консорциумдарды (ҒЗИ, конструкторлық бюролар, зертханалар) жүзеге асыру мен дамыту барысында патенттер алу.

Қазақстандық білім беру жүйесі үшін – 2010-шы жылдардың орта тұсы жаңғыртудың жаңа кезеңіне айналды. 2015 жылы қараша айында «Білім беру туралы» заңға толықтырулар енгізілді. Олар – мектепте білім берудің жаңартылған түріне көшуді, дуальды оқытуды, алғашқы жұмысшы маман-дығына тегін қол жеткізу құқығын, колледждер мен жоғары оқу орындарының тәуелсіз аккредитацияларын қамтамасыз етті. Келесі жылдың наурыз айында әлемдік трендтерді ескере отырып жасалған Қазақстан Республикасының 2016–2019 жылдарға арналған Білім беруді және ғылымды дамытудың мемлекеттік бағдарламасы бекітілді. Отандық білім беру – ең үздік халықаралық үлгілерге, соның ішінде ақпараттық технологиялар мен электронды оқытуды дамытуға бағытталған. Мемлекеттік-әлеуметтік саясаттағы басымдық – адам капиталының дамуы екенінің дәлелі ретіндегі, ерекше форматтағы оқу орындары – Назарбаев зияткерлік

мектептері ашылды, сөйтіп мектепте білім беру ісі тез арада әлемдік стандарттар деңгейіне дереу көтерілді. 2014 жылға қарай зияткерлік мектептер Астана, Көкшетау, Семей, Талдықорған, Өскемен, Орал, Ақтөбе, Қарағанды, Шымкент, Тараз, Павлодар, Қызылорда, Атырау қалаларында ашылды. Бұл – мектептегі білім беру ісіне салмақты серпін берді.

2014 жылы желтоқсан айында ҚазҰТУ-дің және қайта құрылған ғылыми-технологиялық «Парасат» холдингінің базасында алғаш рет Ұлттық ғылыми-зерттеу техникалық университеті құрылды. «Болашақ» стипендиялы бағдарламасы одан әрі жалғасып, 9,5 мыңнан астам мамандар даярланды. Жоғары оқу орындары біртіндеп корпоративті басқарудағы коммерциялық емес ұйымдарға айналады. 2010-шы жылдары мемлекет те, азаматтар да білімге қаражат салу – болашақтың перспективалы инвестициялары екеніне толық көз жеткізді. Қазақстандық білім беру жүйесіне 2017 жылы басталған қоғамдық сананың жаңғыруы бағдарламасы ерекше мол мүмкіндіктер туғызып отыр.

Адамзат қауымы жыл санап емес, ай санап, тіпті апта мен күн санап цифрландыру заманының сиқырлы әлеміне еніп барады. Цифрландыру технологиялары дегеніміз – бұл бұрын-сонды адамзат бастан кешпеген ғажайып әлемнің жаңа құралдары. Қазіргі күні бұл технологиялар жасақталу үстінде. Олар қазірдің өзінде біз тамсанып айта беретін ақпараттық технологиялардың өзін жолда қалдыра бастады.Осылайша ертегілер шындыққа айналатын заман келді. Тіпті ата-бабаларымыз ертегілердің өзінде қиялы жетіп бейнелей алмаған жаңа дүниелермен кездесуімізге көп қалған жоқ.

Халық өмірінің әлеуметтік парадигмасын қайта цифрландыру, ол адамдардың ой өрісін кеңейтуге, жаңа білім алу мүмкіндігін ашады. Заманауи білім берудің негізгі бағыттарының бірі – желілік қызмет, әлеуметтік желілерді білім беру ресурстары ретінде пайдалану және шалғай шеберлік сабақтарын өткізу, тренингтер. Желілік технологияларды қолданумен цифрлы білім берудің типтік ерекшеліктері – бұл икемділік, ұтқырлық, өндіріс қабілеттілігі, диалогтық және интерактивтілік, медиа ағындарды қабылдауға бағдарлау.

Сонымен қатар,Қазақстанда баламасы жоқ BilimLand ұлттық цифрлық білім беру платформасына бүгінге дейін 7 000-ға жуық мектеп қосылған. Қазақстан бойынша білім беру мекемелеріндегі педагог мамандар сайттағы барлық сабақты қолданып, цифрлы технологиялардың тиімділігін сезінуде.

Bilimland.kz сайты қашан да ұстаздардың уақытын тиімді пайдаланып, тәжірибе алмасуы үшін порталды ұдайы жетілдіруде. Педагог мамандарды қолдау мақсатында сайтта педагогтер қоғамдастығы BilimLand ашық алаңы – "Мұғалімге" парақшасы жасалды.Аталған парақша бірнеше бөлімнен тұрады. Олар:

1. Сабақтар және сынып сағаттары
2. Видео
3. Вебинарлар
4. Сабақ жоспарлары
5. Форум

Қазіргі таңда "Мұғалімге" парақшасында “Жаңашыл мұғалім” байқауының аясындағы сабақ жоспарлары мен сабақтағы видеоүзінділер жинақталған қор бар. Осы бөлімді қолданып жүрген белсенді ұстаздар дайын сабақ жоспарларын көшіріп алудан бөлек, өз жұмыстарымен бөлісуді сұраған екен. Келіп түскен көп сұраныс пен ұсынысты негізге алынып, 2019 жылдың қазан айында, "Мұғалімге" парақшасы “Сабақ жоспарлары” және “Форум” атты су жаңа бөлімдерге толықтырылды.

Цифрландырудағы негізгі мақсат – бәсекеге қабілеттілікті арттыру, халықтың өмір сүру сапасын жақсарту, оқу-тәрбие процесін жеделдету және жеңілдету, балаларға, ұстаздарға, ата-аналарға жүктемені азайту. Ең бастысы – білім беру сапасын арттыру.

Қазақстан Республикасның Президенті Қасым-Жомарт Тоқаев ағымдағы жылдың 16-наурызынан бастап Қазақстан Республикасы халқының қауіпсіздігін қамтамасыз ету мақсатында елімізде төтенше жағдай енгізген болатын. Осыған байланысты еліміздегі барлық мектеп оқушылары мен студенттері қашықтықтан білім алуды бастады.

Алдымен «қашықтықтан оқыту» деген ұғымға тоқталатын болсам, қашықтықтан оқыту – адамның білім алуға және ақпарат алуға деген құқықтарын іске асыратын үздіксіз білім беру жүйесі нысандарының бірі ретінде мамандардың негізгі қызметін атқара жүріп білімін, біліктілігін арттыруға мүмкіндік береді.Қашықтан оқыту формасы бүгінде уақыт және кеңістік белдеулерінен тәуелсіз, көпшіліктің өз бетінше үздіксіз жалпы білім алу жүйесін, өзара ақпарат алмасуын қалыптастырады және жүзеге асырады. Одан басқа, қашықтан оқыту жүйесі әлеуметтік жағдайына қарамастан және еліміз бен шет елдің кез-келген ауданында тұрса да адамның білім және ақпарат алу құқығын қамтамасыз етеді. Ел азаматының білім алу құқығын қамтамасыз етуде және қоғам қажеттілігін өтеуде тек осы жүйе мейілінше икемді әрі тиімді.

Сырттай оқу мен қашықтан оқуды шатастырмау керек. Олардың басты айырмашылығы - қашықтан оқытуда жүйелі әрі әсерлі интерактивтік оқыту қамтамасыз етіледі. Қашықтан оқытуды оқудың жаңа бір формасы деп, тиісінше қашықтан білім беруді (оқыту нәтижесі сияқты жүйені де, процестің өзін де) білім берудің жаңа формасы деп қарастыру керек. Әрине, оны басқа оқу жүйелерінің жетілдірілген түрі деп қарауға болмас. Қашықтан оқыту да күндізгі оқытудағыдай мазмұн мен мақсаттар негізінде құрылады. Бірақ, интернеттің ақпараттық ортасының және оның қызметінің мүмкіндіктеріне байланысты, қашықтан білім беруді жүзеге асыру ерекше болады.

Шетелдік тәжірибеге сүйенсек, қашықтықтан оқытудың тиімділігі – студенттің университетке бармай-ақ, өзіне ыңғайлы жерде отырып, берілген тапсырманы орындай беретіндігі, яғни уақыттың ұтымдылығы, екіншіден, оқу ақысының арзан болатындығы, шалғайдағы шетел жоғары оқу орнын елде жүріп-ақ оқып, диплом алу мүмкіндігінің болуы.

Қашықтықтан білім берудің басты артықшылықтарының бірі – біздің оған қанша уақыт және қашан арнағымыз келетінін таңдай аламыз. Сондай-ақ үй тапсырмаларында әртүрлі компьютерлік бағдарламаларды пайдалануға болады.

Онлайн оқытудың кемшілігі,менің көзқарасым бойынша,топтық қарым-қатынастың болмауы. Бірақ та бұнымен әлі де жұмыс жасалатынына сенімдімін.Сондықтан,егер маған кандай оқу формасы ұнайды десе, мен онлайн оқу формасын таңдар едім.

Білім алу – сан қилы әрекет түрін қамтитын аса күрделі әрі үздіксіз процесс. Оған қатысатын әр адамның өзіндік қабілеті мен талғамы бар. Сондықтан да білім алу әр адам үшін ерекше процесс. Технологиялардың қарқынды дамуы білім алуды одан ары қиындатты дегенді соңғы кезде жиі естимін. Жаңа ұғымдар, бағыттар, техникалық құралдар мен технологиялар өмірге көптеп еніп жатыр. Оған ілесу, барлығын түсініп, игеру тіпті кәсіби мамандарға да оңай емес. Бірақ мен осы технологиялардың керемет мүмкіндіктер туғызатын зор күшіне риясыз сенемін. Технологиялық мүмкіндіктер баршаға қолжетімді,сапалы білімге жол ашады.

Мен Тәуелсіздік дәуіріндегі тарихымыз бен Қазақстанның алдында тұрған жаңа міндеттер жайлы баяндай отырып, еліміздің келешегіне көз тастауға тырыстым. Халқымызда «Жол мұраты – жету» дейтін нақыл бар. Мемлекетімізді дамытып, елімізді гүлдендіруге бет түзеген осы ұлы көшке бәріміз де атсалысамыз. Бағыттан жаңылмау үшін өткенімізге зер салып, алдыңғы буынның тәжірибесінен тағылым ала білу маңызды. Олар аса ауыр кезеңде, ерекше күрделі мәселелердің шешімін таба білді.

Баршамыз талап қылып, халық болып жұмылған еңбектің арқасында,қалыптасқан мемлекетіміздің тұғырын бекітіп, кемел келешекке қарыштап қадам басып

келеміз.Тәуелсіз Қазақстан тарихының басты тағылымы мынада: кез келген тығырықтан жол тауып, кедергіні – мүмкіндікке, тәуекелді табысқа айналдырып, ең асқақ арманға қол жеткізу әркімнің өз қолында.Жеңіс пен жетістік – жасқанбай алға ұмтылғанның еншісінде.Қазақстанды жоғары дамыған мемлекетке айналдыратын – азат ойлы, жаңашыл да жасампаз азаматтары. Ол үшін әркім жан-жақты және кемел білімге ден қойып, қажырлы еңбек пен өзін-өзі толассыз жетілдіруді өмір салтына айналдыруы қажет. Демек, бүгін де болашақ үшін құлшына іске кірісетін, жігерімізді жанып, санамыз бен өмірімізді өзгертетін сәт тағы туып тұр.

Ұлы тарих Кемел келешекке жетелейді.

Пайдаланылған әдебиеттер:

1. Назарбаев Н.Ә. Тәуелсіздік дәуірі. – Астана, 2017. – 508 б.

2. Қазақстан және ТМД елдеріндегі білім беруді ақпараттандырудың IV Халықаралық форумының ғылыми мақалалар жинағы.

ТӘУЕЛСІЗ ҚАЗАҚСТАНҒА 30 ЖЫЛ!!!

Оспанов Асан Бекешұлы
техника ғылымдарының докторы, профессор, ҚР ҰҒА корреспондент -мүшесі,
Қазақ қайта өңдеу және тағам өнеркәсіптері ғылыми -зерттеу институтының
Басқарма Төрағасы

Мемлекет басшысы Қасым-Жомарт Тоқаев Ұлттық қоғамдық сенім кеңесінің 2020 жылдың қазанында онлайн форматта өткен төртінші отырысында 2021 жылды Қазақстан Республикасының Тәуелсіздігінің 30 жылдығы деп жариялау туралы шешім қабылдады.

Осы қысқа мерзім ішінде ел өте қарқынды дамып, орасан жетістіктерге қол жеткізді. 30 жыл ішінде елімізде тұрақты экономикаға қаланып, ғылым, сонымен қатар әлеуметтік салада, саясатта, мәдениетте және спортта айтарлықтай белестерге жеттік.

Дамыған елдердің маңызды салаларының бірі – тағам және қайта өңдеу өнеркәсібі болып табылады. Өз кезегінде, бұл саланың дамуы ғылымсыз мүмкін емес, ал Қазақстан Республикасының тағам және қайта өңдеу өнеркәсібінің ғылыми әлеуетін құрумен айналысатын мекемелердің бірі - «Қазақ қайта өңдеу және тағам өнеркәсіптері ғылыми-зерттеу институты» ЖШС (әрі қарай ҚҚӨжТӨҒЗИ). Институт 1993 жылы Алматыда шаруашылық жүргізу құқығындағы Республикалық мемлекеттік кәсіпорнының негізінде құрылған. 2016 жылдан бастап «Ұлттық аграрлық ғылыми-білім беру орталығы» КеАҚ еншілес ұйымының қатарына кірді.

ҚҚӨжТӨҒЗИ Қазақстан Республикасының агроөнеркәсіп кешенінің қайта өңдеу және тағам өнеркәсібі мәселелерін шешетін Қазақстандағы жетекші ғылыми мекеме. Институтта ғылыми зерттеулер жүргізудің мол тәжірибесі және қызметкерлерінің жоғары біліктілік деңгейі бар.

Бүгінгі таңда ҚҚӨжТӨҒЗИ Білім және ғылым министрлігі, Ауыл шаруашылығы министрлігінің тапсырысы бойынша бағдарламалық қаржыландыру және «Ғылым қоры» АҚ коммерцияландыру жобалары аясында іргелі және қолданбалы ғылыми зерттеулер жүргізеді. Қазақстандағы 100 -ден астам тағам өңдеуші кәсіпорындары ғылыми-ақпараттық қамтамасыз етуде. Институт мал шаруашылығы өнімдерін өңдеу, нан -тоқаш және шырын -шырын өнімдері өнеркәсібінің технологиясы мен барлық мәселелері

бойынша консультация берумен айналысады, тапсырыстар бойынша барлық өңірлерде де, жекелеген кәсіпорындарда да жұмыс жасайды.

Институттың негізгі мақсаты -агроөнеркәсіптік кешеннің бәсекеге қабілеттілігі мен экспорттық әлеуетін арттыруға бағытталған, ауыл шаруашылығы шикізатын қайта өңдеудің ғылымды қажет ететін өнімдерін алу.

ҚҚӨжТӨҒЗИ құрамында Алматыда орналасқан Бас институт, сонымен қатар Нұр-Сұлтан және Семей қалаларында орналасқан филиалдар бар.

Бас институт пен оның филиалдарына ғылыми-конструкторлық зертханалар, тәжірибелік өндірістік қондырғылар кіреді.

Институт қызметінің негізгі бағыттары:

- Қайта өңдеу және тамақ өнеркәсібінде жаңа технологиялар мен жабдықтарды қолданудың тиімділігін бағалау, жануарлар мен өсімдік шикізатынан азық -түлік өндірісінің жаңа жабдықтары мен технологияларын жетілдіру мен әзірлеу бойынша жұмыстарды орындау, оның ішінде наубайхана, кондитерлік өнімдер үшін , жеміс-көкөніс, ет және сүт, сыра мен алкогольсіз сусындар, шарап жасау, жемшөп және басқа да салалар кіреді.
- Шикі шикізаттың сапасы мен қауіпсіздігін қамтамасыз ету үшін жаңа функционалды тағам өнімдерін, соның ішінде ұлттық өнімдерді, сондай-ақ тағамдық және биологиялық белсенді қоспаларды алу мақсатында өсімдіктер мен жануарлар шикізатын терең және күрделі өңдеуге арналған жабдықтардың оңтайлы технологиялық режимдері мен конструкцияларын қалыптастыру.
- Тамақ өнеркәсібі үшін микроорганизмдердің генофондын қалыптастыру, сақтау және дамыту.
- Ұлттық ауылшаруашылық ғылыми-зерттеу орталығының институттарымен бірлесе отырып, өсімдіктер мен жануарлар шикізатын терең өңдеу және жаңа азық-түлік өнімдері мен мал азығын өндіру технологиясының алғашқы талаптарын негіздеу.
- Агроөнеркәсіп кешенін нормативті-әдістемемен қамтамасыз ету.
- Тағам өндірісінің заманауи әдістері мен технологияларының трансферті және бейімделуі.

Мемлекет басшысы 2020 жылдың 1 қыркүйегіндегі Қазақстан халқына Жолдауында ең маңызды міндет - елдің өндірістік әлеуетін толықтай таныту деп атады. Осыған байланысты Үкіметке ішкі және сыртқы нарықта өңдеуші кәсіпорындардың бәсекеге қабілеттілігін арттыру міндеті жүктелді.

Кез келген мемлекеттің өнеркәсібі - материалдық өндіріс салаларының симбиозы. Олардың мақсаттары шикізат өндіру, материалдар мен энергия өндіру мен өңдеу, машиналар, әр түрлі тауарлар жасау, сонымен қатар халыққа қызмет көрсету.

ҚР индустрияландыру және инфрақұрылымдық даму министрлігі өңірлермен бірге өнеркәсіптің әр түрлі секторларын қамтитын өңірлердің ерекшеліктері мен бәсекеге қабілетті артықшылықтарын ескере отырып, индустрияландыру картасын құрды. 2020 жылға өңірлерде 18 мыңнан астам жаңа тұрақты жұмыс орындарын құрумен жалпы сомасы 995 миллиард теңгені құрайтын 206 жобаны пайдалануға беру жоспарланған болатын.

Агроөнеркәсіп кешенінде тағам өнеркәсібі саласында жаңа өндірістердің ең көп саны - 76 жоба, құрылыс материалдары мен машина жасау - 38 және 19 жоба.

Ауылшаруашылық шикізатын қайта өңдеу, сонымен қатар жоғары сапалы, қолжетімді және бәсекеге қабілетті азық-түлік өнімдерін өндіру республиканың экономикалық жағдайын жақсартуға ықпал ететін елдің азық-түлік қауіпсіздігін қамтамасыз етудегі агроөнеркәсіп кешенінің басым міндеттерінің бірі болып табылады.

Қазақстан Республикасында Тәуелсіздік жылдарында Қазақ КСР-дан қалған шағын және ірі кәсіпорындар, зауыттар, цехтар ыдырап, елдің қайта құрылымдалуына қарамастан агроөнеркәсіп кешенінің қарқынды өсуі байқалды.

Азық-түлік және қайта өңдеу өнеркәсібін дамытудың негізгі мақсаты- өнімнің өзіндік құнын төмендету мен ауыл шаруашылығы шикізаты мен оны қайта өңдеу өнімдерінің экспорттық әлеуетін арттыруды көреміз, және бұл мәселені шешу үшін біздің институт дамыған ресурстарды үнемдейтін технологияларды ұсынады.

Мысалы, астық өнімдерінің экспорттық әлеуетін арттыру мақсатында институтта глюкоза-фруктоза сироптары, ауылшаруашылық жануарларына ақуыздық қоспалар, аминқышқылдарын алу, глютенсіз нан өнімдері, құрамында пектин мен инулин бар жемістер мен көкөніс сусындары. Ет, сүт және май өнеркәсібінің экспорттық әлеуетін арттыру үшін түйе, бие мен қой сүтінен жаңа сүт өнімдерін, өсімдік майлары негізінде гидрленген және эфирленген майларды өңдеу бойынша жаңа технологиялар әзірленді және т.б.

Демек, агроөнеркәсіптік кешеннің инновациялық жүйесінің негізгі міндеттерінің бірі-инновациялар қорын қалыптастыруға және оларды өндірісте дамытуға қолайлы жағдайлар жасау, нәтижесінде алынған нәтижелер арасындағы айырмашылықтарды тегістеу. Бұл тұтынушыларға қол жетімді инновациялардың сандық жиынтығын, сондай-ақ олардың агроөнеркәсіп қызметінің өндірістік, экономикалық және басқа көрсеткіштерін жақсарту қабілеттілігін білдіреді.

ИДЕОЛОГЕМЫ УНИЧТОЖЕНИЯ, ИСТРЕБЛЕНИЯ В КАЗАХСТАНСКИХ ГАЗЕТАХ 20-Х ГОДОВ XX ВЕКА

Абилхасимова Б. Б.
к.ф.н. доцент Казахского национального университета им.аль-Фараби,
e-mail: bahit.babashevna@mail.ru

Введение. О власти языка над человеком и способах использования этой власти написано множество работ, которые относятся прежде всего к таким направлениям лингвистической и философской мысли, как общая семантика, прагматика и риторика. Более чем подробно описаны языковые явления и механизмы, позволяющие манипулировать сознанием адресата речи: отдельной личности или общества. В рамках этой проблематики исследуется и специфическая ситуация использования языка в тоталитарных обществах: в частности, в бывших социалистических государствах . Отмечается, что пресса выступала одним из наиболее важных и эффективных средств и сыграла огромную роль в становлении советской власти и нового языка на территории Казахстана и других республик ССР. Распространением официальной прессы занималось Центральное агентство по снабжению и распространению печати «Центропечать» при ВЦИК. Содержание пропаганды и агитации проводимой среди гражданского населения и в армии определялась, прежде всего той военно-политической обстановкой, которая сложилась в 20-е гг.

Именно в этот период формировались мировоззрение и система ценностей советского человека, а также особое лингвокультурное сообщество, основа которого заложена не в национально – культурной, а в государственно – политической сфере. Формирование и поддержание особого идеологизированного языка является эффективным средством пропаганды, позволяющим создать определённую картину социальной действительности.(Kolesov,1991:3) Все исследования на данную тему доказывают, что использование языка властью характеризуется «не столько

стилистикой и словарем, сколько особым отношением к реальности» (Berlova ,Zaharova,2003:93). Это особое отношение к реальности определяется, прежде всего, идеологией. «Идеология - многокомпонентная содержательная сущность, представляющая собой совокупность политических, правовых, нравственных, религиозных, художественных и философских взглядов, являющихся духовным выражением коренных материальных интересов и экономических условий жизни социальных групп».(Kýznetsova,1983:7). Язык может быть использован для искажения информации в целях контроля за сознанием и поведением людей. Манипулирование языком становится важным средством воздействия на общественное сознание. Самое действенное средство для распространения идеологии – средства массовой информации. Ведь пропаганда скорее обращена к массам, нежели к индивидуальности, к эмоциям, а не к разуму и логике. Журналисты широко используют стереотипы восприятия, присущие аудитории, такие как методы «навешивания ярлыков», ложь через умолчание, ложь, манипуляция статистикой, бесконечное повторение лжи, построение ассоциации, обращение к «высшим принципам», игра на эмоциях (вина, патриотизм, гордость, амбиции, жажда власти, надежда. (Berlova ,Zaharova,2003: 88).

Анализируемый корпус демагогических текстов газет «Семиреченские ведомости», «Туркестанский коммунист», «Голос Семиречья», «Джетысуйская правда», «Правда» охватывает события 20-х годов XX века. В статье рассматривается система большевистких идеологем в процессе её формирования. Для усиления эффекта воздействия на адресата использовалась речевая агрессия. Идеологема противостояния внедряется как обязательная и мотивируется рядом экстралингвистических факторов: революция, классовые противоречия, два мира, угроза извне, внутренняя угроза, победа реакции и др.

Эксперимент. Анализ исследуемых казахстанских газет показал, что идеологема уничтожения структурируется с помощью определённых лексико- семантических глаголов: глаголов уничтожения:ликвидировать, искоренить, истребить, полностью устранить, уничтожить/уничтожать; глаголов разрушения: взорвать, сломать,сокрушить,разрушить; глаголов давления: давить, подавить, раздавить; глаголв лишения жизни : убить, задушить, перерезать; глаголов прекращения бытия: обезглавить, покончить,свергнуть, низвергнуть, кончать;

В анализируемых текстах глаголы различных лексико-семантических групп в первичных и вторичных значениях употребляются в значении истребления-уничтожения, которое может мыслиться как физическое, политическое или нравственное.

-У нас мало оружия, но его хватит, чтобы уничтожить тех белогвардейцев и спекулянтов, которые его прячут.(Джет.правда №15,1920).

-Наша задача: как можно скорее раздавить Семиреченскую белую банду, которая даже не задумалась мобилизовать Алаш-орду и башкир, пообещав им автономию и самые лучшие земли, так как на русских они больше не надеются. (Голос Сем.№58,1919)

Идеологическое значение идеологемы уничтожения/ истребления всегда вводится при поддержке слов с семой долженствования, интерпретируется как необходимая закономерность. В роли субъекта истребляющего, уничтожающего первично выступает враг – прежде всего классовый.

-Съезд объявил борьбу кулацко – байско – манапским стремлениям. В этой борьбе должна быть проявлена готовность трудящихся масс стать твёрдой деловой стеной вокруг Советской власти. (Джет.правда №28,1923)

«Демагогический текст «Умрем иль победим» (Голос Сем. №35,1919) отражает реальную ситуацию борьбы за власть. Сталкиваются ситуации, отражающие идеологему классовой борьбы. Непримиримость, невозможность компромисса, соглашения приводят

к однонаправленному выбору: диктатура пролетариата - единственно возможная форма государственной власти, отражающая интересы народа. Формируется идеологема безальтернативного выбора. Неявная идеологема разрушения-свержения выступает как условие победы пролетарской власти Советов.

-Станичники! Жизнь или смерть, помните это, пойдете с Колчаком – смерть беспощадная. Пойдете с народом за Советы, за осуществления социализма – жизнь справедливая, бесконечная, если не нам, то детям, которые дождутся осуществления идеи. (Голос Сем №35,1919).

Обобщённое понятие врага возвышает и облагораживает идею разрушения, отчуждая её от конкретного лица, от конкретики физического уничтожения, от образа крови.

- Контр-революция всех мастей и оттенков, не могущая ещё успокоиться, распространяет эти слухи, желая спровоцировать, взбудоражить население, а «обиженные» революцией кулаки-колонизаторы хватаются за такие слухи и раздувают их.(Джет.правда №11,1923).

– Если хорошо посмотреть, то мы видим, что они входили даже в советские учреждения. Прикрываясь «фиговым листом» специалистов, а также буржуазно – корыстной интеллектуальной умственной силой, старались всё разрушить, всё довести до полного развала. (Турк. ком. №11,1919).

Субъект истребляющий выражен непосредственно, но сама идеологема уничтожения угадывается благодаря семантике слова-идеологемы контрреволюция, включающего смысл «уничтожение»: «Общественно- политическое движение, ставящее себе целью уничтожение результатов революции и восстановление старого, дореволюционного порядка» (ТСУ).

-Товарищи, наша задача - скорее все под ружьё, и единым последним ударом раздавить контр-революцию и освободить угнетённый и истекающий кровью от Колчаковского ига трудовой народ Сибири.(Голос Сем.№22,1919).

Субъект, отражающий ситуацию уничтожения, истребления врагом всего, что в битвах завоевал народ, выражен существительными, которые передают образ врага с разной степенью обобщённости.

-Тем не менее басмачество не уничтожено, и остатки его имеются в виде утративших политическую физиономию отдельных шаек, не имеющих ничего общего теперь с коренным населением. (Джет.правда №10,1923)

-Съезд объявил борьбу кулацко – байско – манапским стремлениям. В этой борьбе должна быть проявлена готовность трудящихся масс стать твёрдой деловой стеной вокруг Советской власти. (Джет.правда №28,1923).

Позицию субъекта - душителя часто замещает местоимение они, входящее в оппозицию мы – они(народ – вражеские силы): Они хотят уничтожить…..Они желают нам только смерти…

-А они всё продолжают заниматься провокацией. Они – чуждые Советскому строю элементы у нас внутри. Провокация, потерявшая почву, опору в их надеждах «на лучшие перемены» вырождается в брюзгливые глупости .(Джет.правда №31,1923).

Народ, партия, страна – вынужденные субъекты истребления, уничтожения. Ответные шаги выглядят, как народное сопротивление, возмездие: Смерть за смерть, кровь за кровь .Не допустить удушения Советов… Отомстим…

-Пусть помнят банды Колчака, что мы будем бороться до последней капли крови. И завоеванную свободу мы дешево не отдадим. (Голос Сем. №33, 1919).

- Нужно помочь красной армии добить белогвардейщину, только в этом спасение от голода и холода. (Правда №15,1920).

Уничтожение, истребление – следствие ситуации постоянной угрозы со стороны врага, его агрессии, разного рода коварных деяний:

- *Враждебные классы до конца останутся врагами.(Голос Сем.№34.1919).*

- *За последнее время джтысуйское кулачество зашевелилось, ходит провокационный слух, что будут возвращать имущество, конфискованное по земреформе или в порядке раскулачивания .В особенности это наблюдается среди кулаков-казаков станиц Исык и Чилик.(Джет.правда №11,1923).*

В исследуемых текстах газет авторы публикации прежде чем призвать к физическому истреблению, уничтожению всегда использовали развёрнутую мотивировку:

-*Казаки и гонимое офицерство идут на нас под плетью, жгут наши хлеба, топчут поля, вырезают рабочих.(Голос Сем.№10,1919).*

-*Заговоры против Советской власти один за другим партии, которая представляет из себя защитницу, так называемого «трудового народа», лучше всего говорят о её идеалах и за её мелкобуржуазную корыстно-классовую сущность.(Турк.комм.№5,1919)*

-*Интеллигенция Семиречья ещё не получила необходимый революционный урок, поэтому она не прекратила свою антисоветскую или выжидательную (нейтральную)тактику. Для нас является тактика выжидания глупейшим и презренным методом во избежание неприятностей и несчастий, связанных с революцией, это хуже открытой контрреволюции. (Голос Сем.№63,1919).*

В данных статьях журналисты использовали обобщённое понятие врага, которое возвышало и облагораживало идею разрушения, отчуждая её от конкретного лица, от конкретики физического уничтожения, от образа крови.

- *В настоящий момент – момент напряжённой борьбы труда с капиталом, все силы народа трудящегося и эксплуатируемого народа должны быть соединены и направлены только к одной общей цели – полной победе и сокрушению капитала и представителей его буржуазии. (Голос.Сем.№43,1919).*

«При конкретизации образа врага – носителя лжи – семантико-идеологическая сфера «буржуазное» выходит за пределы собственно языковой семантики». (Kýpına,1993:33) Буржуазия, господствующий класс капиталистического общества, являющийся собственником орудий и средств производства и живущий капиталистическим доходом, получая прибавочную стоимость. (МАС).

Результаты и обсуждение. Наблюдение за извлечёнными из казахстанских газет компрессивных демагогических текстов показало, что каждый такой текст передаёт определённую идеологему: содержит соединение двух или более идеологем – суждений, предписанных тоталитарной системой в качестве официальных догм (врага, вредительства, лжи, классовости, уничтожения и т.п). Демагогический текст является частью публицистического дискурса, квалифицируемого как персуазивный (воздействующий) тип дискурса. Он всегда включается в идеологическую коммуникативную ситуацию, имеет идеологический модус и предполагает общественную значимость. Стратегической задачей журналиста являлось не просто ознакомить читателя с произошедшим событием или болезненным явлением современной ему действительности, а прежде всего выразить отношение к нему и убедить читателя в правоте авторского видения.

Для усиления эффекта воздействия на адресата использовалась речевая агрессия. Речевая агрессия - это форма речевого поведения, мотивированного агрессивным состоянием говорящего, преследующего цель вызвать или поддержать агрессивное состояние адресата (Medýshevskı,1993:63). Чаще всего объекты агрессии могут создаваться целенаправленно, в угоду определенным идеологическим установкам. «В

раздражающих ситуациях, которые наилучшим образом вызывают воодушевление и целенаправленно создаются демагогами, прежде всего, должна присутствовать угроза высоко почитаемым ценностям. Враг или его муляж могут быть выбраны почти произвольно и - подобно угрожаемым ценностям-могут быть конкретными или абстрактными».(Kolesov,1991:252). Идеологемы уничтожения, истребления, противостояния внедряются как обязательные и мотивируется рядом экстралингвистических факторов: революция, классовые противоречия, два мира, угроза извне, внутренняя угроза, победа реакции и др.

Идеологемы уничтожения, истребления структурируются с помощью определённых лексико- семантических глаголов: глаголов уничтожения: ликвидировать, уничтожить/уничтожать; глаголов разрушения: взорвать, сломать, разрушить; глаголов давления: давить, раздавить; глаголв лишения жизни : убить, задушить, перерезать; глаголов прекращения бытия: кончить, покончить, свергнуть, низвергнуть, кончать.

В анализируемых текстах глаголы различных лексико-семантических групп в первичных и вторичных значениях употребляются в значении истребления-уничтожения, которое может мыслиться как физическое, политическое или нравственное..

Заключение. Анализ исследуемых газетных демагогических текстов первых послереволюционных лет, предписывающих физическое и духовное уничтожение, подтверждает вывод о том, что «Октябрьская революция быстро выродилась в самую ужасную тиранию, которую когда – либо видела человеческая история».(Zemskaıa,1996:69). На базе описанных идеологем в сознании народа формируется один из «фундаментальных мифов, через которые люди пытаются осмыслить и внешний мир, и свою собственную деятельность… миф разрушения и создания всего заново, священного убийства, ритуального жертвоприношения, делающего возможным рождение, миф спасительной катастрофы.» (Zemskaıa,1996:32). В настоящее время когда, казалось бы, изменился политический и экономический курс в стране и проводятся новые радикальные рыночные реформы, тем не менее на страницах газет «демагогические приёмы в политическом дискурсе газеты носят регулярный характер и используются в комплексе: суггестивность общения, констатирующий характер речи обусловливает употребление приёма солидаризации и бездоказательных утверждений» (Ahızer,1993: 34). Феномен тоталитарного языка требует конкретного системно – лингвистического осмысления, т. к. тоталитаризм представляет собой политическую систему, в которой «государственная власть достигает полного или тотального контроля над обществом» и над языком. (Kýpına ,1995:90).

При воспроизведении газетных демагогических текстов сохраняются орфографические и пунктуационные особенности источника.

Сокращения

ТСУ – Толковый словарь русского языка. Под. ред. Д. Н. Ушакова. – В 4 – х т. –М. , 1935.

МАС – Словарь русского языка. – В 4 – х т. – М., 1957 – 1961.

Голос. Сем – «Голос Семиречья» (Верный) за 1923 г.

Джет.правда – Джетысуйская правда (Алма – Ата) за 1923 г.

Джет.искра – Джетысуйская искра (Верный) за 1919 г.

Тур. ком. – Туркестанский коммунист (Ташкент) за 1919 г. .

Правда – Орган Семиреченской (Алма – ата)

Список литературы

1 Колесов В. В. Отражение русского менталитета в слове //Человек в зеркале наук.- Л:1991.- С.3. 2 Берлова О. А. Захарова В. В. Игра на информационном поле. – М.:.МСоЭС, 2003-С.93

3 Кузнецова Э. В. Язык в свете системного подхода. - Свердловск,1983.- 230с.

4 Купина Н.А. Лексическая система русского языка в поисках примитивов.

//Материалы второй международной конференции. «Язык и культура». Доклады. – Киев, 1993. С. 69.

5 Медушевский А. Н. Демократия и тирания в новое и новейшее время.//Вопросы философии.- №10.-1993.- С. 69.

6 Земская Е. А Клише новояза и цитация в языке постсоветского общества. //Вопросы языкознания.- №4.- 1996.- С.32.

7 Ахизер А. С. Россия как большое общество. //Вопросы философии. - №1.-1993.- С.34.

8 Купина Н. А. Тоталитарный язык: словарь и речевые реакции.- Екатеринбург:Уральский университет,1995.-143с

«РУХАНИ ЖАҢҒЫРУ - БІЛІМ САЛАСЫНЫҢ ЖАҢА КӨКЖИЕГІ»

Сали А.Н.
Ғ. Дәукеев атындағы Алматы энергетика және байланыс университеті,
Жетекші: т.ғ.к.,социология доценті, профессор Орынбекова Д.С.
E-mail:s.serikbayeva@aues.kz

«Бүгінгі күнді түсініп-түйсіну үшін де, болашақтың дидарын көзге елестету үшін де кешегі кезеңге көз жіберуіміз керек»

Н.Ә.Назарбаев

Түйіндеме: Абай үшін дүниенің басты құндылығы – адам, жәй ғана адам емес, рухани тұрғыда кемелденген толық адам. Абай ұсынған «толық адам» концепциясы Президенттің «Болашаққа бағдар: рухани жаңғыру» мақаласында жалғасын тапты. Рухани жағынан бай адамұлттық бірегейлік пен ұлттық коды сақтаған, санасы ашық, білімді, ұлтының патриотын»- қалыптастыруымыз керек деп атап көрсетті.

Кілт сөздер: рухани жаңғыру, Қазақстан, білім, ұлттық код, мәдениет.

Аннотации: Главная ценность мира для Абая - это человек, не просто человек, а духовно зрелый человек. Предложенная Абаем концепция «полноценного человека» получила продолжение в статье президента «В фокусе будущего: духовное обновление». Нам необходимо сформировать духовно богатую национальную идентичность и национальный кодекс, открытые, образованные, патриотические нации », - сказал он.

Ключевые слова: духовное возрождение, Казахстан, образование, национальный код, культура.

Annotations: The main value of the world for Abai is a person, not just a person, but a spiritually mature person. The concept of "a full-fledged person" proposed by Abay was continued in the president's article "In the Focus of the Future: Spiritual Renewal". We need to form a spiritually rich national identity and a national code, open, educated, patriotic nations, ”he said.

Key words: spiritual revival, Kazakhstan, education, national code, culture.

Қазақстан – тұғыры биік, егеменді ел. Еліміз жаңа тарихи кезеңге аяқ басты. Ендігі мақсатымыз айқын, бағытымыз анық. Ол – әлемдегі дамыған 30 ел қатарына қосылу. Қазақстанның бірінші жаңғыруы 25 жыл бұрын КСРО-ның қирандысынан шығып, өз жолымызды дербес мемлекет ретінде қалыптастырғандығымыздан басталған болатын. Екінші жаңғыру «Қазақстан-2030» стратегиясының қабылдануымен және жаңа елорда – Астананың салынуымен басталды. Үшінші жаңғыру Елбасының «Болашаққа бағдар: рухани жаңғыру» мақаласымен жалғасын табуда. Ел дамуының жарқын үлгісі мен салиқалы пікірге құрылған «Болашаққа бағдар – рухани жаңғыру» бағдарламасын оқып шықтым. Ұлт санасының жаңғыруын мақсат еткен бұл еңбек – бағдарламалық құжат. Үлкен екі бөлімнен тұратын мақаланың екінші жартысында Елбасы кез келген жаңғырудың ең алдымен Ұлттық болмысқа, дәстүрдің замана сынынан сүрінбей өткен озығына негізделуін қадап айтып отыр. «Абайдың даналығы, Әуезовтың ғұламалығы, Жамбылдың жырлары мен Құрманғазының күйлері» деп басталатын бұл мақаланы бас сұға қойып тыңдамау мүмкін емес! Олай дейтінім, мақалада «Ұлттық салт-дәстүрлеріміз, тіліміз бен музыкамыз, әдебиетіміз, жоралғыларымыз, бір сөзбен айтқанда, ұлттық рухымыз бойымызда мәңгі қалуға тиіс» деген жолдардың астарында үлкен мағына жатыр. Шынында да рухы биік азаматтары бар елдің іргесі мәңгілік болары хақ. Тәуелсіздік алғанымызға санаулы ғана уақыт өтті. Сондықтан, тәуелсіз жас мемлекет ретінде болашағымызға енжарлық танытып, селқос қарауымызға болмайды. Керісінше, өткенімізді білетін, ертеңімізге жарқын қарайтын, аяғын нық басатын еңселі мемлекет болуымыз қажет деп ойлаймын. Рухани жаңғыру бағдарламасының білім саласына қатысты тұсы - келешек ұрпақты кемел білімге сусындататын үлкен мүмкіндік. «Білекті бірді, білімді мыңды жығады» деген қазақ мақалының мән - маңызы ешқашан кемімек емес. Керісінше, уақыт өтіп, заман өзгерген сайын халық нақылының құндылығы артып келе жатыр. Өйткені алдағы дәуір – нағыз білімділердің дәуірі болмақ. «Рухани жаңғыру болашаққа бағдар» мақаласын оқи отырып, өзімнің ой санамды кернеген пікірлеріммен осы баяндамамда бөліскім келеді.

Ұлт болашағы – рухани жаңғыру.

Мемлекет басшысы аталмыш жаңғырудың негізгі қызметі мен ерекшеліктеріне ой жүгіртіп, бұл жаңғырудың маңыздылығына тоқталады: «Жаңғыру атаулы бұрынғыдай тарихи тәжірибе мен ұлттық дәстүрлерге шекеден қарамауға тиіс. Керісінше, замана сынынан сүрінбей өткен озық дәстүрлерді табысты жаңғырудың маңызды алғышарттарына айналдыра білу қажет. Егер жаңғыру елдің ұлттық – рухани тамырынан нәр ала алмаса, ол адасуға бастайды. Сонымен бірге, рухани жаңғыру ұлттық сананың түрлі полюстерін қиыннан қиыстырып, жарастыра алатын құдіретімен маңызды».[1] Саяси, экономикалық реформаларда егеменді еліміз бірқатар жақсы нәтижелерге қол жеткізгені баршаға мәлім. Ол адами құндылықтар, рухани қазына, жастарды тәрбиелеу, олардың бойына патриоттық рухты сіңіре білу жұмысында рухани салаға басымдық берудің қажеттілігін алға қойып отыр. Бұл дегеніміз – ұлтымыздың барлық ұлттық салт – дәстүрлерін, мемлекеттік тіліміз бен әдебиетімізді, мәдениетімізді, ұлттық рухымызды жаңғырту деген асыл ұғымға келіп саяды. «Елбасымыздың рухани жаңғыруға, руханиятқа, білім, ғылымға маңыз беруі – үлкен көрегендік пен ұлттың алға ілгерлеуін жылдам қарқынмен жылжытатын қозғаушы күш. Бұл – тәуелсіз еліміздің бақытты болашағы мен алаңсыз келешегі үшін жасалып жатқан жұмыс. Өйткені, рухани байлықтың кемел болғаны бұл жеке азаматтарымыз үшін де, әрбір жеке тұлғадан құралған қоғам, туған еліміз үшін де өте маңызды үдеріс».[2] Тәуелсіздігімізді жариялағаннан бергі мезгіл ішінде көптеген елеулі табыстарға қол жеткіздік. Бұл Елбасы

жүргізген парасатты көреген саясатының нәтижесі – Еліміздің тыныштығы мен қауіпсіздігінің, көп ұлтты Қазақстан халқының жарастығы мен ынтымақтастығының арқасында болып отыр. Кезінде әлемді билеген Шыңғыс ханның баласы Жошы:

— Ұлы мәртебелі әлем әміршісі хан қандай болу керек ?-деп сұрапты. Сонда Шыңғыс хан: «Хан халқының көңілін табу үшін ақылды, ал халқы ханның көңілін табу үшін тақымды болу керек» [3, 112б] – деп жауап беріпті. Шыңғыс ханның дәріптеп айтып отырған ханы, бүгінде өз тәуелсіздігін алып, жетекші елдердің қатарына ілігіп, өз ойын ашық айта білетін демократиялы елдің азаматтары мен азаматшаларын тәрбиелеу жолында аянбай еңбек еткен – Нұрсұлтан Әбішұлы Назарбаевты көрсеткендей. Еліміздің қай салада болмасын қарыштап дамуы үшін Елбасының халыққа арнаған жолдауларының көмегі көп. Солардың бірі, ұлттық жаңғыру дегеніміз – ұлттық санамен тығыз байланысты. Оның түпкі мақсаты – ұлттық бірегейлікті сақтап, ел ішінде бейбітшілік пен келісім үйлесе отырып, ұлттық береке, бірлік салтанат құрған бәсекеге қабілетті, табысты ел болу. «Сонымен бірге, жаңғыру ұғымының өзі мейлінше көнерген, жаһандық әлеммен қабыспайтын кейбір дағдылар мен әдеттерден арылу дегенді білдіреді»[4], – дейді Н.Ә.Назарбаев. Сондықтан рухани жаңғыру үдерісін дер кезінде қабылданған оң шешім деп танимыз. Осы рухани жаңғырудың жүзеге асырылуын біз және сіз болып, «Бір жағадан бас, бір жеңнен қол шығарып» бірлікте орындауымыз аса қажет. Бәсекеге қабілетті, әлемдік деңгейде танылған әрі дамыған рухани кемел ел болу – Елбасының асыл арманы. Ендеше, мемлекет басшысының жастарға соны серпін, тың бастама ұсынуы келешекке қамданудың әрекеті деп түсінеміз. Рухани жаңғыру – қазақстандықтардың салт-санасы мен дүниетанымын өзгертетін қозғаушы күш. Нұрсұлтан Әбішұлы Назарбаевтың «Болашаққа бағдар: рухани жаңғыру» бағдарламалық мақаласы ел дамуының жарқын үлгісі мен нақты қадамдарын көрсететін келелі ой, салиқалы пікір, батыл шешімдерге құрылған еліміз үшін маңызы зор мақала деп білемін. Мақаланы оқып шығып, осындай ой түйдім. Себебі, оның айтуынша, бұл ұлттық құндылықтарымызды ұмытпай, жаһандық жаңашылдыққа жетелейтін жол. Қазіргі қоғам көзқарасы қалыптасқан зерделі де, зерек тұлға тәрбиелеуі тиіс. Ол үшін ілім-білімге ұмтылып, жан – жақты жетілген жөн. Елбасы аталмыш тұғырнамасында білім, ғылымға ерекше басымдық беріп отыр. «Терең білім – тәуелсіздігіміздің тірегі»[4], – деген Н.Ә.Назарбаев «Мәңгілік ел» болуға қадам басқан тәуелсіз Қазақстанның ендігі жаһандану алдында ұлт ретінде жойылып кетпеуі үшін ұлттық кодын сақтаған, терең білімді, бәсекеге қабілетті, ұлттық құндылықтарын бойына сіңірген ақыл-ойы кемел тұлға болуына маңыз береді. Сонымен қатар, Елбасымыз бұл жолдауында елдің жаңа бағытқа бет бұрып, заман ағымына қарай өзгере отырып, ұлттық салт – дәстүр мен бірегейлікті сақтау қажет екендігін атап өтті. Салт – дәстүр қазақ халқының – ұлттық айнасы десем қателеспеспін. Салт – дәстүрді сақтай отыра, еліміздің сан ғасырлар бойы қаланған іргетасын сақтаймыз. Ал салт – дәстүріміз жоғалатын болса, еліміз түп тамырымен сахнадан жойылады. Осы пікіріме:

Ұлттық дәстүр назардан тыс қалмады,
Салт – ғұрыптар жойылуға әсте болмайды.
«Елім » дейтін қайсар рухты ұрпағың
Ұлттық ғұрып, әдеттерді жоймайды.

Халқымыздың тарихы бар тағылымды,
Салт – дәстүрі үзілмеген нанымды.
Өркендеудің берік діңі етіп ап,
Сенімменен іс тындырар қарымды.

Немқұрайлы қарадық бір кез жерімізге,
Қатер төнді қасиетті тілімізге,
Бүгін, міне, соның бәрін өзгерттік
Жаңаша серпін беріп елімізге, – деп арнайы жазған өлең шумақтарымды арнадым. Осылайша мақалада айтылған әрбір ойдың астарында терең мазмұн мен зерделі пікір жатқандығын көреміз.

«Сананы жаңғыртудың» басты бағыттары.

Н. Ә. Назарбаев бұл ретте, тұтас қоғамның және әрбір қазақстандықтың санасын жаңғыртудың бірнеше бағытына жеке – жеке тоқталады. «Сананы жаңғыртудың» мазмұнын негіздей отырып, Елбасы жаңғырудың алты бағытын белгілейді:

1. Бәсекеге қабілеттілік;
2. Прагматизм;
3. Ұлттық бірегейлікті сақтау;
4. Білімнің салтанат құруы;
5. Қазақстанның революциялық емес, эволюциялық дамуы;
6. Сананың ашықтығы.

Аталмыш бағыттардың бәрі барынша өзектендірілген және уақыттың талаптарына нақты жауап береді. Қазіргі таңда жеке адам ғана емес, тұтас халықтың өзі бәсекелік қабілетін арттырса ғана табысқа жетуге мүмкіндік алады. «Болашақта ұлттың табысты болуы оның табиғи байлығымен емес, адамдарының бәсекелік қабілетімен айқындалады. Сондықтан, әрбір қазақстандық, сол арқылы тұтас ұлт XXI ғасырға лайықты қасиеттерге ие болуы керек. Мысалы, компьютерлік сауаттылық, шет тілдерін білу, мәдени ашықтық сияқты факторлар әркімнің алға басуына сөзсіз қажетті алғышарттардың санатында. Сол себепті, «Цифрлы Қазақстан», «Үш тілде білім беру», «Мәдени және конфессияаралық келісім» сияқты бағдарламалар – ұлтымызды, яғни барша қазақстандықтарды XXI ғасырдың талаптарына даярлаудың қамы»[1], – деп ашып көрсетеді. Бәсекеге қабілеттілік саясат пен экономикада, білім, ғылымда, технологияда, яғни барлық салада болуы тиіс. Бәсеке болған жерде әрбір тұлға өзінің ең сапалы қызмет түрін ұсынады. Сол себептен, ең алғашқы бағыт – бәсекелік қабілеттілік. Ол дегеніміз – ұлттың аймақтық немесе жаһандық нарықта бағасы, я болмаса сапасы жөнінен өзгелерден ұтымды дүние ұсына алуы. Бұл материалдық өнім ғана емес, сонымен бірге, білім, қызмет, зияткерлік өнім немесе сапалы еңбек ресурстары болуы мүмкін. Біз жаңғыру жолында ата - бабамыздан мұра болып, қанымызға сіңген, жүрегімізде лаулаған қасиеттерімізді жандандыруымыз қажет. Мен жолдауда айқын көрсетілген екінші бағыт – «прагматизм» туралы ойымды айтсам, прагматизм – бізге таңсық сөз. Бірақ жолдауды оқи отыра, прагматизмнің сөзінің мағынасын түсінгендей болдым . «Прагматизм» менің ойымша , алға ұмтылу, яғни болашаққа басқан сәтті қадам. Прагматизм – ұлттық байлығымызды айқын біліп, оны үнемді қолдану. Елбасымыз прагматизм заманауи әлемдегі бірден – бір табысты үлгі екендігін және таяу он жылда елдің ұраны болатынын атап өткен. Сонымен қатар, прагматизм бағытын өзімнің «Ұлт болашағы – рухани жаңғыру» атты өлеңімнің үзіндісі арқылы түсіндірсем:

Ұстанады салауатты өмір салтын,
Сақтайды нағыз өрелі қазақ қалпын.
Прагматизм — онжылдықтың ұраны,
Жастардың болашағы болар жарқын.

Ұлттық бірегейлікті біз сақтаймыз,
Елбасының саясатын жақтаймыз.
Өткеннің кертартпа тұстарынан

Бас тартамыз, ел үмітін ақтаймыз.

Көзі ашық, көкірегі ояу болуға
Ұмтылылайық бұл да бір қанымызда.
Болашаққа бағдарды жасап алып,
Алға басар өскелең ұрпағың да.

Ұлттық ұлы мұраты — бұл жаңғыру,
Бүгіні мен болашақты жол қылу,
Ұлттық құндылықты қастерлеумен
Алға қарай , өрге қарай ұмтылу.

Айқын болар ұлтымның болашағы,
Өрелі ойлы болады ұрпақтары,
Зайырлы мемлекеттің алар шыңы
Жарқырай бермек тәуелсіздік ақ таңы.

Ұлы мұрат, ұлы мақсат бір мүдде
Өрлеудеміз жаһандану әлемінде.
Ұрпағыңыз озық ойлы болады
Шарықтап білімнің өр көгінде.

Елімізді рухани жаңғыртамыз,
Жолын іздеп бабалардан қалған із,
Қазақпенен мақтанатын рухпенен
Намысты, ұлтжанды ұрпағымыз!

Қанымызға сіңген көптеген дағдылар мен таптаурын болған қасаң қағидаларды өзгертпейінше, біздің толыққанды жаңғыруымыз мүмкін емес. Төл тарихымызға, бабаларымыздың өмір салтына бір сәт үңіліп көрсек, шынайы прагматизмнің талай жарқын үлгілерін табуға болады. Халқымыз ғасырлар бойы туған жердің табиғатын көздің қарашығындай сақтап, оның байлығын үнемді, әрі орынды жұмсайтын теңдесі жоқ экологиялық өмір салтын ұстанып келді. Тек өткен ғасырдың ортасында, небәрі бірнеше жыл ішінде миллиондаған гектар даламыз аяусыз жыртылды. Бағзы замандардан бері ұрпақтан ұрпаққа жалғасып келген ұлттық прагматизм санаулы жылда адам танымастай өзгеріп, ас та төк ысырапшылдыққа ұласты. Соның кесірінен, Жер-Ана жаратылғаннан бері шөбінің басы тұлпарлардың тұяғымен ғана тапталған даланың барлық құнары құрдымға кетті. Түгін тартсаң майы шығатын мыңдаған гектар миялы жерлеріміз экологиялық апат аймақтарына, Арал теңізі аңқасы кепкен қу медиен шөлге айналды. Осының бәрі – жерге аса немқұрайлы қараудың ащы мысалы. Біз жаңғыру жолында бабалардан мирас болып, қанымызға сіңген, бүгінде тамырымызда бүлкілдеп жатқан ізгі қасиеттерді қайта түлетуіміз керек. Прагматизм – өзіңнің ұлттық және жеке байлығыңды нақты білу, оны үнемді пайдаланып, соған сәйкес болашағыңды жоспарлай алу, ысырапшылдық пен астамшылыққа, даңғойлық пен кердеңдікке жол бермеу деген сөз. Қазіргі қоғамда шынайы мәдениеттің белгісі – орынсыз сән – салтанат емес. Керісінше, ұстамдылық, қанағатшылдық пен қарапайымдылық, үнемшілдік пен орынды пайдалану көргенділікті көрсетеді. Нақты мақсатқа жетуге, білім алуға, саламатты өмір салтын ұстануға, кәсіби тұрғыдан жетілуге басымдық бере отырып, осы жолда әр нәрсені ұтымды пайдалану – мінез-құлықтың прагматизмі деген осы. Бұл – заманауи әлемдегі бірден-бір табысты үлгі. Ұлт немесе жеке адам нақты бір межеге бет түзеп, соған

мақсатты түрде ұмтылмаса, ертең іске аспақ түгілі, елді құрдымға бастайтын популистік идеологиялар пайда болады. Өкінішке қарай, тарихта тұтас ұлттардың ешқашан орындалмайтын елес идеологияларға шырмалып, ақыры су түбіне кеткені туралы мысалдар аз емес. Өткен ғасырдың басты үш идеологиясы – коммунизм, фашизм және либерализм біздің көз алдымызда күйреді. Бүгінде радикалды идеологиялар ғасыры келмеске кетті. Енді айқын, түсінікті және болашаққа жіті көз тіккен бағдарлар керек. Адамның да, тұтас ұлттың да нақты мақсатқа жетуін көздейтін осындай бағдарлар ғана дамудың көгіне темірқазық бола алады. Ең бастысы, олар елдің мүмкіндіктері мен шама – шарқын мұқият ескеруге тиіс. Яғни, реализм мен прагматизм ғана таяу онжылдықтардың ұраны болуға жарайды.Ұлттық бірегейлікті сақтау – жаңғырудың келесі бағыты. Ұлттық жаңғыру деген ұғымның өзі ұлттық сананың кемелденуін білдіреді. Оның екі қыры бар. Біріншіден, ұлттық сана-сезімнің көкжиегін кеңейту. Екіншіден, ұлттық болмыстың өзегін сақтай отырып, оның бірқатар сипаттарын өзгерту. Қазір салтанат құрып тұрған жаңғыру үлгілерінің қандай қатері болуы мүмкін? Қатер жаңғыруды әркімнің ұлттық даму үлгісін бәріне ортақ, әмбебап үлгіге алмастыру ретінде қарастыруда болып отыр. Алайда, өмірдің өзі бұл пайымның түбірімен қате екенін көрсетіп берді. Іс жүзінде әрбір өңір мен әрбір мемлекет өзінің дербес даму үлгісін қалыптастыруда. Ұлттық салт-дәстүрлеріміз, тіліміз бен музыкамыз, әдебиетіміз, жоралғыларымыз, бір сөзбен айтқанда ұлттық рухымыз бойымызда мәңгі қалуға тиіс. Сонымен бірге, жаңғыру ұғымының өзі мейлінше көнерген, жаһандық әлеммен қабыспайтын кейбір дағдылар мен әдеттерден арылу дегенді білдіреді. Мысалы, жершілдікті алайық. Әрине, туған жердің тарихын білген және оны мақтан еткен дұрыс. Бірақ, одан да маңыздырақ мәселені – өзіңнің біртұтас ұлы ұлттың перзенті екеніңді ұмытуға әсте болмайды. Біз әркім жеке басының қандай да бір іске қосқан үлесі мен кәсіби біліктілігіне қарап бағаланатын меритократиялық қоғам құрып жатырмыз. Бұл жүйе жең ұшынан жалғасқан тамыр – таныстықты көтермейді. Осының бәрін егжей – тегжейлі айтып отырғандағы мақсатым – бойымыздағы жақсы мен жаманды санамалап, теру емес. Мен қазақстандықтардың ешқашан бұлжымайтын екі ережені түсініп, байыбына барғанын қалаймын. Біріншісі – ұлттық код, ұлттық мәдениет сақталмаса, ешқандай жаңғыру болмайды. Екіншісі – алға басу үшін ұлттың дамуына кедергі болатын өткеннің кертартпа тұстарынан бас тарту керек. Келесі бағыт – блімнің салтанат құруы. Білімді, көзі ашық, көкірегі ояу болуға ұмтылу – біздің қанымызда бар қасиет. «Тәуелсіздік жылдарында қыруар жұмыс жасалды. Біз он мыңдаған жасты әлемнің маңдайалды университеттерінде оқытып, дайындадық. Бұл жұмыс өткен ғасырдың тоқсаныншы жылдарының басында қолға алынған «Болашақ» бағдарламасынан басталды. Елімізде өте жоғары деңгейдегі бірқатар университеттер ашылды, зияткерлік мектептер жүйесі қалыптасты. Басқа да көптеген іс тындырылды. Дегенмен, білімнің салтанаты жалпыға ортақ болуға тиіс. Оның айқын да, бұлтартпас себептері бар» »[5]. Технологиялық революцияның беталысына қарасақ, таяу онжылдық уақытта қазіргі кәсіптердің жартысы жойылып кетеді. Экономиканың кәсіптік сипаты бұрын – соңды ешбір дәуірде мұншама жедел өзгермеген. Біз бүгінгі жаңа атаулы ертең-ақ ескіге айналатын, жүрісі жылдам дәуірге аяқ бастық. Бұл жағдайда кәсібін неғұрлым қиналмай, жеңіл өзгертуге қабілетті, аса білімдар адамдар ғана табысқа жетеді. Осыны бек түсінгендіктен, біз білімге бөлінетін бюджет шығыстарының үлесі жөнінен әлемдегі ең алдыңғы қатарлы елдердің санатына қосылып отырмыз. Табысты болудың ең іргелі, басты факторы білім екенін әркім терең түсінуі керек. Жастарымыз басымдық беретін межелердің қатарында білім әрдайым бірінші орында тұруы шарт. Себебі, құндылықтар жүйесінде білімді бәрінен биік қоятын ұлт қана табысқа жетеді. Қазақстанның революциялық емес, эволюциялық дамуы да жаңғыруымызда ерекше орын алады. Биыл Еуразия құрлығының ұлан-ғайыр аумағын астаң-кестең еткен 1917 жылдың қазан

айындағы оқиғаға 103 жыл толады. Күллі ХХ ғасыр революциялық сілкіністерге толы болды. Бұл осы аумақтағы барша ұлттарға мейлінше әсер етіп, бүкіл болмысын өзгертті. Әрбір жұрт тарихтан өзінше тағылым алады, бұл – әркімнің өз еркіндегі шаруа. Біреуге өзіңнің көзқарасыңды еріксіз таңуға ешқашан болмайды. Бізге тарих туралы өздерінің субъективті пайымдарын тықпалауға да ешкімнің қақысы жоқ. Өткен ХХ ғасыр халқымыз үшін қасіретке толы, зобалаң да зұлмат ғасыр болды. Біріншіден, ұлттық дамудың көнеден жалғасып келе жатқан өзімізге ғана тән жолы біржола күйретіліп, қоғамдық құрылымның бізге жат үлгісі еріксіз таңылды. Екіншіден, ұлтымызға адам айтқысыз демографиялық соққы жасалды. Оның жарасы бір ғасырдан бері әлі жазылмай келеді. Үшіншіден, қазақтың тілі мен мәдениеті құрдымға кете жаздады. Төртіншіден, еліміздің көптеген өңірлері экологиялық апат аймақтарына айналды. Әрине, тарих тек ақтаңдақтардан тұрмайды. ХХ ғасыр Қазақстанға бірқатар игіліктерін де берді. Индустрияландыруды, әлеуметтік және өндірістік инфрақұрылымдардың құрылуын, жаңа интеллигенцияның қалыптасуын осыған жатқызуға болады. Бұл кезеңде елімізде белгілі бір жаңғыру болды. Бірақ, бұл – ұлттың емес, аумақтың жаңғыруы еді. Біз тарихтың сабағын айқын түсінуіміз керек. Революциялар дәуірі әлі біткен жоқ. Тек оның формасы мен мазмұны түбегейлі өзгерді. Біздің кешегі тарихымыз бұлтартпас бір ақиқатқа – эволюциялық даму ғана ұлттың өркендеуіне мүмкіндік беретініне көзімізді жеткізді. Бұдан сабақ ала білмесек, тағы да тарихтың темір қақпанына түсеміз. Ендеше, эволюциялық даму қағидасы әрбір қазақстандықтың жеке басының дербес бағдарына айналуға тиіс. Бірақ, қоғамның эволюциялық дамуы қағида ретінде мәңгі тұмшаланудың синонимі емес. Сол себепті, тарихтың ащы сабағын түсініп қана қоймай, өзіміз күнде көріп жүрген қазіргі құбылыстардан ой түйіп, болашақтың беталысына қарап, пайым жасай білу де айрықша маңызды. Бүгінде революциялар өңін өзгертіп, ұлттық, діни, мәдени, сепаратистік перде жамылды. Бірақ, бәрі де, түптеп келгенде, қантөгіспен, экономикалық күйреумен аяқталатынын көріп отырмыз. Сондықтан, әлемдегі оқиғаларды ой елегінен өткізіп, қорытынды жасау – қоғамның да, саяси партиялар мен қозғалыстардың да, білім беру жүйесінің де ауқымды дүниетанымдық, рухани жұмысының бір бөлігі. Сананың ашықтығы – жаңғырудың келесі бағыты. Көптеген проблема әлемнің қарқынды өзгеріп жатқанына қарамастан, бұқаралық сана-сезімнің «от басы, ошақ қасы» аясында қалуынан туындайды. Бір қарағанда, жер жүзіндегі миллиардтан астам адам өзінің туған тілімен қатар, кәсіби байланыс құралы ретінде жапатармағай оқып жатқан ағылшын тілін біздің де жаппай және жедел үйренуіміз керектігі еш дәлелдеуді қажет етпейтіндей. Еуропалық Одақтың 400 миллионнан астам тұрғыны ана тілдері – неміс, француз, испан, итальян немесе басқа да тілдерді сыйламай ма? Әлде 100 миллиондаған қытай мен индонезиялықтар, малайлар ағылшын тілін еріккеннен үйреніп жатыр ма? Бұл – бәзбіреулердің әншейін қалауы емес, жаһандық әлемге еркін кірігіп, жұмыс істеудің басты шарты. Бірақ, мәселе бұған да тіреліп тұрған жоқ. Сананың ашықтығы зерденің үш ерекшелігін білдіреді. Біріншіден, ол дүйім дүниеде, Жер шарының өзіне қатысты аумағында және өз еліңнің айналасында не болып жатқанын түсінуге мүмкіндік береді. Екіншіден, ол жаңа технологияның ағыны алып келетін өзгерістердің бәріне дайын болу деген сөз. Таяудағы он жылда біздің өмір салтымыз: жұмыс, тұрмыс, демалыс, баспана, адами қатынас тәсілдері, қысқасы, барлығы түбегейлі өзгереді. Біз бұған да дайын болуымыз керек. Үшіншіден, бұл – өзгелердің тәжірибесін алып, ең озық жетістіктерін бойға сіңіру мүмкіндігі. Азиядағы екі ұлы держава – Жапония мен Қытайдың бүгінгі келбеті – осы мүмкіндіктерді тиімді пайдаланудың нағыз үлгісі. «Өзімдікі ғана таңсық, өзгенікі – қаңсық» деп кері тартпай, ашық болу, басқалардың ең озық жетістіктерін қабылдай білу, бұл – табыстың кілті, әрі ашық зерденің басты көрсеткіштерінің бірі. Егер қазақстандықтар жер жүзіне үйден шықпай, терезеден телміріп отырып баға беретін болса, әлемде, құрлықта, тіпті іргедегі

елдерде қандай дауыл соғып жатқанын көре алмайды. Көкжиектің арғы жағында не болып жатқанын да біле алмайды. Тіпті, бірқатар ұстанымдарымызды түбегейлі қайта қарауға мәжбүрлейтін сыртқы ықпалдардың байыбына барып, түсіне де алмай қалады.

Еліміздің тарихы мен салт – дәстүрі ешқашан өлмек емес, әрбір қадамы нық болуын, болашаққа сеніммен бет алғанын қалаймын. Нұрсұлтан Әбішұлы Назарбаевтың «Болашаққа бағдар – рухани жаңғыру» жолдауы тәуелсіз мемлекетіміздің ертеңін айқындайтын, «Мәңгілік ел» болуымызға кепіл болады деп сенемін! «Мәңгілік ел» болуымыз үшін бізге ауадай қажетті қасиеттер мен құндылықтардың қайнары тоғысып, ақыл-парасаты толысқан, ғаламдық ғылымды игерген адамдар көп болса, еліміз өркениетті, бәсекеге қабілетті болатыны ақиқат. Білім – рухани жаңғырудың басты алғышарты. Өйткені, ой жүйесі терең, алыстан пайымдап, тереңнен тамырланған дүниетанымы кең адам ғана бәсекеге төтеп береді деген ауқымды ұғымды білдіреді. Мен Елбасының осы сөздерін толық қолдай отырып, рухани мәдениеттің дамуы үшін тағылымды ұлттық тәрбиенің қайнарынан сусындап, биік адами құндылықтардың кемелдену барысында әрбір маман иесі кәсіби қызметін жоғары деңгейде жүзеге асыруы қажеттілігін түсінемін. Білім мен тәрбиесі ғажайып түрде үндескен, ұлттық идеологиясы темірқазығына айналған табысты ел болуымыз үшін жақсылыққа ұмтылып, жаманшылықтан арылып, саналы түрде барлық қасиеттерімізді ізгілендіріп, сананы рухани жағынан үнемі жетілдіріп, дамытып отыруға тиістіміз. Тәуелсіз еліміздің болашағы – жастарымыздың интеллектуалды көрсеткіштері олардың тек білім деңгейімен ғана емес, сонымен бірге олардың ұлттық тәрбиесімен, рухани жаңғыруымен де тікелей байланысты. Ұлттық кодтың өзегін сақтай отырып, болашаққа қадам басуымыз қажет. Жастарымыз басымдық беретін межелердің қатарында білім жүйесі әрдайым бірінші кезектегі орында тұруы міндет деп есептеймін. Болашаққа бағдар ретінде Ғ. Дәукеев атындағы Алматы энергетика және байланыс университетінің профессор-оқытушылар құрамы, әскери қызметшілері және осы оқу орнында білім алып жатқан жастарымыз Елбасының осы сөздерін өздерінің алға қойған өмірлік мақсаттарына енгізе отырып, еліміздің рухани тұрғыдан дамып, интеллектуалдық дәрежесінің жоғарылауына үлесін қосады деген сенімдемін.

ПРОБЛЕМЫ И ПЕРСПЕКТИВЫ ИННОВАЦИОННОГО РАЗВИТИЯ КАЗАХСТАНА

Демеуова Гулия Бакеновна
лектор кафедры «Экономика и финансы»
Казахстанский инженерно-технологический университет
E-mail: demeuova77@mail.ru

В современном мире в условиях ускорения научно-технического прогресса инновации приобретают решающее значение для устойчивого роста национальной экономики, повышения ее конкурентоспособности. Принятые программы в данном направлении играют положительную роль. Однако для решения долгосрочной задачи необходимо время, с одной стороны, с другой – выверенные решения. Инновационное развитие – это комплексная задача, важнейшей составляющей которой является производство высококачественной казахстанский продукции, которая позволит продавать ее на мировых рынках. Как обязательная мера продвижения казахстанских товаров – это создание соответствующей логистических центров на этих рынках.

В Казахстане основные элементы национальной инновационной системы созданы в течение последних лет, но доминирует устаревшее представление о линейной модели инновационной деятельности и элементарная цепочка для выявления эффектов научно-технического прогресса: затраты на науку - результирующий прирост абсолютного объема продаж. Тем не менее, в постиндустриальной экономике процесс диффузии инноваций часто идет нелинейным путем, развиваются процессы кооперации и сотрудничества по разработке нововведений на доконкурентной стадии, распространение инноваций идет в кластерах с меньшими затратами, чем в отдельных фирмах и т.д.

Применение системного подхода при формировании инновационной политики в развитых странах мира приобрело первостепенное значение, особенно на фоне таких современных тенденций развития мировой экономики:

- конкуренция за качественный человеческий капитал становится важнейшей характеристикой мирового инновационного развития, растущая мобильность высококвалифицированного персонала также обеспечивает процессы распространения знаний;
- роль информационных технологий в процессе распространения знаний становится все более актуальной для дальнейшего роста инновационной активности, процессы распространения знаний вышли за пределы отдельных экономик;
- глобализация заставляет компании конкурировать на все более высоких уровнях технологий и в тоже время стимулирует процессы специализации и локализации инноваций.

Страны, реализовавшие концепцию системного подхода к проведению инновационной политики, сумели за короткий исторический период времени создать эффективные национальные инновационные системы, включающие в себя механизмы взаимодействия государства, бизнеса, науки и образования и добиться увеличения общей наукоемкости ВВП [1, с. 12].

Главный источник внебюджетных средств — предпринимательский сектор, в котором лидируют крупные национальные и транснациональные корпорации. Корпорации предпринимательского сектора в развитых странах исторически сложились как важнейшие структуры национальных инновационных систем. Именно они, одновременно финансируя исследования и воплощая в реальные продукты и технологии научные результаты и изобретения, берут на себя экономическую ответственность за основные направления научно-технического прогресса, на их долю приходится большая часть финансирования науки силами частного сектора. Предпринимательский сектор является и останется в перспективе крупнейшим исполнителем НИОКР как по объему расходуемых средств, так и по числу занятых научными исследованиями ученых и инженеров.

Отсутствие комплексного, системного подхода к управлению инновационными процессами сдерживает развитие инновационного потенциала страны и не позволяет правильно обозначить приоритеты его дальнейшего развития. Можно выделить следующие основные проблемы, нерешенность которых негативно влияет на развитие отечественного инновационного потенциала:

- незавершенность большинства научных разработок технологий и продуктов с целью их выноса на рынок для востребованности потребителями. Это резко снижает ценность предлагаемых технологий (или продуктов) в глазах потенциальных партнеров;
- отсутствие современных механизмов внедрения технологических нововведений и выведения их на рынок. В рыночных условиях механизм освоения нововведений неразрывно связан с малым инновационным бизнесом, для которого характерен высокий риск, но и высокая отдача в случае успеха. В развитых экономиках существует особый

сектор народного хозяйства, обеспечивающий необходимые условия (инфраструктуру) для развития малого инновационного предпринимательства;

- отсутствие развитых инфраструктурных элементов содействия инновационным проектам, таких как технологические парки и специализированные бизнес-инкубаторы, сеть фондов рискового финансирования (венчурных фондов), специальные финансовые механизмы поддержки фирм на этапе их быстрого роста, сертифицированные оценщики фирм и интеллектуальной собственности и др.;

- отсутствие на внутреннем рынке платежеспособного спроса на передовые технологии и промышленные нововведения. Наука и научно-техническая деятельность относятся к сфере услуг и эти услуги должны быть востребованы рынком. К сожалению, отечественный рынок научных услуг и наукоемкой продукции в настоящее время очень мал.

Большинство предприятий не могут позволить себе «покупать» услуги науки. Для реализации системного подхода к формированию инновационной системы необходимо выделить и проанализировать ее основные подсистемы, где государство через прямое или косвенное участие может эффективно реализовать инновационную политику. Инновационная система подразделяется на следующие основные подсистемы, каждая из которых включает, соответственно, такие элементы:

1. Научный потенциал, необходимый фактор для инновационного развития формируется путем создания развитой сферы прикладных исследований, осуществляющих «доводку» фундаментальных разработок до уровня коммерческого применения; Научный потенциал включает:

- государственные научные организации

-национальные научные центры, научно-исследовательские институты, высшие учебные заведения, проектные институты;

- научные организации при национальных компаниях, лаборатории при крупных предприятиях;

- частные научно-исследовательские и проектные институты;

- малое и среднее предпринимательство, занимающееся научными исследованиями;

- научные кадры и индивидуальных изобретателей; - материально-техническую базу.

На сегодняшний день научный потенциал страны представлен научными организациями Министерства образования и науки, отраслевых министерств, частных научно-исследовательских организаций, центрами исследований по направлениям научных исследований на правах хозяйственного ведения, координирующих деятельность институтов соответствующего профиля, а также научно-исследовательских институтов, находящихся в ведении национальных компаний.

2. Инновационное предпринимательство, предусматривающее развитие связующей (посреднической) роли между научно-технической и производственной сферами. Конечной целью инновационного предпринимательства является развитие предприятий, способных оперативно реагировать на текущую конъюнктурную ситуацию рынка и налаживать серийные производства конкурентоспособной наукоемкой продукции нового поколения и повышенного спроса на уровне мировых стандартов; Инновационное предпринимательство включает:

- бизнес-ангелов;

- предприятия;

- инновационных менеджеров;

- многоуровневая инновационная инфраструктура, определяющая комплекс взаимосвязанных производственных, консалтинговых, образовательных и информационных структур, обслуживающих и обеспечивающих условия для

реализации инновационной деятельности; Инновационная инфраструктура состоит из следующих элементов:

- национальные технологические парки;
- региональные технологические парки;
- технологические бизнес — инкубаторы;
- наукограды.

Финансовая инфраструктура, обеспечивающая комплексное финансирование научно-производственных и образовательных процессов в сфере инновационно-технологического развития, основанная на сочетании различных механизмов прямой и косвенной государственной поддержки инновационного предпринимательства и инфраструктуры.

Финансовая инфраструктура состоит из следующих элементов:

- государственные институты развития;
- венчурные фонды;
- предприятия;
- индивидуальные предприниматели;
- банки второго уровня;
- и другие [2].

Одной из основных задач Министерства образования и науки является активизация инновационной деятельности в образовательных учреждениях, а также научно-технологическое сопровождение инновационной деятельности. Поэтому для развития экономики республики в условиях глобализации и подготовки к вступлению в ВТО необходимо принять государственную политику, ориентированную на признание приоритетности инновационной деятельности в повышении конкурентоспособности отечественной продукции, обеспечении экономического развития и безопасности страны, повышении уровня жизни населения. Основными принципами государственной инновационной политики должны стать финансовое обеспечение инновационных программ и проектов, направленных на решение важнейших социально-экономических задач, формирование инновационной инфраструктуры и подготовка кадров для инновационной сферы [3,с.29].

1. Переход экономики республики на инновационный путь развития невозможен без формирования нормативной правовой базы, благоприятствующей развитию инновационной деятельности, основой которой должен стать Закон «Об инновационной деятельности».

2. В Казахстане научно-техническая сфера до настоящего времени не стала базовым элементом социально-экономического развития общества. С целью реализации стратегических направлений научно-технологического развития необходимо откорректировать приоритетные направления развития отечественной науки и техники, выявить причины и факторы, сдерживающие их развитие, определить реальные механизмы по их разрешению.

3. По сравнению с экономически развитыми странами условия для развития инновационной деятельности в Казахстане имеют принципиальные отличия. В частности, в республике инновационная деятельность в основном осуществляется на основе привлечения прямых иностранных инвестиций.

4. Наряду с прямыми инвестициями в страну приходят новые технологии, новый менеджмент. Для большинства предприятий приобретение иностранных технологий и лицензий является большим стимулом, так как это позволяет им выйти на мировой рынок. Вместе с тем, неконтролируемый поток иностранных технологий может привести к подавлению развития национального научно-производственного комплекса, что

создает реальную опасность возникновения технологической зависимости отечественной промышленности от зарубежных разработок.

5. В Казахстане в условиях ограниченных возможностей государственного бюджета из средств, выделяемых на фундаментальные и прикладные научные исследования, практически невозможно выделить долю непосредственно на доведение результатов научных исследований (разработок) до серийного производства. В связи с этим необходимо предусмотреть в республиканском бюджете увеличение ежегодных ассигнований на научно-технологическое развитие и доведение его до 2 % от ВВП. Кроме того, с целью завершения и продвижения на рынок наиболее перспективных разработок, необходимо сформировать сеть государственных и негосударственных региональных инновационных фондов и центров, шире привлекать для этих целей внебюджетные средства.

6. В республике не налажена система подготовки кадров для инновационной сферы. Основными причинами этого являются — значительное ослабление связи системы высшего образования с прикладной наукой и производством, отсутствие отечественных учебных программ, учебников и учебных пособий по инноватике, соответствующих государственных стандартов образования. В связи с этим, необходима государственная поддержка и приоритетная подготовка научных кадров для отраслей наук, имеющих первостепенное значение для преодоления технологического отставания и структурной перестройки казахстанской экономики. Необходимо создать реальные условия для интеграции вузов страны с научно-исследовательскими институтами и научными центрами с учетом кадрового потенциала, материально-технической базы, потребностей инновационного развития и создание, на ее основе, научно-образовательных комплексов по приоритетным направлениям научных исследований.

Таким образом, мы видим, что в силу отсутствия эффективных и развитых инструментов в сфере права, технологий и научных кадров, общее состояние социально-экономического развития сложно охарактеризовать как инновационно-направленное, несмотря на имеющиеся у Казахстана возможности и инновационные достижения.

Оценка состояния и перспектив казахстанской экономики позволяет утверждать, что недостаточно применяется последовательная, цельная система инновационного развития казахстанского общества, основой которой должна быть инновационная экономика. При всем этом источником должен быть научно-технический фактор, а результатом – новые предприятия, производящие новые продукты и услуги, которые будут обеспечивать рост благосостояния и устойчивое социально-экономическое развитие. Для того, чтобы повысить конкурентоспособность страны на мировом рынке нужно активно развивать высокотехнологичные отрасли и строить эффективную национальную инновационную систему. Без этого не будет инновационного прогресса.

Список использованной литературы:

1. Инновационная модель развития национальной экономики. // Panorama, 2019, № 4–5, с.12.

2. Арзамасцев Н. В., Бочаров А. В. Государственная инновационная политика 2017, с.11.

3. Сеть ИНТЕРНЕТ

«ҚАЗАҚ БІЛІМІНІҢ РУХАНИ ДІЛДІК ЖАҢҒЫРУЫ»

Бекежан Алтыншаш Ержанқызы
№155 ЖББМ қазақ тілі мен әдебиеті пәнінің мұғалімі

Altynshash-14@mail.ru

«Тәуелсіздік тірегің соғып тұрған жүрегің...» .

Тәуелсіздік ұғымының өзі еркіндікке қол жеткізген халқымыз,еліміз, жеріміз үшін баға жетпес жетістік, құндылық деп білемін. Қазақ даласы өз тәуелсіздігін алғалы міне 30 жылдың жүзі болса, отыз жылда қол жеткізген белестер ұшан теңіз. Оны тілдің дамуынан да,мәдениеттен де, білім саласынан да, экономика жағынан да алға ілгерілеген нәтижелерден байқауымызға болады.

Әр саланың өз мамандары осы күнге дейін жоғары көтерілген баспалдақтарын жарыса жазып та жатқан шығар. Мен педагог болғандықтан әрі қазақ тіліне жанашыр ,өзге тілді мектептердегі қазақ тілі мен әдебиеті пәніннің мұғалімі болғандықтан педагогика салсындағы жаңғыру мен жаңару туралы өз мақаламда ашық, баса көрсеткім келіп тұр.

Тәуелсіз Қазақстанның негізгі ұйытқысы болып, аяғына тік тұруға бірден –бір күшін салған елбасы Н.Ә.Назарбаевтың еңбегін айтпай кетпеске болмас. Осы турада Н.Ә.Назарбаевтың өткенді сараптай отырып келешекке деген мақаласын жариялаған еді, мен де ұлы сөздерін тілге тиек етіп ұсына кеткім келеді.«Болашаққа бағдар: рухани жаңғыру» атты мақаласында «ұлттық сана, бәсекелік қабілет, прагматизм, Ұлттық бірегейлікті сақтау, Білімнің салтанат құруы, Қазақстанның революциялық емес, эволюциялық дамуы, Сананың ашықтығы» барлығы түгелімен қамтылған. Соның ішінде Қазақстан Республикасында «білімнің салтанат құруына» мән бергім келіп тұр. Тарихты көз жүгіртіп , білім, ғылымда басып өткен жолдарға елбасы сөздерімен шолу жасайық.

«Тәуелсіздік жылдарында қыруар жұмыс жасалды. Біз он мыңдаған жасты әлемнің маңдай алды университеттерінде оқытып, дайындадық. Бұл жұмыс өткен ғасырдың тоқсаныншы жылдарының басында қолға алынған «Болашақ» бағдарламасынан басталды. Елімізде өте жоғары деңгейдегі бірқатар университеттер ашылды, зияткерлік мектептер жүйесі қалыптасты. Басқа да көптеген іс тындырылды.

Дегенмен, білімнің салтанаты жалпыға ортақ болуға тиіс. Оның айқын да, бұлтартпас себептері бар. Технологиялық революцияның беталысына қарасақ, таяу онжылдық уақытта қазіргі кәсіптердің жартысы жойылып кетеді.

Экономиканың кәсіптік сипаты бұрын-соңды ешбір дәуірде мұншама жедел өзгермеген.

Біз бүгінгі жаңа атаулы ертең-ақ ескіге айналатын, жүрісі жылдам дәуірге аяқ бастық. Бұл жағдайда кәсібін неғұрлым қиналмай, жеңіл өзгертуге қабілетті, аса білімдар адамдар ғана табысқа жетеді.

Осыны бек түсінгендіктен, біз білімге бөлінетін бюджет шығыстарының үлесі жөнінен әлем¬дегі ең алдыңғы қатарлы елдердің санатына қосылып отырмыз.

Табысты болудың ең іргелі, басты факторы білім екенін әркім терең түсінуі керек. Жастарымыз басымдық беретін межелердің қатарында білім әрдайым бірінші орында тұруы шарт. Себебі, құндылықтар жүйесінде білімді бәрінен биік қоятын ұлт қана табысқа жетеді».

Бүгінгі таңда отыз жылды артқа тастаған еліміздің педагогикасында біршама өзгерістер орын алды. Білім және ғылым министрлігі шет елдердегі білім беру саласындағы қарқынды, білім беру жүйесін саралай отырып көптеген өзгерістер енгізді. Яғни жаңарту мақсатында орын алған жүйелер қазіргі уақытта жүйеге түскен , өз нәтижесін берген жоспардың бірі деп атасамда болады. Мұғалім педагогтарды «Өрлеу» орталықтары жаңа бағыттағы біліммен қаруландырып ,жыл сайын курс өткізіп,сынама тест алып дайындауда. Алған білімді практика жүзінде педагогтар мектепке келіп

шәкірттеріне жүзеге асыруда. ОСы әдістердің арқасында ұстаз үшін де оқушы үшін де жеңіл әрі тереңірек үңілуге өз көмегін беруде.

Білім беру жүйесі - сабақтастығы бар білім беру бағдарламалары мен әр түрлі деңгей мен бағыттағы мемлекеттік білім беру стандарттары жүйесінің, оларды әртүрлі ұйымдастыру құқықтық формадағы, типтегі және түрдегі білім беру мекемелерінде іске асырушы тармақтардың, сонымен бірге білім беруді басқару органдары жүйесінің жиыны. Қазіргі білім беру жүйесінің мақсаты - бәсекеге қабілетті маман дайындау. Мектеп – үйрететін орта, оның жүрегі - мұғалім. Ізденімпаз мұғалімнің шығармашылығындағы ерекше тұс - оның сабақты түрлендіріп, тұлғаның жүрегіне жол таба білуі. Ұстаз атана білу, оны қадір тұту, қастерлеу, арындай таза ұстау - әр мұғалімнің борышы. Ол өз кәсібін, өз пәнін, барлық шәкіртін , мектебін шексіз сүйетін адам.Өзгермелі қоғамдағы жаңа формация мұғалімі – педагогикалық құралдардың барлығын меңгерген, тұрақты өзін-өзі жетілдіруге талпынған, рухани дамыған, толысқан шығармашыл тұлға құзыреті. Осы айтылғандарды жинақтай келіп, жаңа формация мұғалімі- рефлекцияға қабілетті, өзін-өзі жүзеге асыруға талпынған әдіснамалық, зерттеушілік, дидактикалық - әдістемелік, әлеуметтік тұлғалы,коммуникативтілік, ақпараттық және тағы басқа құдыреттіліктердің жоғары деңгейімен сипатталатын рухани- адамгершілікті, азаматтық жауапты, белсенді, сауатты, шығармашыл тұлға.Нәтижеге бағытталған білім моделі мен басқарудың жаңа парадигмасы аясында жекелеген ұғымдар мен нормаларды және тиімді педагогикалық технологияларды меңгеру үшін педагогтардың кәсіби мәдениетін дамытуға бағытталған оқу қажеттіліктері туындылап отыр.Біліктілік арттыру жүйесінде педагогтардың оқу қажеттіліктері нақты білімнің мәнін түсінуге, соның нәтижесінде өзіндік іс - әрекетке енуге және жеке өміріндегі тәжірибені жетілдіру мақсаттарына байланысты қалыптасады. Осы заманғы мұғалім оқуға үлкен потенциалдық мүмкіндіктермен келеді. Басқаша айтқанда ересектерге арналған, жалпы және кәсіби білімнің қажеттілігін дамыту, ғылым, білім мен мәдениет жетістіктері арқылы адамдардың жалпы мәдениеті мен әлеуметтік белсенділікті дамытуға бағытталған танымдық іс-әрекетке ынталандыру үшін білім беру. Қазіргі білім беру парадигмасы «білікті адамға» бағытталған білімнен «мәдениет адамына» бағытталған білімге көшуді көздейді. Бұл білім беру жаңаша ұйымдастыру- оның философиялық , психологиялық, педагогикалық негіздерін, теориясы мен тәжірибесін тереңірек қайта қарауды қажет етеді. Сондықтан бүгінгі күні еліміздің білім жүйесінде оқыту үдерісін тың идеяларға негізделген жаңа мазмұнын қамтамасыз ету міндеті тұр. Яғни жалпақ тілмен айтсақ педагог та оқушы да жан-жақсы болады. Бұл күнге дейін білім беру саласында, тәуелсіздік алған 1991жылдан бері дәстүрлі оқыту жүйесі болып келсе, педагог бар білгенін оқушыларға айтып, ауыздарына салып беріп, дайын дүниені жазғызып, жаттатқызып оқып, үй тапсырмасы ретінде дайынды түсінік ретінде айту беріліп келген болатын. Ал, қазіргі кезде бұл жүйе өзгеріп ұстазға бұндай жүктен гөрі оқушылрды сабақ материалына қызықтырып , ары қарай сабақ тапсырмаларын шәкірттер өздері ізденіп орындайды.Ұстаз тек бағдарлаушы,тек бағыт береді. Елбасымыздың жолдауында айтқандай: «Болашақта өркениетті дамыған елдердің қатарына ену үшін, заман талабына сай білім қажет». Жаңа білім берудің негізгі мақсаты – білім мазмұнының жаңаруымен қатар, оқытудың әдіс-тәсілдері мен әртүрлі құралдарын қолданудың тиімділігін арттыруды талап етеді. Өз тәжірибесінде сынап көруге және оны ой елегінен өткізіп, рефлексия жасауға, сондай-ақ оқушыларға барынша қолдау көрсетуге бағытталған жаттығулар мен тапсырмаларды қолдана білуге мүмкіндік береді. Білім беру бағдарламасын жаңарту критериалды бағалау жүйесі оқушылардың сонымен қоса мұғалімдердің педагогикалық шеберлігін жетілдіру. Жаңаша оқытуда педагогиканың барлық аспектілері сындарлы оқытуға негізделген. Яғни оқушылардың бір-біріне сын тұрғысынан қарауы.

Қолданылған әдебиеттер

1. Мемлекет басшысының «Болашаққа бағдар: рухани жаңғыру» атты мақаласы. 2017 жылғы 12 сәуір

2. «Педагогика» 2-басылым «Фолиант» баспасы Астана-2012 (136-137 бет)

ТІЛГЕ ҚЫЗМЕТ

Мұса Ә.Т
Т.Жүргенов атындағы Ұлттық Өнер академиясының оқытушысы,
Құрмет орденінің иегері

Аннотация. В статье рассказывается о том, как наши предки ценили искусство слова и уважали язык

Annotation. The article tells about how our ancestors appreciated the art of words and respected the language

Біз, “қатынас құралы” деп қараған “тіл” күні бүгінге дейін ұлтымызға қызмет етіп келе жатқаны рас. Адам баласы барлық қажеттілігін тек тіл арқылы ғана жеткізе алады. Олай болса, тілсіз адамзатты елестету мүмкін емес.

Қазіргі уақытқа дейін сан ғасырлар бойы үздіксіз дамып, жетіліп, әдебиетімізде небір жауhарлар дүниеге келді. Олар ауыз әдебиеті арқылы бізге де жетті. “Өнер алды – қызыл тіл” деп білген бабаларымыз сөз өнерін өте жоғары бағалап, оған аса сақтықпен қарағаны белгілі. Өйткені, тіл, тек қатынас құралы ғана емес, ол – тәрбие құралы, ол - ұлттың баға жетпес байлығы. Өйткені, өткеніміз сол тіл арқылы хатқа түсіп, тарихқа айналып жатыр. Тарихы жоқ ұлттың таңдауы болмайтыны сияқты, өткенімізге үңілмей, болашағымызды болжай алмайтынымыз айдан анық. Сол себепті бізге тарих та, әдебиет пен өнер де керек.

Ендігі сөз, сол “қолда бар алтынды” бағалай алып отырмыз ба? Қадіріне жете білдік пе? Келер ұрпаққа не қалдырамыз? Шұбарланған тілімізді ме, әлде, бардан айырылған абыройсыздығымызды ма?

Дәл қазір сан ғасырлар бойы бізге қызмет еткен тілге біздің қызметіміз керек болып тұрған сияқты. Сияқты емес, дәл солай. Асыл мұраға қамқорлық, жанашырлық керек. Әр адамның бойындағы ар мен ұятының қызметі қажет.

Соңғы отыз жылда дүние дөңгеленіп, материалдық құндылықтардың барлығы жекешеленіп кеткенде меншіктелмеген тек тіл қалды. Сондықтан да болар оның құнының болмай, табанасты болғаны.

Бұл бүгін ашылған жаңалық, немесе көтеріліп отырған мәселе емес. Қазақ қоғамындағы беті ашық шындық. Оған ана тіліміздің бүгінгі қолданыс аясының тарылғаны, мәртебесі бола тұра орыс тілінен кейін тұруы, ұлты қазақ көптеген азаматтардың өз ана тілдерін білмеуі айқын дәлел. Келелі кеңес, жиындарда орыс тілінің басымдыққа ие екендігі. Оған дәлел, Қазақстан Республикасы Паламентіне заң жобасын талқылауға барған министрлеріміз бен оның орынбасарлары өздерін РФ Думасында тұрғандай сезінетіні өтірік емес. Тіпті, ұлты өзге депутаттардың мемлекеттік тілдегі сұрақтарына қазақ атқамінерлерінің орысша жауап берулері тіліміздің ғана емес, еліміздің болашығына деген күмәнді қоюландыра түседі. Оның себебі, біріншіден, өз тілімізге деген құрметтің жоқтығы, екіншіден, санамыздың құлдықтан құтыла алмай

жүргені. Бұл біздің намысымыздың, ынта-жігеріміздің жоқтығының көрсеткіші. Әйтпесе, Тәуелсіздік алғанымыздан бері өткен отыз жылда өз ана тілін үйренбеу мүмкін емес қой.

Қазақ тілі туралы мәселе көтерілген жерде орыс тілді ағайын Кеңес өкіметінің саясатын, өздерінің орыс мектептері мен жоғарғы оқу орындарын орысша оқығандықтарын айтып ақталады. Бұл Тәуелсіздікке қол жеткізгеніне отыз жыл болған ұлт өкіліне жараса ма? Әрине, жоқ. Арамызда мемлекеттік тілді меңгеріп, аңқиып отырған қазақтың аузындағыны қағып әкетіп жатқан орыс пен кәріс, немесе неміс аз ба?! Тілді білгендерінің арқасында әртүрлі деңгейдегі мемлекеттік қызметтерде отыр. Мен мұны олардың еңбекқорлығына, мемлекеттік тілге деген құрметтерінің зорлығына сүйініп айтып отырмын. Ал, жамбасына жайлы орынтақ тиген орыстілді қазақ азаматтарды ұлтына жаны ашымайтын, елінің болашағына күмәнмен қарайтын жандар деп білемін. Қазіргідей заманның келерін білген қазақтың біртуар ұлдарының бірі Мәшhүр-Жүсіп, «Ұлттың тілінің кеми бастауы – ұлттың құри бастауы» деген екен.

Мақсатым, біреудің ар-ожданына, беделіне нұқсан келтіру емес, «...тілін білмейтіндер емес, тілін білгісі келмейтіндер - мәңгүрт» дегенді де қазақтың өр тұлғалы азаматтары намысымызды ояту үшін айтқандығын жеткізгім келеді. Қоғамымыздағы қазақ тіліне байланысты дәл қазіргі ахуал менің көңіліне қорқыныш ұялататыны жасырын емес. Әрине, мемлекет қалар, экономикамыз дамитын шығар, халық болар, бірақ, ұлт емес, мәдениет пен өнер жетілер, бірақ, ұлттық емес, тіл болар, бірақ, қазақ тілі емес. Себебі, кешегі ұлты үшін жанын берген алаш ардақтысы Х.Досмұхамедов, «Өз тілін білмеген ел – ел болмайды» деген кесімді пікір қалдырған.

Осы ұлы тұлғалардың ойлы сөзінен кейін әр қазақ азаматы ұрпағының қазақ болып өмір сүргенін қаласа ойланғаны жөн. Өзінің күнделікті тіршілігіндегі барлық әрекетіне қазақша сипат беруі тиіс. Бұл әрине, басыңа тымақ, аяғына саптама ки, иығыңа шапан жамылып жүр деген сөз емес. Өзіңнен баста, балаңа беретін тәрбиеден баста. Айтар әр сөзіңе абай бол. Бабалардың қалыптастырған заңдылығын бұзба. Шамаң келгенше тілге қатысты біліміңді жетілдір.

Алысқа бармай-ақ, телевизорыңызды қоссаңыз да тілдегі кемшіліктен ат сүрінеді. Біз мектеп оқыған тұста Қазақ тілінде “ма”, “ме”, “па”, “пе”, “ба”, “бе” деген сұраулық шылаулар болушы еді. Қазір олар да қысқартуға ұшырап тек, “ма” мен “па” ғана қалған сияқты. Тыңдап отырып өзің ұяласың. Эфирдегі әншілер мен актерлер, қала берді журналисттер. Не деп айтуға болады, білмеймін. Шамасы сауатсыздық шығар. Әйтпесе, “сіз ба?”, “көрдіңіз ба?”, “келіп па?”, “дәптер ма?” деген сияқты тек ма, па, ба-дан тұратын сұраулы шылаулар мен үндестік заңына қалай балталасаң да келмейтін сөздерден шаршайсың. Белгілі әншілеріміз бен айтулы актерлер мәтін қалай жазылса, солай оқитын болған. Тіпті, қатар келген екі дауысты дыбысты да ажыратып, екеуіне де екпін беріп ән орындай алатын әншілеріміз де жоқ емес. Олар үшін орфоэпия, үндестік заңдылығы, ілгерінді-кейінгі ықпал деген түсініктер мүлдем қолданыста жоқ.

Арзан абырой, бір күндік тамалдық үшін Ана тілімізді аяқасты ететіндей бастарына не күн туғанын кім білсін. Жылтыңдап көрінгенге, жыртыңдап күлгенге құмарлар тілімізді қор етіп болды.

Қазақстан Республикасының Тұңғыш Президенті – Елбасы өз Жолдауында «Қазақпен қазақ қазақша сөйлессін» десе де, «қазақ тілін тек қазақ халқы ғана мемлекеттік деңгейге жеткізеді» деп жөн сілтеп, «ұлттық тілімізді – мемлекеттік тіліміздің мәртебесін көтеруге барлық қазақ күш салуға тиіспіз...» деген міндет жүктесе де оған құлақ асқан адам шамалы. Себебі, Парламенттегі жағдай жоғарыда айтқанымыздай болса, Үкіметтегі ахуалды күнделікті телевизордан көріп отырсыздар. “Барлық қазақ...” болып күш біріктіріп атқарылып жатқан, не атқарайын деген ешқандай іс байқалмайды.

Жалпы, тілге қатысты орындалуы тиіс жұмыстар айтуға оңай болғанмен атқарылуы өте ауыр, әрі ұзақ уақытты қажет ететін жұмыс. Сондықтан болар, алпауыт елдер өз үстемдігін жүргізу үшін алдымен өз тілі мен мәдениетін сол елге насихаттауға қыруар қаржы бөлетіндігі. Сол себепті болар, олардың жас мемлекеттерді өздеріне экономикалық тәуелді ететіндігі. Көздеген жымысқы мақсаттарын іске асыру үшін болар басқа мемлекеттің ішкі саясатына жасырын араласып, бұқаралық ақпарат құралдары мен негізгі табыс көздерін сатып алуы.

Қазіргі тәрбие құралы интернет, телевизор, радио, телефон. Осылар қазақша сөйлемей, келешек жастар қазақ тілді болуы күмәнді. Әрі, Қазақстан Республикасындағы барлық БАҚ жеке меншікке өткен. Өтпегені акционерлік қоғам болып кеткен. Ешқайсысы не ұлттық, не мемлекеттік емес. Ал, меншік иесі ақша табудың жолын өзі біледі. Оған пайдасы молырақ болса, со құрлым тиімді. Ол эфирден нені өткізеді, қашан, қай уақытта өткізеді өзі біледі. Ол меншік иесі болған соң салығын өкіметке төлеп отыр, қала берді қаншама адамды жұмыспен қамтамасыз еткендіктен, әрі қолданыстағы заң солардың мүддесін көздегендіктен үкімет ешқандай талап қоя алмайды. Бір ауыз сөзбен айтқанда, біздің “тіл”, “тіл” деп қақсағанымыз бен “ұлттың мүддесі” деп зарлағанымызды тыңдайтын құлақ жоқ.

Ол үшін бізге орыс тіліне эфирден екі-ақ сағат бөлінетін Әзербайжанның, не орыс тілінде ешбір басылым еш эфирде уақыт бөлмейтін Түркіменстанның, ия, тілге немқұрайлықпен қарайтындарға 1000-нан 10000- еуроға дейін айыппұл арқалататын Латвияның заңы керек сияқты.

Елбасының 2017 жылғы 12 сәуірдегі «Рухани жаңғыру: Болашаққа бағдар» атты мақаласында, “Біздің бүгінгі сөз етіп отырғанымыз материалдық емес рухани байлық.

Бұған дейінде ұлтымыздың рухани байлығын жиыстырып, оны түгендеу мақсатында «Мәдени мұра», «Халық – тарих толқынында» сияқты бағдарламаларды жүзеге асыру барысында жоғымызды түгендеп «өшкеніміз жанып, өлгеніміз тірілген» болатын.

Жоғарыдағы жәдігерлердің де мемлекет үшін маңызы зор екендігіне ешкімнің дауы жоқ. Ұлттың шынайы келбеті тек тарихи-мәдени ескерткіштермен, тарих қойнауына кеткен өткен өмірімізге куә болатын архивтердегі құжаттар ғана емес. Сондықтан да Елбасы, «Рухани жаңғыру» бағдарламасын әлі де ескерілмей, көңіл бөлінбей жатқан тұстарымызды түгендейік деген ниетпен бізге ұсынып отыр.

Біздің аса құнды рухани байлығымыздың – тіліміз. Нұрсұлтан Әбішұлы айтқандай, біз тілге қатысты байлығымызды шамалайтын болсақ, сөздік қорымыздың көлемі жағынан 750 000 сөздің иесі ретінде алдымызға арабтар мен ағылшындарды ғана салып дүниежүзінде үшінші орынға табан тірейтінімізді біреу білсе, біреу білмейді. Біз “ұлы”, “бай” деген орыс тілінде санақшылар 150 000 ғана сөздің бар екендігін растайды.

Осыншама байлық иесі болып туғанымызға арланбай, ана тілімізге мұрын шүйірмей, арзан күлкі үшін шұбарламай, өзге ұлттың алдында еңсемізді көтеріп, кеудемізді керіп тұра алмауымызға не кедергі? Кімнен ығып, неден тартынамыз? Оның бәсекеге қабілетті және қолданысқа ие болуына, оған қажеттілік тудыруға әрбір ұлтшыл қазақ мүдделі.

Тіл дегеніміз музыка сияқты. Оның шекарасы жоқ. Түсіне білген адамға өте нәзік, аса сұлу, әрі өткір, батпандай ауыр. Темірді ерітіп, тасты балқытады. Тек қасиетін сезе алсаң.

Бұл біздің ана тіліміздің ешкімнен кем емес екендігін, керек десең артық екендігін көрсетеді. Сондықтанда өзіміздің ұлттық байлығымыздың бірі тілді құрметтеп, оның күшін мүмкіндігінше пайдалануымыз қажет. Ол үшін Елбасының сөзіне қолдау көрсететін нағыз саналы патриоттар мен «Егер ертең туған тілім жоғалар болса, мен бүгін өлуге даярмын» дейтін Расулдай ұлдар керек.

Ту ұстап, додаға түспесең де, балаларыңа таза қазақша сөйле, әріптестеріңмен тілді шұбарламай сөйлескеніңнің өзі Үлкен күресте қосқан үлесің екендігін біл.

Арың мен ұятың оянсын. Тілге қызмет ет.

Пайдаланған әдебиеттер:

1. «Болашаққа бағдар: рухани жаңғыру» ҚР Тұңғыш Президенті – Елбасы Нұрсұлтан Назарбаевтың Қазақстан халқына Жолдауы. 2017.
2. Т.Медетбек. Көк түріктер сарыны. Алматы. Өлке. 2002.
3. «Қазақстан». Ұлттық энцклопедиясы. Алматы. 1998.
4. Тарихи тұлғалар. Алматы. Жазушы. 2000.
5. Интернет. сайт. http://kitaphana.kz/ru
6. Интернет. сайт. https://yandex.kz

«ОСОБЕННОСТИ НАЛОГООБЛАЖЕНИЯ ЦИФРОВОГО БИЗНЕСА В СОВРЕМЕННОМ МИРЕ»

Нуреев Р.Д. «6В11101 Туризм»
Студент 2 курса
Бейсенова.Г.Ш к.э.н., доцент
КазУМОиМЯ имени Абылай хана
г. Алматы, Казахстан
e-mail: G_hb@mail.ru

Аннотация. Исторически реформирование налоговых систем всегда являлось ответом на преобразования в обществе, модернизирующие отношения государств, бизнеса и граждан. Новым современным вызовом стала цифровая трансформация отношений в обществе, усиленная глобализацией, несмотря на снижение темпов роста ее проявлений. Налоговая система также оказалась в эпицентре произошедших, происходящих и ожидаемых перемен. Считается, что глобализация и цифровые возможности снижают способность правительств собирать налоги, поэтому в новых условиях возникает потребность как в реформировании налоговых систем, так и в оценке и корректировке принципов, обеспечивающих эффективность их функционирования.

Ключевые слова: налог, международная торговля, электронная торговля, цифровая торговля, цифровизация экономики, налоговая определенность, справедливость налогообложения

Повышение налоговой определенности деятельности виртуальных компаний становится все более востребованной в современном мире необходимостью. Перемещение самих сделок в виртуальную среду, возрастание доли нематериальных активов в конечном потреблении, глобальные возможности кооперации и логистики стали символами обновления международной торговли.

Прямым следствием цифровизации становится возрастание налоговых рисков,

связанных с уклонением от уплаты налогов. Этот процесс может актуализироваться как объективно в цифровой среде (из-за отсутствия платежного механизма), так и субъективно как сознательное уклонение от уплаты налогов компаниями, сознательно пользующимися несовершенством налоговых механизмов. Эта проблема становится реальной угрозой поступлениям в бюджеты государств в связи с возможностью ведения бизнеса без регистрации и фактического присутствия в стране, при ведении деятельности, создающей добавленную стоимость и обеспечивающей получение прибыли. Проблема заключается в том, что цифровая хозяйственная деятельность часто не отличается прозрачностью и трудно контролируется

Проведенный анализ российского опыта показывает, что успешному механизму реализации налогообложения электронных услуг уделяется все еще недостаточное внимание. Следует отметить, что для подготовки возможности автоматической уплаты налогов единым платежом при покупке возможно использовать механизм «обратного исчисления НДС», который предполагает перенос уплаты налога с продавца на покупателя, что не только создает удобство для налогоплательщиков, но и снизит до минимума риск осуществления мошенничества в сфере электронной торговли.

Такие взгляды на активное использование технологии блокчейн могут привести к изменению структуры налоговых поступлений и приоритетности тех налогов, которые непосредственно связаны с фактом покупки (движением денежных средств).

Цифровой налог или налог на интернет — впервые предложенная в 2014 году правительством Венгрии инициатива, предполагающая отчисления в государственный бюджет провайдерами за каждый гигабайт трафика.

В Казахстане в 2022 году введут налоги на Google и майнинг

Об изменениях в налоговом законодательстве Казахстана, которые будут действовать с 2022 года, на брифинге в СЦК рассказал директор департамента крупных налогоплательщиков Комитета госдоходов

Министерства финансов Казахстана Ануар Сулейменов.

«С января 2022 года вводится цифровой налог — так называемый, налог на Google, который позволит уравнять конкурентные условия между иностранными и отечественными компаниями. Уплачиваться он будет иностранными компаниями при реализации товаров, услуг через электронные сервисы, интернет-сайты. Это не какой-то новый налог, это в рамках налога на добавленную стоимость производиться будет уплата по ставке той же – 12%», — сказал Ануар Сулейменов.

Кроме того, в Казахстане с 2022 года введена плата за цифровой майнинг. Плательщиками будут являться те лица, которые осуществляют цифровой майнинг. Ставка будет приравниваться в размере 1 тенге к 1 киловатту.

Казахстанский цифровой налог для иностранных интернет-компаний, по мнению чиновников Министерства нацэкономики, должен приносить в бюджет около 2 млрд тенге в год, поскольку «объемы оказанных услуг небольшие». Для сравнения: в уточненном бюджете на 2020 год поступления в казну определены в размере более 11,7 трлн тенге, и 2 млрд от них составят примерно 0,017%....

Согласно поправкам регистрация иностранных компаний в качестве налогоплательщиков должна происходить добровольно. Директор департамента налогов и права компании «Делойт» в Казахстане Айдана Абдалиева не исключает, что могут возникнуть сложности с налоговым администрированием иностранных компаний из-за их физического отсутствия на территории страны. Касается это выявления и привлечения к условной регистрации иностранных организаций в качестве налогоплательщиков, а также взыскания НДС в бюджет Казахстана....

Установление факта перехода права на нематериальный продукт, оказания цифровой услуги, пересечения границ нематериальным активом оказывается более

затруднительным, нежели для физического товара. Обеспечение прозрачности деятельности по оказанию цифровых услуг онлайн-поисковыми системами, получению информации от социальных сетей, онлайн-посредничеству, потоковому цифровому контенту, онлайн-играм, облачным услугам, онлайн-рекламным услугам требует новых подходов к регистрации фактов. Этот список может быть расширен доходами от прав на товарные знаки, франчайзинговый бизнес, продажи персонального программного обеспечения.

Так, в ходе налоговых реформ в США вводится новая концепция нексуса в цифровой экономике, предусматривающая вне зависимости от основы нексуса налогообложение прибыли от операций с нематериальными активами. При этом не имеет никакого значения место формирования выручки и фактического нахождения нематериальных активов. Во Франции с 2011 г. появилась дополнительная доходная статья - налог на размещенные в интернете рекламные объявления в размере 1% от прибыли. В настоящее время в разных странах введены и рассматриваются налоги, непосредственно связанные с деятельностью цифровых компаний

Особенности национального налогообложения цифрового бизнеса

Страна	Элементы налога	Состояние
Россия	20% (18% до 01.01.2019) налог на добавленную стоимость с продажи цифровых услуг	Введен с 01.01.2017
Белоруссия	20% налог на добавленную стоимость с продажи электронных услуг	Введен с 01.01.2018
Франция	3% налог с местной выручки цифровой компании, имеющей мировой доход не менее 750 млн евро (845 млн долларов) и цифровые продажи в размере 25 млн евро во Франции	Введен с 01.02.2019
Италия	3% налог с доходов цифровой компании, имеющей глобальную выручку более 750 млн евро в год и объем продаж в Италии не менее 5,5 млн евро	Введен с 01.01.2020
Великобритания	2% налог с продаж цифровых услуг	Введен с 01.01.2020
Австрия	5% налог на доходы от интернет-рекламы компаний с годовым оборотом более 750 млн евро, из которых 25 млн евро - в Австрии	Вводится с 01.10.2020

Сингапур	7% налог на прибыль от цифровых услуг (с 2021 г. - 9%)	Введен с 01.01.2020
Испания	3% налог на валовый доход, полученный крупными международными компаниями от оказания цифровых услуг с чистым оборотом более 750 млн евро в год, а также чьи доходы от цифровых услуг в Испании превышают 3 млн евро	Утвержден правительством 18.01.2020
Турция	7,5% налог с доходов цифровой компании	Рассматривается
Чехия	7% налог на доходы от цифровых услуг	Рассматривается в парламенте
Япония	Налог на цифровые загрузки, которые совершаются через зарубежные сайты	Общественное обсуждение

Коренное отличие цифрового бизнеса от традиционной бизнес-модели приводит к тому, что существующие механизмы налогообложения перестают работать. Как следствие, возникает несправедливое перераспределение налоговой нагрузки как между цифровым и традиционным бизнесом, так и между странами с разным уровнем цифровизации. Стремительный рост цифровой экономики и колоссальные обороты средств в этой сфере означают неизбежную смену парадигмы налогообложения в мире. И казахстанскому бизнесу нужно быть к этому готовым.

Библиографический список

1. Цифровые вызовы и справедливость налогов - [Электронный ресурс]. - Режим доступа: https://www.digitallawjournal.org/jour/article/view/6?locale=ru_RU

2. Цифровой налог - [Электронный ресурс]. - Режим доступа: https://www.tadviser.ru/index.php

3. Что происходит в сфере налогов в Казахстане и к чему нужно быть готовым владельцам бизнеса? - [Электронный ресурс]. - Режим доступа: https://forbes.kz/finances/chto_proishodit_v_sfere_nalogov_v_kazahstane_i_k_chemu_nujno_byit_gotovyim_vladeltsam_biznesa/

4. Налогообложение цифрового майнинга и операций с криптовалютой в РК: критические заметки к законопроекту и зарубежный опыт - [Электронный ресурс]. - Режим доступа: https://online.zakon.kz/Document/?doc_id=35177162&pos=4;-106#pos=4;-106

5. Цифровой налог введут в Казахстане с 2022 года - [Электронный ресурс]. - Режим доступа: https://www.inform.kz/ru/cifrovoy-nalog-vvedut-v-kazahstane-s-2022-goda_a3853764

ҚАЗАҚСТАН РЕСПУБЛИКАСЫНЫҢ ҒЫЛЫМИ-ТЕХНОЛОГИЯЛЫҚ ДАМУ ПЕРСПЕКТИВАЛАРЫ

Темірхан Аруна Русланқызы
1 курс студенті
E-mail: aruna.temirkhan@bk.ru
Ғылыми жетекшісі: доцент Кабдушев Болат Жоламанұлы
Ғұмарбек Дәукеев атындағы Алматы энергетика және байланыс университеті

Ғылымның, технологиялар мен инновациялардың дамуы өндірісті дамытудың қазіргі деңгейі мен перспективаларына, халықтың өмір сүру деңгейіне, кешенді әлеуметтік-экономикалық дамуға тікелей әсер етеді. Инновациялық саланы озық дамыту қажеттілігі-оның зияткерлік және технологиялық қажеттіліктерін көрсететін жоғары индустриялық экономиканың объективті заңдылығы. Инновациялық өнім көлемінің өсуі, өндірістің технологиялық жарақтандырылуын дамыту инновациялық қызметтің ұйымдық-басқару базасы мен инфрақұрылымын дамытуды талап етеді. Инновациялар мен технологиялардың дамуы көбінесе елдің жаһандық кеңістіктегі бәсекеге қабілеттілігін айқындайды. Жаһандану процестерін күшейту, технологиялық тәртіптің өзгеру қарқынын жеделдету елдерден технологиялық құрамдас бөлікті дамытуға бағытталған қысқа мерзімді шараларды жүргізуді ғана емес, сондай-ақ елдің перспективкалық ғылыми-технологиялық дамуының бағдарларын айқындайтын ұзақ мерзімді саясатты қалыптастыру мен іске асыруды да талап етеді. Негізгі мақсаты-ғылыми-техникалық және инновациялық салаларда елдің болашақ даму басымдықтарын айқындау бойынша Қазақстан Республикасы Ұлттық агенттігі қызметінің алгоритмін зерттеу, форсайтты ғылымды, технологиялар мен инновацияларды дамытудың ұзақ мерзімді кезеңге арналған пайымы мен стратегиясын қалыптастыру құралы ретінде қарау.

Қазақстанның қазіргі заманғы дамуы барлық бағыттар бойынша көп векторлы озыңқы қадамдарды жүзеге асыруды көздейді. Тәуелсіздіктің алғашқы 20 жылында жүргізілген саясаттың нәтижелері бойынша елеулі нәтижелерге қол жеткізілді: "егер 1993 жылы жан басына шаққандағы ЖІӨ 700 долларды құраса, бүгінде біз бір адамға шаққанда 11 мың доллар көрсеткішіне қол жеткіздік - бұл 16 есе өсу. Біз мұндай деңгейге тек 2015 жылы ғана қол жеткіземіз деп үміттенген едік, әлемдік тәжірибе тәуелсіздіктің алғашқы 20 жылында бірде-бір ел сондай деңгейге қол жеткізе алмағанын нәтиже көрсетіп отыр. Мәселен, егеменді дамудың алғашқы жиырма жылында Оңтүстік Кореяның жан басына шаққандағы ЖІӨ 3 есе, Малайзияның - 2 есе, Сингапурдың - 4 есе, Венгрияның - 5 есе, Польшаның - 4 есе өсті. Британдық мамандардың бағалауы бойынша XXI ғасырдың бірінші онжылдығындағы ең серпінді 25 экономиканың ішінен Қазақстан, Қытай мен Катарды ғана алға жіберіп, үшінші орын алады" [6; 8; 9].

1991 жылы Қазақстан Республикасы тәуелсіздік алғаннан кейін экономиканың әкімшілік-командалық қарым-қатынастар жүйесінен жеке меншік пен бәсекелестікке негізделген нарықтық жүйеге көшуі басталды. Жеке кәсіпкерлік басымдығына көшуді бекіткен неғұрлым маңызды құқықтық акт "Жеке кәсіпкерлікті қорғау және қолдау туралы" Қазақстан Республикасының заңы болды. Нормативтік құқықтық актіде жеке кәсіпкерлік ұғымы, оны мемлекеттік реттеу шектері, жеке кәсіпкердің құқықтарын қорғау тәртібі бекітілген, жеке кәсіпкерлердің де, мемлекеттік органдардың да оларға қатысты құқықтары мен міндеттері анықталған.

1997 жылы дамудың басым бағыттары бойынша ұзақ мерзімді мақсаттарға қол жеткізуге, отандық экономиканың бәсекеге қабілеттілігін, қоғамның әл - ауқатын арттыруға бағытталған елдегі ауқымды әлеуметтік және экономикалық қайта құрулардың басталуын белгілеген "Қазақстан-2030" Даму стратегиясы қабылданды. Сол жылы "шағын кәсіпкерлікті мемлекеттік қолдау туралы" заң қабылданды, онда Инновациялық қызмет, шағын кәсіпкерліктің инфрақұрылымы, венчурлік фирмалар сияқты ұғымдар белгіленген. Инновациялық қызметті дамытуға қолайлы жағдай жасау үшін ел басшылығы республикадағы инновациялық қызметті құқықтық қолдауды қамтамасыз ететін бірқатар заңдар мен нормативтік актілерді қабылдады. Олардың қатарына: "Ғылым туралы", "шағын кәсіпкерлікті мемлекеттік қолдау туралы", "Қазақстан Республикасының патенттік Заңы", "авторлық құқық және сабақтас құқықтар туралы", "инновациялық қызмет туралы" заңдар жатқызамыз.

Қазақстанда инновацияға қомақты инвестициялар ғана емес, сондай-ақ жоғары білікті ғылыми және кадрлық әлеуетті құру талап етіледі. Қызметкерлердің буынын ауыстыру және ғылыми қызметкерлердің, басқарушылардың, инженерлер мен кәсіпорындардың жұмысшыларының біліктілік деңгейін арттыру қажет.

Қазіргі уақытта Қазақстанда жаңа технологияларды енгізу және тарату процесіне тартылуы мүмкін білікті кадрлардың, әсіресе техникалық мамандықтардың тапшылығы өткір сезілуде. Ғылымы мен технологиялары жоғары дамыған елдердің тәжірибесі мынаны айғақтайды: бастапқы кезеңде мемлекет жаңа буынның техникалық кадрларын даярлау мәселесіне үлкен көңіл бөледі. Бұл технологиялық қатынастарда неғұрлым дамыған елдердің құзыреттерін пайдалану негізінде жаңа перспективалы ғылыми бағыттарды озыңқы дамыту үшін база құруға мүмкіндік береді. Мемлекет, ғылым, білім және Бизнес Ынтымақтастығы мәселесін жеке атап өту қажет. Бұл бағытта басымдықтардың бірыңғай жүйесін қамтамасыз ету аса маңызды, яғни зерттеулердің өзін ресурстық қамтамасыз етумен қатар, экономиканың нақты секторының үміттері мен қажеттіліктеріне сәйкес келетін ғылыми-зерттеу жұмыстарын жүргізудің негізгі бағыттарын қалыптастыру бойынша мақсатты бағытталған ғылыми-бағдарланған жұмыс жүргізу қажет. Болашақ мамандарды даярлау да бизнестің қажеттіліктеріне сәйкес жүзеге асырылуы тиіс, бірақ бұл ретте технологиялық жаңғыртуды және өндіріске жаңа серпінді технологияларды енгізуді қамтамасыз ету қажет. Республикада инновациялық немесе зияткерлік экономиканы қалыптастыру жаңа технологиялық құрылысқа қажет.

Ұлттың денсаулығы мен өмір сүру сапасын сақтау және жақсарту жоғары технологиялық медициналық қызметтер биомедицина саласындағы инновацияларға және ақпараттық технологияларды кеңінен қолдануға сүйене отырып, өмір сүрудің жоғары сапасының негізі.

Ұлт денсаулығын сақтауды және арттыруды қамтамасыз ететін, экспортқа бағдарланған экологиялық таза ауыл шаруашылығы өнімі, ауыл шаруашылығының қазіргі заманғы технологиялары, экологиялық таза жоғары сапалы тамақ өнімдерін өндірудің қазіргі заманғы технологиялары, толық азық-түлік қауіпсіздігі жағдайында халықтың өмірлік стандарттарының жоғары деңгейін қамтамасыз ету, экспорттық әлеуетті кеңейту, ел халқының денсаулық жағдайын жақсартуды қамтамасыз ететін жаңа пайдалы қасиеттері бар жоғары сапалы тамақ өнімдері.

"Жасыл" технологиялар негізіндегі экологиялық таза мекендеу ортасы өндірістің қазіргі заманғы экологиялық таза технологиялары жоғары технологияларды өндірістік процестерге енгізу, өндірістерді автоматтандыру өндірістің экологиялық таза технологияларын қолдану. Энергия тиімділігі және энергия үнемдеу қоғамы энергияны өндіру, тасымалдау және тұтыну саласындағы заманауи технологиялар энергия тиімділігі, энергияны өндіру мен тасымалдаудың өзіндік құнын төмендету. Бұл тәсіл ғылым мен салалардың байланысты бағыттарының қиылысында жаңа технологиялық

шешімдерді ұсынуға мүмкіндік берді. Нәтижесінде - қолданыстағы өндірістік процестерді жетілдіру, персоналдың құзыретін арттыру, ресурсты үнемдеу тәсілдерін енгізуге шешім қабылданады.

Қабылданған ұзақ мерзімді даму стратегиясына сәйкес Қазақстан Республикасында ғылымды қаржыландыруды 2050 жылға қарай ЖІӨ-нің 3% - ына дейін жеткізуге ниеттіміз. Жетекші елдер инновациялық экономика мен технологиялық көшбасшылыққа ұмтылады, ғылымды дамытуға қомақты қаржы салады. Алайда әлемнің бірде-бір елі бір мезгілде барлық ғылыми бағыттар бойынша ауқымды зерттеулер жүргізе алмайды. Сондықтан қатаң бәсекелестік күресте дамуы әлемдік нарықта жетекші орын алуға мүмкіндік беретін елдік артықшылықтарды анықтау қажет. Форсайттық зерттеулер жүргізу болашақтың қалыптасуына ықпал етуге, туындайтын сын-қатерлер мен трендтерге уақтылы ден қою негізінде стратегиялық шешімдер қабылдаудың тиімділігін арттыруға мүмкіндік береді. Бұл тәсіл құндылықтарды қайта бағалауды жүзеге асыру және ғылымның, технологиялар мен инновациялардың даму басымдықтарын ұзақ мерзімді болжау жүйесін басқа тұрғыдан ұсыну үшін навигатор ретінде қолданылады. Бұдан басқа, форсайттық зерттеулер жүргізу ғылыми сала мен бизнес-ортадан, мемлекеттік ұйымдардан қатысушылардың барынша кең ауқымын тартуды көздейді. Осы зерттеулердің нәтижелерін қалың бұқара арасында тарату көзделген стратегияларды бірыңғай түсінуге қол жеткізуге және процестің барлық қатысушыларымен бөлісетін, қойылған мақсаттарға қол жеткізуге бір бағытта қозғалуға мүмкіндік береді.

Пайдаланылған әдебиеттер тізімі:

1. Алшанов, Р.А. Тәуелсіз Қазақстанның экономикасы: жетістіктері мен даму жолдары / Р. А. Алшанов. -Алматы: ҚР ЖОО қауымдастығы, 2012. - 448 б.

2. Мартин, б. р. Форсайт ғылым мен техникада, технологиялық талдау және стратегиялық басқаруда / б.р. Мартин. - 1995. - Көлемі 7. - Б.139-168

3. Қазақстанның ғылым және инновациялық қызметі 2006-2010: ст. сборник / ҚР Статистика агенттігі. - Астана: ҚР Статистика агенттігі, 2011. - 78 б

4. Жаңа онжылдық - жаңа экономикалық өрлеу-Қазақстанның жаңа мүмкіндіктері: Қазақстан Республикасының Президенті Нұрсұлтан Назарбаевтың Қазақстан халқына Жолдауы / / Казахстанская правда. - 2010. -№ 3. - Б.2-14

5. БҰҰ "Қазақстанның инновациялық дамуына шолу" / / Женева. - 2012. – 211б

ҒЫЛЫМ МЕН ТЕХНИКАЛЫҚ ЖҮЙЕНІҢ САЯСИ МӘСЕЛЕЛЕРІ

Сарсенов Алтынбек Жарылкапулы
Қазақстан инженерлік-технологиялық университетінің колледжі
Өндірістік оқыту шебері

Қазақстан Республикасының Президенті Н.Ә.Назарбаев, - «Жастар – қазіргі әлемдегі еліміздің бәсекеге қабілеттілігінің негізгі факторы. Қазақстанның болашағы сіздерге – білімдеріңізге, қайрат-жігерлеріңізге, патриотизмдеріңізге байланысты. Біз қазір істеп жатқанның бәрі сіздің бақытты өміріңіз үшін, сіз өз әлеуетіңіз бен мүмкіндіктеріңізді толық іске асыру үшін жасалуда», - деп атап өткен еді еліміздің жастарына арналған өзінің жолдауында [1]. Қазақстанның жастары – елдің басты байлығы. Еліміздің болашағы да жастар, сондықтан оларға үлкен үміт артылып отыр. Тәуелсіздік жылдарында көп жетістікке қол жеткіздік. Мемлекетіміздің нығая түсуіне бұрынғыдан да мол үлес қосу үшін жастар енді бұрынғыдан да белсенді болуы керек.

Қазіргі таңда Қазақстан Республикасының (ҚР) саяси, экономикалық және әлеуметтік талқысына айналып отырған мәселелердің бірі, бұл еліміздегі жоғары білім мен ғылыми-техникалық жүйелері. XXI ғасыр ғылым мен техниканың дамып, жаңа белеске шыққан кезеңі деп айтатын болсам, артық болмас. Бұлай айтуымның себебі, бүгінде күн сайын ғылыми-техникалық әлемнің түрлі жаңалықтарының шығуы, тіпті адам өмірін жеңілдететін адамға ұқсайтын роботтардың пайда болуы өркениеттік елдердің әлемдік ғылыми-техникалық жетістіктері деп айтуға болады. Әлемде ғылыми-техникалық деңгейі ең жоғары 5 мемлекет – АҚШ, Жапония, Германия, Франция және Ұлыбритания дамыған мемлекеттері бәрімізге белгілі.

Мысалы: Жапония өнеркәсіптік роботтар саны бойынша әлем елдерінің алдында (әлемдік парктің 50%), сонымен қатар өндірістік қамту бойынша да алда. Әр 10 мың жұмысшыға мұнда 800 робот келеді (АҚШ-та - 300).

Сурет – 1. Кешенді автоматтандыру.

Әлемдегі ғылымның даму деңгейі қазіргі кезде сұранысқа ие, ал отандық ғылымның негізгі бағыттарын ғылыми-техникалық дамуда жетілдірудің біз үшін маңызы өте зор.

Энергияның үнемдеу құрылымын жетілдіру, жаңа көздерін өндіру (күн, жел, су, жер қойнауының қуаты, атом қуатын т.б.) неғұрлым кең қолдану негізінде жүзеге асыру бойынша, (бұл сала АҚШ, Франция, Жапония, ГФР, Ресейде) ең көп дамыған.

Тағы бір ғылыми саланың бірі - аэроғарыштық өнеркәсіптің дамуын айта кеткен жөн. Осымен байланысты жаңа материалдар, аспаптар, металл қоспалары пайда болды. Олардың кейбірі қазір ғарышпен байланысы жоқ салаларда пайдаланылуда.

Биотехнологияның дамуы адамзаттың жаһандық проблемаларын – азық түлік, энергия, минералды ресурстардың жетіспеушілігі, денсаулық сақтау және қоршаған орта жағдайын жақсарту мәселелерін шешуге мүмкіндік береді.

Қазіргі қоғамдық өндірісте өнеркәсіп жұмысшыларының санының өсуі кеміді. Бұл ғылыми - техникалық прогрестің өндірісте қолданылуына және еңбек шығынын аз төлейтін жаңа сала мен технологияны пайдалануға байланысаты. Өнеркәсіптің келешек дамуы ғылыми сиымдылығы басым салалар арқылы жүзеге асуға тиіс. Барлық дамыған мемлекеттерде материалдық салада жұмыс істеушілердің саны азайды [2].

Сурет – 2. Адам әрекетінің барлық салаларының электронды есептеу техникасы құралдарымен (ЭЕМ) қанығуы. Оның арқасында көптеген өндіріс үрдістерінің технологиялары түбегейлі өзгерді.

Электрондану білім, денсаулық сақтау, мәдениет салаларымен қатар адамның тұрмысына тереңдеп еніп барады.

Ғылыми өндіргіш күштердің тікелей элементіне айналу процесі бірлескен жұмыс күшінің құрамын өзгертіп қана қоймайды, олардың көлемін ұлғайтады. Өндірістегі адам факторының дамуы және өзгеріске ұшырауы олардың еңбекке деген қабілетіне байланысты. Олай болу себебі, еңбектің мән-мағынасына белсенділігін арттыру жолдарына талдау жасаған жөн. Еңбек материалдық және рухани игіліктерді өндірудің қайнар көзі. Күрделі мәселелердің бірі – адамның жұмыстағы белсенділігін арттыру. Еңбектің кейбір түрлерінің мағынасы артты. Мысалы, еңбек белсенділігі, іскерлік, кәсіпкерлік, жауапкершілік, ұқыптылығы, саналылығы, өнегелілігі., моральдық қанағаттанушылығы, твочестволық сипаты, еңбек нәтижесіне иелік етуі, еңбек қуанышы және т. б. Бұлардың іске асу жолдары , әдістері мен сипаты қоғамдық өндірістің нысандарына байланысты.

Қазіргі қоғамдық өндірісте жаңа типтегі адамдар қалыптасып келеді. Олардың негізгі белгілері жоғары біліктілігінде, өндірістік өзгерістерге тез бейімделуінде. Бұларға тән қасиет ұқыптылығы мен жауапкершілігінің жоғары болуында. Жаңа типті адам туралы түсінік мазмұны өзгермейтін мәңгілік ұғым емес, керісінше, үнемі сапалық өзгерісте болып отыратын құбылыс. Өнеге тұтар, үлгі болар адам болу қоғамдық өндірістің өзегі және күре тамыры. Барлық қоғамда аз да болса өнегелі адамдардың болғаны өмір шындығы.

Қоғамдық өмірдің демократияландырудың берер жемісі өз алдына бір төбе. Алайда бұл істі жүзеге асыруда байыптылық қажет. Экономикалық өмірді демократияландыру басқаларға қарағанда ілгері, алда болуы шарт. Бұл шарт бұзылса келеңсіз жағдайлар туындап, кедергілер көбейеді, көздеген мақсатқа жету едәуір қиындыққа түседі.

Білім және ғылыми-техниканың дамуын экономиканың қамтамасыз ету үшін қарастыратын уақыт келді, өйткені осы ғылым, техника және білім мемлекетімізді нығайтудың ең маңызды факторларына айналуы тиіс.

Осыған орай, еліміздегі білім мен ғылыми-техникалық саясаттың жай-күйін, оның әлеуеті мен даму перспективаларын бағалау проблемалардың стратегиясын шешуде, еліміздің дамуында ғылымның рөлі мен орнын анықтау үшін маңызды. Жаңа өркениеттік мақсаттарға бағытталған жаңа ғылыми-техникалық саясатты қалыптастыру кезінде жалпы ғылымның дамуын, әсіресе ғылымды басқа міндеттермен салыстыра отырып пайдалану маңызды, өйткені олар дамудың қайнар көзі және негізі болып табылады [2].

Мұндай салыстырмалы талдаудың қажеттілігі, әсіресе, Қазақстан Республикасының нарықтық экономикалық қатынастарға түсіп, басқарудың ескі әдістері тиімсіз болып шыға бастаған дәл қазір ғылыми-техникалық саланы басқарудағы дұрыс интеграция үшін өзекті болып отыр.

Сонымен қатар, еліміздің ғылым саласын ғылыми-техникалық саясатында жетілдіру процесінде алдыңғы қатарлы Батыс елдерімен ғана емес, осы салалардағы өте жоғарғы деңгейдегі елдерді анықтай отырып, сол мемлекеттермен ортақ және ерекше белгілерді салыстыру өте маңызды.

Мұндай міндеттерге, әдетте, елді азық-түлікпен, материалдармен, энергиямен қамтамасыз ету, ұлттық қауіпсіздікке кепілдік беру, медициналық қызмет көрсету сапасын арттыру, қоршаған ортаны қорғау, жұмыспен қамтуды ынталандыру, көлік пен коммуникацияны дамыту, ғарышкерлердің, экономиканың бәсекеге қабілеттілігін арттыру кіреді.

Сурет – 3. Аэроғарыштық өнеркәсіптің дамуы.

Әлемдік бәсекелестік – нарықтық экономиканың негізгі белгілерінің бірі - көптеген елдердің инновациялық-технологияны қолдану арқылы бәсекеге қабілеттілігін арттыру болып табылады. Нарықтық экономика жағдайында өндірушілер арасындағы бәсекелестік олардың әрқайсысының ғылым мен техниканың жетістіктерін өнімнің өзіндік құнын төмендету және тауарлар мен қызметтердің сапасын жақсарту үшін пайдалануға мәжбүр етеді.

Көбінесе бұл мемлекеттік ғылыми-техникалық саясатқа сәйкес келетін тиісті бағдарламаларда қарастырылған қызмет түрлеріне жатады: мемлекеттік қорғаныс, денсаулық сақтау, табиғатты қорғау, байланыс және басқа да жұмыс түрлері. Десе де, бұл жұмыстардың жоғары деңгейде орындалуы мемлекет үшін өте қажет.

Өркениетті әлеуметтік мемлекеттер қауымдастық ретінде, адамдардың материалдық және рухани қызметінің жиынтық нәтижесі бола отырып, өзінің мазмұны бойынша қоғам сипатындағы мәдени-құндылық аспектісін білдіреді. Өркениетті елдің ғылыми жетістіктегі даму деңгейінің басты көрсеткіші рухани мәдениет болып табылады, өйткені ол қоғамның әлеуметтік-экономикалық жетістіктеріне негізделген өмір сүру нысанын, қоғамдық ұдайы өндіріс тәсілін, қоғамдық даму заңдарын іске асыру сипатын айқындайды. Оның жай-күйіне көбінесе қоғамның жаңа технологияларға қабылдағыштығы, қоғамдық қатынастарды ізгілендіру дәрежесі, қоғамдық байланыстардың барлық жүйесінің мазмұнына байланысты.

Қазіргі ғылым мен техника адам санасының ұлылығын ашты. Олар әлемді және ол туралы түсініктерді өзгертті [3].

Ғылым мен техниканың әлеуетін терең және таңқаларлық өрістету әлеуметтік өмірдің барлық жағына әсер етеді. Еңбек мазмұны ғана емес, елеулі өзгерістер мәдениет пен қазіргі заманғы өркениеттің барлық құрылысында да орын алады. Технологиялық жаңашылдықтар қоғамның әлеуметтік құрылымына әсер етеді. Қазіргі қоғамның прогресін ғылым мен техниканың дамуынсыз, технологиялық жаңалықтарды енгізбестен елестету мүмкін емес, бірақ ғылым мен техниканың рөлін әлеуметтік өзгерістердің факторы ретінде жедел арттыру дүниетанымдық, әлеуметтік-этикалық және басқа да проблемалардың күрделі спектрін өзектендіреді.

Көптеген зерттеушілер атап өткендей, ғылыми-техникалық прогрестің қазіргі кезеңінің сипатты дүниежүзілік коммуникациялық желілерді құру арқылы адам өзіне қарағанда көп нәрсеге айналып, жаңа технологиялар, бірыңғай нарықтар мен жүйелік дағдарыстар туралы не айтса да, жаңа уақыттың басты белгісі ретінде келесі жағдайды есептеу керек: қазіргі адам өзі үшін, өзінің зияткерлік мүмкіндіктері үшін өте күрделі әлем құрды және сондықтан өзінің жеке даму бағытын айқын сезініп, тиімді болжай алмайды.

Бірақ, әрине, өткен мыңжылдықтың ортасынан кейін ғылыми-техникалық прогрессті қалпына келтіру мүмкін емес және адамзат ғылым мен техниканың одан әрі ілгерілеуінен бас тарта алмайды. Ғылыми-техникалық прогресс құбылыстарын оңтайлы және ақылға қонымды реттеудің жолдары мен тетіктерін табу қажет. Сондықтан техника түсіну мен басқаруға қағидатты түрде беріледі, ауытқушылық әсерді түзету мен реттеу және оның әлеуметтік-техникалық жүйеге әсері мүмкін болып қала береді.

Қазіргі заманғы ғылыми-техникалық прогрестің адам өмірінің көптеген жақтарына теріс әсері туралы ойлай отырып, тұлғаның нивелирлеу үрдісіне ерекше назар аудару керек. Қазіргі заманғы индустриялық-прогрессивті әлемде индустрияның дамуы өндіруші және тұтынушы ретінде ғана адамға мұқтаж. Өндірістік операциялар негізінен машиналармен орындалатындықтан, адам «қызметіне» ілініп, машинаның «қосалқышына» айналуы керек. Ғылыми-техникалық прогресс, осылайша тек өндіруші және тұтынушы ретінде адамда, дегенмен, басқа қатынастар мен тиісті ерекшеліктер артық, «рентабельді емес» сипатта болады.

Әр түрлі құралдар мен жолдармен ғылыми-техникалық прогресс адам өмірінің «мазмұны» сапасының күрт құлдырауын білдіреді. Адам үшін, сайып келгенде, жеке-өзіндік тұлғаның жоғалу сезімі, яғни өзіндік мәнділігін жоғалту, шектеусіз сандық бірлікке айналдыру. Ғылыми-техникалық-индустриялық прогресс, тұлғаны теңестіре отырып, адамдардың ішкі бөлінуіне ықпал етеді, өйткені адамдардың ішкі айналымы олардың айырмашылықтары мен жеке ерекшелігін болжайды [3].

Ғылыми-техникалық саланы әлемдік деңгейінде қарастыратын болсақ, әлемдік қызметтің бәсекелестігінің жетістіктерімен білімін алмастыруға, тәжірибемен бөлісуге, әдіс-тәсілдерімен талқылауға жақсы мүмкіндік береді. Мысалы: тәуелсіз мемлекеттердің саяси құрылымының ерекшелектерін сыйлау, бірдей құқықтығын және жақтардың

ұлттық мүдделерін ескеріп, өзара пайдалы қызметтестікті қамтамасыз ету, рыноктық экономиканың және адалдықпен бәсекелестік қағидаларын ұстану, алып тастаусыз және шек қоюсыз өтпелі кезеңнің біткенінен соң кедендік одақтың әрекетте болуы.

Осы шаралардың бәрі елімізде әрекеттің бірегей ережесі және экономикасын жүргізу туралы жағдайлардың болуы үшін жасалынады.

Соңғы бес жылда Қазақстандағы ғылымның дамуы жайлы сараптама ғылыми қызметтің белсендігі артуы тенденциясын әйгілейді. Қазақстанның әлемнің бәсекеге қабілетті 50 елінің қатарына ену міндеті әлемдегі ғылыми қауымдастықтың ынтымақтасуы негізінде ҚР өндірісіне инновациялар енгізу, инновациялық менталитеттің қалыптасуы және инновациялық дамудың нақтылығы мен бағытталуы арқылы жүзеге асуы мүмкін.

Ғылыми жұмыстардың, зерттеу-ізденудің талдау нәтижелері қазіргі заман талабына сай Қазақстанда ғылыми-техникалық саласында қолданудың перспективаларының түрлерінің маңызы өте зор.

Қазіргі кезеңдегі негізгі мақсатымыз ғылым мен техниканың интеграциялануы, іргелі және қолданбалы ғылыми зерттеулерді және ғылыми-техникалық жобаларды орындай отырып, жоғары білікті әлемдік бәсекелестік қабілетке ие мамандар қатарына қосылу болып отыр.

Университетіміздің ғылыми ресурстарын іске асыра отырып, білім мен ғылым саласындағы еліміздің бәсекелестік қабілеттілігінің дамуына үлесін тигізетін инженерлік-технологиялық дамудың өзара пісе қайнаған орталығына айналып отырғанын айта кеткен жөн.

Бүгінгі таңда университеттің студент-жастарының арасында қомақты жұмыстар өткізілуде. Біздің үздік студенттеріміз республикалық және халықаралық деңгейдегі ғылыми конференцияларда жүлделі орындарды иеленуде.

Университетіміздің спортсмен студенттері спорттан өткен халықаралық жарыстарда олимпиадалық медальдардың иегерлері мен жүлдегерлері атанып жүр. Бұл барлық ұжымның зор еңбегі. Мен де осы университеттің ізденуші-түлегімін. Өмірімнің маңызды кезеңдері қоғамдық, ғылыми жетістіктегі жемісті белестерім туған университетіммен тығыз байланыста болып келеді.

Қолданылған әдебиеттер тізімі:

1. Қазақстан Республикасының Президенті Н. Назарбаевтың Қазақстан халқына Жолдауы. 2018 ж.

2. Таубаев Ш. Исследовательская культура учителя: от теории к практике. – Алматы: Ғылым, 2001. - С. 350.

3. Тапаева, А. П. Ғылыми-техникалық прогресс және инновациялық әдістер / А. П. Тапаева, С. И. Кудайбергенова, Н. Н. Шаптай. 2014. — № 4.1 (63.1). — С. 13-15.

ПРОБЛЕМА ЕДИНСТВА И МНОГООБРАЗИЯ БЫТИЯ: ОНТОЛОГИЯ И ТЕОРИЯ ПОЗНАНИЯ

Сарымсаков А
Казахстанский инженерно-технологический университет

Аннотация: В этой статье рассматриваются проблема единства и многообразия бытия в античной натурфилософии, в философии нового времени и современной науке.

Аннотация (на казахском): Бұл мақалада антика және жаңа заман натурфилософиясы мен қазіргі ғылымдағы болмыстың бірлігі мен әртүрлілігі мәселесі қарастырылады.

Annotation: This article examines the problem of the unity and diversity of being in ancient natural philosophy, in the philosophy of modern times and modern science.

Ключевые слова: абсолютная субстанция, эволюционная антиномия, замкнутая научная теоретическая система, переходной этап теории, гибридная модельная теория, фундаментальное понятие теории.

1. Философия, как натурфилософия является исторической первой формой теоретического естествознания. Античные натурфилософы впервые попытались объяснить природу из самой себя под углом зрения единого порождающего основания; другими словами, они дали первую модель становления бытия вообще как системы, порождаемое из единого субстанционального основания. Любая наука на теоретическом уровне сталкивается с подобной проблемой т.е. с установления того «логического пространства», в котором многообразие чувственно наблюдаемых объектов исследуемой предметной области отождествляются и превращаются в различные его «точки» (модусы). Для античных натурфилософов такой всеобщей субстанцией природы выступала материя, в какой – либо конкретной форме. Так у Анаксимандра – это апейрон, а у Гераклита – огонь и т.д.

С открытием антиномии бытия и небытия элеатами, которая фиксирует двойственную (устойчиво–изменчивую) природу материи, появляется проблема становления (формообразования) субстанции, т.е. бытие должно существовать как переход из одного состояния в другое. В этом процессе, по Пармениду, субстанция остается тождественным самому себе (А=А), которая умопостигаема как вечное и целостное бытие; а чувственно – созерцаемые единичные телесные вещи – это мир множественности и изменчивости (видимость).

Другими словами, Парменид и Зенон открыли универсальные параметры субстанциальности: как ее вечность и целостность, но за счет отказа от формообразовательного процесса как видимость. Далее в античной философии были обоснованы две взаимо – противоположные концепции в понимании природы субстанции и механизма ее формообразования.

Для Демокрита субстанция – это атомы, которые вечны и неделимы; ибо если бы они были бесконечно делимы, то в пределе этой операции деления мы бы получили нуль; а сумма нулей дает нуль, что противоречит существованию реального чувственно наблюдаемого мира. Многообразие различных вещей – это комбинация атомов. В атомной концепции Демокрита зафиксирована идея о дискретной, корпускулярной природе бытия вообще, что экспериментально и теоретически обосновано в квантовой

теории. Например, «атом», т.е. квант электромагнитного поля – это фотон (Эйнштейн, 1905г.).

Механизм порождения многоообразия – это комбинация атомов. Демокрит понимал этот процесс как сцепление атомов («крючки», т.е. механически).

Демокрит свел проблему порождения качественного многообразия вещей мироздания к колличественному многообразию, т.е. к различным механическим сочетаниям атомов, что неудовлетворительно. Поэтому в противоположном подходе исходят из принципа органической целостности. Для Платона природа, как и общество, органические системы, в которых каждые элементы (тела) выполняют определенные функции. Так, государство – это иерархия многообразных видов деятельностей. Поэтому справедливость по Платону – это справедливое распределение этих видов деятельностей согласно природе, сути людей; ибо по природе у каждого индивида своя комбинация сочетания субстанции души и тела. Функции вещей,т.е., то ради чего эти вещи – эта сфера сущности (понятия). Итак, единичная вещь – это тело, т.е. материя выполняющая эту функцию наиболее совершенно в составе более широкого целого; а вещь, как субстрат – это материя, т.е. только возможность.Мир идей (понятии),т.е. первообразовов единичных вещей, существует независимо от физической природы и вечен.

Функция, активность человека (например, мышление) – это деятельность особой субстанции – души.

Душа – бестелесная и вечная субстанция, а тело – временное ее жилище. Платон открыл язык науки, т.е. мир понятии. Интеллектуальная деятельность – это мыслительная деятельность с понятиями. Проблему формообразования субстанции Платон трактует как проблему порождения из Первоматерии качественно разнообразных вещей природы согласно вечным эйдосам..Эту конструктивную деятельность выполняет Демиург (диалог «Тимей»).

Аристотель, как Сократ и Платон, пологает, что научное познание – это познание посредством понятии. Но далее позиции Аристотеля и Платона диаметрально противоположны. Действительно, Платон (впоследствии и Гегель) приписали идеям самостоятельное существование вне телесных вещей Природы. Напротив, понятие по Аристотелю фиксирует «суть бытия» самих вещей, посредством которых можно объяснить мир явлении. Но общие, родовые понятия невозможно получить посредством чувственного восприятия. Здесь Аристотель сходится Платоном.

Для Платона методом постижения всеобщего является эйдедическое созерцание (интеллектуальная интуиция), а для Аристотеля – индукция.

Метафизика по Аристотелю – это наука о природе «первоначала», т.е. о первопричине, зафиксированное во всеобщем, родовом понятии, порождающая многообразие единичных вещей (и соответствующих им понятии) по фигурам силлологизма. У Аристотеля натурфилософия как теоретическая система развертывается из посылки умозаключения (первоначала) как процесс формально – логической дедукции. Другими словами, Аристотель свел натурфилософию к логике, т.е. к движению мысли в сфере понятия.

Культура – это матрица воспроизводства исторический определенных форм деятельностей и их иерархического распределения. Согласно Аристотелю, деятельность, активность – это функция души. А душа как субстанция, проблема спасения души – это предмет религии. Поэтому следствием социально-экономической и индивидуально психологической потребности в стабилизации общественной системы, а также неразвитости науки было трансформация философии в средство религиозного мышления и культуры. Философия Платона и Аристотеля через неоплатонизм, особенно посредством философии Единого Плотина, трансформируется в религиозную метафизику.

В средневековой культуре абсолютная субстанция как причина самой себя– это Бог, порождающий посредством эманационного механизма формообразования все иерархические ступени Природы и социума; т.е. каждое бытие в мире находится в «естественном месте» по творению (судьба). Итак, средневековая картина Природы и социума– это картина неоднородного космоса. Основным понятием в этой картине мира является «естественном место»; а движение есть стремление к «естественном месту».

В Декартовской дуалистической онтологии Абсолютной субстанцией является Бог,который порождает взаимо-противоположные относительные субстанции: мышление и протяжённость; и устанавливает соответствие (гармонию) между ними. Онтология Спинозы ближе к истине.У Спинозы Абсолютная субстанция -это Природа; а мышление и протяжённость –это только взаимо-противоположные атрибуты Абсолюта.

Но в этой монистической онтологии Спинозы в скрытой форме существует дуализм; ибо мышление по своей природе-идеально, а протяжённость –атрибут материальных тел. Поэтому мышление и протяжённость по своей природе непосредственно несоеденимы.Другое дело проблема их опосредованного отождесвления-это центральная проблема самой философии и всех естественных и социо-гуманитарных наук.

Все монистические варианты порождения материального мира из Абсолютной субстанции идеальной природы-это различные формы религии. Так, у Гегеля материальный мир-это отчуждённая форма Абсолютной идей. Л.Фейербах раскрыл сущность этого процесса как креоционизм в логической форме.

Реальный эволюционный процесс в природе и обществе идёт без вмешательства сверхестественных сил. Физическая форма материи в определенных «точках» пространства-времени,т.е. когда постепенно накапливается и достигается мера физической формы бытия, спонтанно порождает химическую форму материи как продукт химического взаимодействия. А химическая форма материи в органическом модусе эволюционного формообразования в определенных «точках» пространства-времени,т.е. когда появляются более сложные гиперциклические связи, спонтанно порождает клеточный уровень организации биологической формы материи.

С онтогенезом человека появляются специфические формы социальных взаимодействии, которые порождают различные формы социальных систем эволюционизирующие из менее совершенных к более совершенным (мобильным и универсальным) формам. Меру бытия всех форм материи в Универсуме определяет физическая форма материи.Ибо физическая форма материи-это субстанция порождающая все многообразие форм бытия материального мира.А все модусы физической формы материи на различных структурных уровнях организации: от мира элементарных частиц до мира Галактик являются различными более конкретными модификациями Абсолютной субстанции-Ферми-Бозонного поля.Ибо элементарные частицы существуют только в двух взаимо-противоположных формах: это фермионы с получётными спинами,подчиняющиеся статистике Ферми-Дирака; и бозоны с чётными спинами,подчиняющиеся статистике Бозе-Эйнштейна.

2. Как известно, любая физическая теория является замкнутой теоретической системой. Так, согласно Гейзенбергу квантовая теория, классическая механика Ньютона и электродинамика Максвелла являются такими замкнутыми теоретическими системами [1]. Научная теоретическая система (НТС)-это множество теории T^n иерархический упорядоченных по степени конкретности; и соответствующих им эмпирической базы ($ЭБ^n$).

НТС удовлетворяет следующим условиям:

1. Ядром НТС является фундаментальная теория (ФТ) как теория самого найпростейщего (абстрактного) объекта в предметной области исследования.

2. НТС формируется исторический как эволюционный процесс модификации ФТ под действием непрерывного расширения эмпирической базы теории $ЭБ^1 \subset ЭБ^2 \subset \ldots ЭБ^n$; где $ЭБ^n$ – соответствует экспериментально – измерительной деятельности и приборам n-го уровня сложности ($ИзП^n$) .

3. Все теории T^n в НТС удовлетворяют принципу соответствия Н.Бора.

4. Каждая теория в НТС имеет структуру 4-ки $<R,S,V,D_з>$; где R – исследуемый физический объект; S –пространство состоянии, т.е. модусы существования объекта R; V–взаймодействие; $D_з$ -динамический закон изменения состояния во времени под действием V. Обычно, взаимодействие V входит в гамильтониан (H) физической системы.

НТС классической механики, квантовой теорий и электродинамики Максвелла удовлетворяют всем этим требованиям. Например, в классической механике: (R) - материальная точка; (S) – координата и импульс материальной точки (q_i,p_i), где q_i и p_i – обобщённые координаты и импульсы материальной точки; ($D_з$) –уравнение Ньютона в гамильтоновой форме. В классической электродинамике: (R) –электромагнитное поле; (S) – A_i электромагнитные потенциалы; ($D_з$) – уравнение Максвелла в гамильтоновой форме. В квантовой механике: (R) – квантовые объекты; (S) – $|\psi\rangle$ - амплитуда вероятности состояния микрочастицы; ($D_з$) - $i\hbar\frac{d|\psi\rangle}{dt} = \hat{H}|\psi\rangle$ есть закон эволюции состояния во времени (волновая механика Шредингера); где $\hat{H}$ - гамильтониан является оператором сдвига состояния за единицу времени. Таким образом, динамические уравнения Ньютона, Гейзенберга, Шредингера и Максвелла в гамильтоновой форме являются фундаментальными теориями НТС классической механики, квантовой теорий и классической электродинамики.

История становления и динамики НТС квантовой теории включает два этапа:

1. Переходной этап, когда пройсходит формирование модельных теории (МТ) и становление фундаментальной теории НТС квантовой теории на основе гибридной модельной теории (ГМТ) Нильса Бора.

2. Этап динамики фундаментальной теории НТС квантовой теории: теория Шредингера - теория Паули – теория Дирака и.т.д.

Цель любой естественной науки:

- открытие объективных законов природы как функциональных соотношении между понятиями, которые отображают различные свойства исследуемого объекта;
- объяснение и предсказание на основании этих законов экспериментальных фактов.

Эмпирические факты (ЭФ), фиксирующие наблюдаемые явления, порождаются в результате взаимодействия исследуемого объекта с измерительными приборами, т.е.лежат в телесном мире и имеет иерархическую структуру башни: $ЭБ^1 \subset ЭБ^2 \subset \ldots ЭБ^n$; где $ЭБ^n$ – соответствует экспериментально – измерительной деятельности и приборам n-го уровня сложности ($ИзП^n$) ; так например,эксперименты по обнаружению дублетного расщепления и сверхтонкой структуры атомных спектров требуют экспериментально – измерительной деятельности разных уровней сложности.

В научном познании на теоретическом уровне (Т) рассматриваются свойства и закономерности идеализированных объектов, отображающих и моделирующих реальные объекты исследования. Другими словами, Т и ЭФ лежат в двух взаимно противоположенных мирах: Т- в идеальном мире абстрактных объектов; а ЭФ – в чувственно наблюдаемом мире.

Фундаментальный эмпирически факт атомной физики – это дискретность спектральных линии излучения и поглощения атома. При поиске фундаментальной

теории квантовой механики ($ФТ^{кв}$) Гейзенберг начинал с попытки объяснения и понимания именно этого факта. Фундаментальная теория квантовой механики формально–логически из теории классической механики невыводима.Точно также $ФТ^{кв}$ из эмпирических фактов индуктивно невыводима; ибо $НТС^{кв}$ квантовой теории и $НТС^{кл}$ классической механики и классической электродинамики взаимно – противоположные замкнутые системы (по Т.Куну несозмеримые парадигмы). Опосредующим звеном между $ФТ^{кл}$ и $ФТ^{кв}$ является модельный этап науки.

Любое вещество можно рассматривать как геометрическое место материальных точек. Поэтому роль субстанции,т.е.первоматерий в классической механике представляет идеализированный объект-материальная точка. В XIX веке было открыто Фарадеем и Максвеллом электромагнитное (силовое) поле как новый вид материи континуальной природы. А природа субстанции квантово – механических явлений зафиксировано в понятии корпускулярно–волнового дуализма (Л.де Бройль). Понятие корпускулярно–волнового дуализма из фундаментальных понятии классической механики и классической электродинамики формально–логически невыводимо.Точно также это понятие не является результатом интеллектуальной интуиции. Как известно, понятие корпускулярно–волнового дуализма появился на переходном этапе формирования квантовой теории как результат решения антиномии устойчивости атома в гибридной модельной теории (ГМТ) Нильса Бора.

Переходной этап динамики физических теории как показывает история становления фундаментальных теории квантовой физики - это, конечно, модельный этап. Например, начиная с появления проблемы излучения абсолютно черного тела (конец XIX века) до появления матричной механики Гейзенберга (20 годы XX века) – это модельный этап развития квантовой механики. Аналогичные процессы происходят и в современном модельном этапе развития теории элементарных частиц, космологии и социального бытия.

3. Поразительные экономические и научные успехи, достигнутые в динамично развивающих странах можно объяснить только тем, что модель экономики и государства, которая формируется и совершенствуется в этих странах, начиная с XVII века, более адекватно соответствует к истинной синергетической природе социальной реальности. Действительно, начиная с XVII века, Западная цивилизация идет в направлении поиска наиболее совершенной формы динамически развивающегося общества открытого типа, основанный на принципах индивидуальной свободы и равенства возможностей всех членов общества. На Востоке Япония вступила на этот путь с середины XIX века - в эпохе Мейдзи. И в этом направлении эти страны достигли наивысших высот в науке, технике и культуре. Это неоспоримый факт. Казахстан избрал это направление модернизации общества с конца XX века. Эпоха Возрождения (XV-XVIв.н.э.) является переходным этапом обновления Западной цивилизации.

4. Как известно, 600лет(VIII-XIVв.н.э.) был Золотым Веком арабо-мусульманской цивилизации Средневековья. Исламская культура сохранила античное научное наследие Платона,Аристотеля и других греческих ученых от суда инквизиции. Арабо-мусульманские ученые не только переводили и комментировали античное культурное наследие(как обычно считают), но они также участвовали в постановке новых фундаментальных проблем и идей классического естествознания. Это видно из научного наследия аль-Фараби. Это гибридный процесс обновления , основанный на сочетании исламской религии и науки на базе принципа двойственной истины.Но пародоксально, что такое ортодоксальное понимание религии явилась причиной дальнейщего упадка этой цивилизации; ибо закрыла дорогу к новой социальной общности-капитализму,естественным наукам и технологиям.

5. Западная цивилизация избрала другой путь возрождения культуры. Процесс обновления господствующей Средневековой культуры как процесса вытеснения теологического мышления, т.е, как секуляризационный процесс, начался в эпохе Возрождения только в Западной цивилизации. Это - процесс ограничения функции Бога, отделения религии от государства, который далее реализуется в натурфилософии эпохи Возрождения отождествлением Бога с Природой. Природа-это Бог,т.е. причина самой себя(взаймодействие). А обратный процесс обновления, т.е.попытка редукции философии к религии, – это циклический процесс характерный всегда в переходные эпохи развития человеческой цивилизации; особенно, в периоды социальных и естественнонаучных революции. В этом направлении сейчас пытаются переинтерпретировать открытия в современной физике в духе теологического мышления; и далее обосновать , что якобы современнае науки только дискурсивно доказывают вечные религиозные истины открытые мистическими философскими течениями.

6. В истории мировой цивилизации в XX веке реализовались как социальные реальности две противоположные системы общества, в которых господствовали духовные ценности индивидуализма, основанный на базе частной собственности (капитализм- с XVII века), или коллективизма-на базе государственной собственности. Мировой экономический кризис 30-ых годов XX века явно показал необходимость выхода капиталистической экономики за пределы частной собственности. В поисках выхода из кризиса дискуссии экономистов развернулись вокруг вопроса о роли государственного регулирования в экономике. Так президент США Ф. Рузвельт отрицал теорию об автоматизме рыночных процессов и признавал необходимость активного государственного вмешательства в сферу хозяйственных отношений. Необходимость вмешательства государства в процесс воспроизводства обосновал английский экономист Дж. М. Кейнс. Так,ещё 1930-е гг. в Швеции, Норвегии и Дании отдельные предприятия и отрасли хозяйства перешли к государству. Западная цивилизация пошла по пути господства духовных ценностей индивидуализма, основанный на базе частной собственности, но ограниченный и дополненный государственным регулированием. Китайская цивилизация пошла по противоположному пути - господства государственной собственности и регулирования, но ограниченный и дополненный капиталистической рыночной экономикой. Таким образом, процесс обновления развитыми цивилизациями мира трактовалис как конструктивный процесс ограничения и дополнения господствующих духовных ценностей, противоположными ценностными установками. К сожалению, процесс обновления в СССР и странах СНГ начался с тотального отрицания господствующих духовных ценностей как ложных, что привело к большим экономическими и нраственным потерям.

7. В переходной эпохе самым оптимальным в политическом, идеологическом и экономическом отношениях являются гибридные модели и технологии. Так,в Китайской народной республике господствует государственная социалистическая идеология, синтезированный с конфуцианской коллективистской философией, а экономика развивается в гибридной форме –государственно управляемый капитализм; идея государственно управляемого капитализма была обоснована ещё в двадцатых годах XX века в статьях В.И. Ленина о новой экономической политике (НЭП). Для усточивой экономики доля государственного сектора должен находиться в интервале 32%-68%.

8. Стратегическая задача перед элитными вузами и университетами классического типа– это подготовка будущих профессионалов эпохи глобализации, глубоко владеющих основами фундаментальных наук. Это те науки, которые занимаются исследованием новых видов энергии и поиском технологий их опредмечивания в виде различных технических устройств, поскольку естественные энергетические ресурсы Земли -

ограничены. Так по прогнозам экспертов мировой динамики «Римского клуба», около 2040-2050 г. на Земле начнется энергетический голод. Поэтому, начиная с конца XX века в ведущих странах мира идет прорыв в космос (как неограниченный источник новых видов энергии и материалов) и в микромир – на атомный и субъядерный мир. Появляются новые виды технологий и деятельности как: нанатехнология, космическая технология; получение искусственных (физических, химических и биологических) материалов с заранее заданными свойствами и т.д. Но, к сожалению, в интеллектуальной сфере идет разрыв между современным уровнем развития мировой (т.е. “элитной”) культуры, накопленной человечеством за 2,5 тысячелетия своего развития от начала античной и Древне – Восточных цивилизаций, и массовой традиционной культурой.А этот разрыв заполняются магическими, астрологическими и различными видами религиозных представлений. Этот факт был подчеркнут ещё в 70 годах XX века Р.Фейнманом в своих знаменитых лекциях по физике. Поэтому ощущается необходимость переориентации стиля мышления и деятельности будущих специалистов в русле формирования синергетического стиля мышления, основанного в умении оперировать с такими понятиями, как флуктуация, аттрактор, бифуркация, динамический хаос (2, 195).

Литература

1. В.Гейзенберг. Понятие замкнутой теории в современной естественной науке. //В книге: Шаги за горизонт М. «Прогресс»,1987,стр.178

2. И. Пригожин, И. Стенгерс «Порядок из хаоса» (М., 1986 г.)

ҚАЗАҚСТАН РЕСПУБЛИКАСЫ ТӘУЕЛСІЗДІГІНІҢ 30 ЖЫЛДЫҒЫ

Жарахметова А.К
Абылай хан атындағы Қазақ Халықаралық Қатынастар және Әлем Тілдері Университеті Халықаралық қатынастар факультеті, 1 курс, Алматы, Казахстан;
alina26-03@mail.ru
Ғылыми жетекші: Қарабаева Запихан Мухтарқызы, т.ғ.қ., доцент.

Annotation. The article examines the development process of Kazakhstan as a sovereign, independent state. Particular attention is paid to the role of President Nursultan Nazarbayev in the preservation and strengthening of our statehood. In accordance with historical standards, in a short period of time our country has taken major steps towards sovereign development and achieved significant results. Kazakhstanis faced many difficulties on the way to independence, but overcome all of them and the country embarked on the path of rapid economic, social and political modernization. Modern Kazakhstan is an internationally recognized country with its own direction of development.

Key words: Independence, December events,famine, Kazakhstan.

Аннотация. В статье рассматривается процесс развития Казахстана как суверенного, независимого государства. Особое внимание уделяется роли Президента Нурсултана Назарбаева в сохранении и укреплении нашей государственности. В соответствии с историческими стандартами, за короткий промежуток времени наша

страна предприняла серьезные шаги в направлении суверенного развития и добилась значительных результатов. Казахстанцы столкнулись со многими трудностями на пути к независимости, но преодолели их все, и страна встала на путь быстрой экономической, социальной и политической модернизации. Современный Казахстан - это международно признанная страна со своим собственным направлением развития.

Ключевые слова: Независимость, декабрьские события, голод, Казахстан.

Түйіндеме. Мақалада Қазақстан Республикасының егемен, тәуелсіз мемлекет ретіндегі даму үрдісі қарастырылды. Тарихи өлшемдерге сәйкес қысқа мерзім ішінде біздің еліміз егеменді даму жолында ең маңызды қадамдарды жасады және айтарлықтай жетістіктерге жетті. Егемендік жолында қазақстандықтар көптеген қиыншылықтарға кезікті, бірақ олардың барлығын еңсеріп, еліміз жылдам экономикалық, әлеуметтік және саяси жаңару жолына түсті. Қазіргі Қазақстан – өз даму бағыты бар, әл ем мойындаған ел десем қате айтпаспын.

Тірек сөздер: Тәуелсіздік, Желтоқсан оқиғасы, ашаршылық, Қазақстан.

Мен ең алымен өз сөзімді осы бір сөздермен бастамақшымын,Атам менің аштық болған деуші еді, Шүкір Алла, көргенім жоқ мен соны. Түйір нанға зәуір болған кезектің,мен туғанда біткен екен ең соңы. Мен бұл сөздеріммен ата-бабамыз осы бір Тәуелсіздік алу жолында қаншама қиындықтармен жеткендігін айтқым келді. Тарихтың тереңіне үңілетін болсақ.

Менің ойымша, әрбір тас бетінде қалған таңбаларға қарап, бабаларымыз жасап келе жатқан дәуірлердің есебінде кеткен шайқастар, аштық, жау тылында қалған жұрттың әрбір қаны мен көз жасына қарап тәуелсіздіктің қандай керемет ұғым екенін сезінесіз деп нық сеніммен айта аламын. Япыр-ай, қайран қазағымның басына нендей күндер тумады десеңші? Елі қанбай, ері сусын ішпеген, аттың жалында, түйенің қомында, ат ауыздығымен алысып, ер етегімен күн кешкен аласапыран заманда бесіктегі нәрестенің де басы алынғандығын білеміз. Ер азаматтарымызбен қатар, ақ жаулықтыларымыз да қолға қару алып, атқа да қонды. Біреудің көлеңкесінде жүруді көксемеді, біреудің тізесіне бас имеді. Тек азат ел болуды мақсат етті, «Алаш» деп ұрандатқан ата-бабаларымыздың аманатына қиянат етпеді. Азалы жылдардың атасы атанған ашаршылық та қазақ елін айналып өткен емес. «Елім-ай» деп еңіреп, бір уыс нан да таба алмай аштан бұратылып өлген халқымыз бүгінгі азат күннің туарын білді ме екен? Жаңадан туған шаранасына ақ сүтін де бере алмай, тіпті бір - бірінің еттерін де жеуден тайынбаған қасіретті жылдар да сүйегімізге таңба болып басылды десем қате айтаспын деген ойдамын.Қарша бораған оққа да кеудесін тосып, судай аққан қанның куәсі болған 41-дің қаһарына да ұшырадық. Шайқаста халқы үшін жанын берген, «Отан үшін отқа түскен» даңқты батырларымыздың арқасында қазақ алғаш рет « Жеңіс» сөзін тілге тиек етті. «Жеңіс» деп алғаш рет ұрандаттық. Соғыстың жанайқайында қасқырша ұлып, арыстанша алысқан боздақтарымыздың қиылған жаны, төгілген қаны егемендігімізге салынған айрықша дара жол еді.Атының өзінен адам шошырлық атом бомбасы да қазақ даласын дүр сілкіндіріп, дүниенің астын үстіне шығарды. Уланған жер, суша қайнап, бу болып ұшқан үйлер, жүндері түсіп тентіреген жануарлар мен неше түрлі ауруға шалдығып, жарымжан болған адамдардың халін қазіргі таңда елестетудің өзі қорқынышты десем де болады.

Осы бір тұрғыда,Махамбет бабамыздың «Мұнар да мұнар, мұнар күн, бұлттан шыққан шұбар күні» артта қалған заманда атойлатып қазақ елі алғаш рет азат ел атанды. Қайрат, Ләззат, Сәбирадай рухты жастарымыз «Желтоқсан» оқиғасында қасқалдақтай қанын төгіп, жанын берді. Өзіміздің қазақ тұрғанда, өзге елдің адамын билік басына қоюға қарсы болған өрімдей ғана қаракөздеріміздің шыбын жаны шырқырап, етіктері қаннан қатса да, тәуелсіздік жолында «тар жол тайғақ кешті»-десем қате айтпаспын.

Иә, жүректерден өшпейтін, есімізде мәңгі қалатын сол зұлмат тағдырлардың ізі қалған жердің төсінде біз бақытты күн кешудеміз деп ойлаймын. Тәуелсіз мемлекеттің желбіреген туының астында өмір сүріп жатқан біздің ата - бабамыз кешкен тағдырды ұмытуымызға хақымыз жоқ. Қара қазан, сары бала қамы үшін кеткен қыршындардың ерлігі мәңгілік жадымызда сақталып қалуға тиіс,біз осы бір жайтты ешқашанда ұмытпауға тиістіміз десем қате айтпаспын деген ойдамын.

Қазіргі таңда ұлттың ұлы арманы орындалды деп айта аламын. Көлеңкелі күндер де келмеске кетті. Керей мен Жәнібек қазығын қадап, Қасым мен Есім керегесін кеңіткен, Тәуке мен Абылай шаңырағын шайқалтпаған Атыраудан Алтайға дейін созылған, ұшқан құстың қанаты талатын, ұлан- ғайыр атыраптың бәрі де-азат. Елбасымыз сол қара шаңырақты шайқалтпай, еліміздің шашу шығармай, болашаққа бағыттап, кемеміздің желкенін нық ұстап келе жатыр деп нық сеніммен айта аламын.

Азаттықтың арқасында алпауыт мемлекеттермен иық тіресіп, жер шарына "Қазақстан" деген есіммен танылдық. Ұлан-ғайыр жеріміз әлем картасынан кім-кімді болса да алаңдатары сөзсіз. Дербестіктің нәтижесінде өзіндік дара да даңғыл жолымыз бар. Бөрі бөрілігін танытпай қоймайды. Алты құрлыққа атымыз мәлім. Жас та болса, бас болып әлем елдерімен тереземіз тең ойысып, түтіні түзу ұшқан, тұрмысы бақуатты елге айналдық.

Биыл Қазақстанның Тәуелсіздік алғанына 30 жыл толып отыр. Осы уақыт ішінде еліміз біраз қиындықты еңсеріп, дамудың даңғыл жолына түсе білді. Қателіктер де болды. Дегенмен, Қазақ елі өз жолынан жаңылған емес десем де болады.

30 жылдың ішінде Қазақстанда экономика, мәдениет пен руханиятты дамытуға арналған біраз мемлекеттік бағдарламалар қолға алынды десем де болады.

Алдымен "Қазақстан - 2030" стратегиясы басшылыққа алынды.Ал 2012 жылы "Қазақстан-2050" стратегиясы жарияланды. Соның аясында салалық бағдарламалар қабылдана бастады. Жалпы, тәуелсіздік жылдары біраз құжаттар қабылданды десем де болады.

Негізгі бағдарламалар:

- Индустриялық-инновациялық даму бағдарламасы;
- Бизнестің жол картасы;
- "Нұрлы жер" мемлекеттік бағдарламасы;
- "Мәдени мұра" мемлекеттік бағдарламасы;
- "Рухани жаңғыру" бағарламасы
- Цифрлық Қазақстан
- "Нұрлы жол" инфрақұрылымдық даму бағарламасы;
- "Еңбек" бағдарламасы.

Бұдан бөлек, білім, денсаулық, ұлттық қауіпсіздік, экспорт, тіл саясаты, туризм, агроөнеркәсіп кешені, аймақтарды дамыту, жемқорлықпен күрес, дағдарысқа қарсы шаралар және тағы басқа маңызды бастамалар қолға алынды.

Қазақстан президенті Қасым-Жомарт Тоқаев ауқымды бағдарламалардың дәуірі өтті деп санайды. Сол себепті ондай құжаттарды ұлттық жобаларға айналдыруға тапсырма берілді. Осылайша, негізгі мәселелерді дер кезінде шешуге мүмкіндік болады. Осы бір түрғыда менің есіме, президентіміз Қасым-Жомарт Тоқаевтың осы бір сөздері есіме түсіп отыр. Тәуелсіздіктің 30 жылдығын тек мерейтой деп санауға болмайды. Тәуелсіздіктің игіліктерін әрбір отандасымыз күнделікті тіршілігінде сезіне алатын болса – мақсатымыздың орындалғаны деп атап өткен болатын президентіміз.

30 жылдың ішінде қазақ халқы қалай өскендігі туралы айта кететін болсам.

1999 жылы Қазақстанда алғашқы халық санағы өтті. Оған сәйкес, республикада 14 миллион 953 мың адам тұрған.Бұдан он жыл бұрын өткен бүкілодақтық санақ кезінде 16 миллион 400 мың адам тіркелген. Осылайша, тәуелсіздіктің алғашқы жылдары халықтың саны азайды. Алайда қазақтардың үлесі арта түсті. Шетелдегі қандастар да көп келді. Осы уақытқа дейін миллионнан астам этникалық қазақ атамекеніне оралды.

Биыл Қазақстан халқының саны 19 миллионнан асты. Қазақтардың үлесі 70 процентке жетті. Дегенмен, елдің полиэтникалық құрамы сақталып отыр. Қазақ жерінде 100-ден астам ұлт пен ұлыс бар десем қате айтпаспын деген ойдамын.

Тәуелсіздіктің арқасында Еліміз жеткен жетістіктер туралы қысқаша айта кететін болсам.

Аз уақыттың ішінде еліміз бізден едәуір уақыт бұрын тәуелсіздіктерін алған мемлекеттерді қуып жетіп, спорт, білім, ғылым, мәдениет, өнер жағынан әлемнің алпауыт елдерімен терезесі теңеле түсуде.Татулық пен бірлікті алға тартқан Елбасымыз көш бастап, Қазақстан бүгінде Орта Азиядағы дамушы елдерден алда келеді. Әлемдік дәрежеде спорттық жарыстарды ұйымдастырып, мықты деген елдердің ұйымына төраға болып, дүние жүзіне аты әйгілі, өзінің қандай ел екенін уақыт өткен сайын дәлелдей түсуде.

Қорытындылай кететін болсам, осы жылдар ішінде еліміз басынан үш дағдарысты өткерген екен. Аталған қиын-қыстау кезеңдер еліміздің шыдамдылығы мен төзімділігін қайрап, бүгіндері біздің Еуразиялық экономикикалық кеңістікті құру секілді бірқатар басым батыл қадамдармен алға жетелеуде десем де болады. Ендігі жерде бабалар арманы болған, ащы термен келген тәтті жеңісімізді көзіміздің қарашығындай сақтап, келешек ұрпаққа аманаттау өз еншімізде. Сол себептен, көзіміздің ағы мен қарасындай болған ақ білектің күшімен, ақ найзаның ұшымен, ата-баба қанымен келген ұлан- ғайыр жеріміз бен ана сүтімен дарыған, кеше ғана Абай, Мұхтар сөйлген қасиетті тілімізді сақтауымыз керек деп айтқым келеді.

Менің бақытты ел болуға арманым - ел бірлігі. Мемлекетіміздің әрбір жас ұрпағы Отанымыздың патриоты болып, тәуелсіздігімізді одан әрі нығайту үшін бірігіп елге еңбек сіңіруіміз қажет. Тәуелсіз елде туылып, тәуелсіз елде ержеткен менің де асқақ арманым бар. Біз осы жолдан бұлтармай алға баса беруіміз керек.Мемлекеттік рәміздеріміздің қашан да алатын орны төр болғай! Тәуелсіздік тұғыры әрқашан да биік болсын! деп тілеймін.

XXI ғасыр - білім ғасыры деп ойлаймын. Демек, ертеңімізге сеніммен қарайтын, өткенді қадірлей білетін, сүйікті Отанымызға күш-қайраттымызды жұмсайтын Қазақстан Республикасы азаматы боламыз,өз басым ол үшін бар күшімді салатын боламын.

Пайдаланылған әдебиеттер.

1. ҚР Президенті Қ.Тоқаевтың «Тәуелсіздік бәрінен қымбат» атты мақаласы Электрондық ресурс: https://primeminister.kz/kz/news/prezident-kazakstan-respublikasy-tauelsizdiginin-30-zhyldygyn-merekeleuge-dayyndyk-zhonindegi-memlekettik-komissiyanyn-birinshi-otyrysyna-katysty-51415 [6,4]

2. «Көшбасшылыққа 30 жыл» Халықаралық ғылыми-практикалық конференциясы, Алматы қ. Дереккөз https://sputnik.kz/spravka/20211017/18431631/kazakstan-Tauelsizdik-khronologiya-video.html [1,4], [2,5]

3. Назарбаев Н.Ә., Тәуелсіздік стратегиясы. «Қазақстан - 2030 Барлық қазақстандықтардың гүлденуі, қауіпсіздігі және әл-ауқатының жақсаруы» ел Президентінің 1997 жылғы Қазақстан халқына Жолдауы, Электрондық ресурс: http://adilet.zan.kz/rus/docs/K970002030_ [7,5]

«ҚАЗАҚСТАН РЕСПУБЛИКАСЫНЫҢ ТӘУЕЛСІЗДІК ЖЫЛДАРЫНДАҒЫ БІЛІМІНІҢ ДАМУЫ (1991-2021Ж.Ж) »

Болатова Элдана Кайратовна, студент 1 курса факультета международных отношений Казахского университета международных отношений и мировых языков им. Абылай хана, г. Алматы, Казахстан;
eldanaw@icloud.com
Научный руководитель: Карабаева,З.М. канд. Техн. Наук, доцент.

Annotation. The article considers the development and prosperity of science and education of the Kazakh people on the path to independence. It tells about the work done in the strategic path of President Nursultan Nazarbayev. The article discusses education and science,the president of Kazakhstan Kassym-Zhomart Tokayev's increased the total expenditures for education and science.
Keywords: innovation, intellectual, research, globalization, standard.

Аннотация. В статье рассматривается развитие и процветание науки и образования казахского народа на пути к независимости. В нем рассказывается о проделанной работе на стратегическом пути Президента Нурсултана Назарбаева. В связи с увеличением финансирования образования и науки Президент Казахстана Касым-Жомарт Кемелович Токаев увеличил общие расходы на образование и науку.
Ключевые слова: инновации, интеллектуал, исследования, глобализация, стандарт.

Ғұлама ғалым әл Фараби «Ғылымы жоқ елдің – болашағы жоқ» деген екен. Қасым-Жомарт Кемелұлы Тоқаев «Ана тілі» газетіне берген сұхбатында: «Бұл дәуір – ақыл-ойдың, ғылым мен білімнің, еңбектің дәуірі», – деген болатын. Мемлекет басшысы айтпақшы, біздің заманымыз – ғылым мен білімнің дамуына білек түріп белсене кірісетін кезең.Сонымен білім-ғылымді дамыту аясында бүгінгі күнге дейін бірталай жұмыстар атқарылып келді және атқарылу үстінде.Жасалған жұмыстардың нәтижесін қазір байқамау мүмкін емес,себебі білім алу деңгейі 10 жыл ішінде күрделі өзгерістерге ұшырады.Әлі де ғылым-білім саласы дамып жаңа деңгейге көтерілуі қарастырылуда.

Халықымыздың ежелден аңсағаны тәуелсіздік болды.Қазір міне тәуелсіз қазақ жерінде өмір сүріп келеміз.Тәуелсіздікке жету жолында қаншама қан төгіс пен қаншама азаматтардың өмірі қиылды.Қазақ даласы қиын тағдырларды басынан кешірді.Керей мен Жәнібектің асқақ арманы тек осы тәуелсіздік болып еді,елім-жерім деген еліміздің қайраткерлерінің арман-мақсатының орындалғанына біз куәгерміз. Елбасымыз Н.Ә.Назарбаев «Біз Тәуелсіздікті ақылмен, ата-баба жолымен алдық деп ойлаймын» - деп айтқандай,1991 жыл – еліміздің Қазақстан деген атпен бүкіл әлемге алғаш қадам басқан жылы болып саналуда.(6.2)Қазірде елдігімізге 30 жыл толып отыр,осы жыл ішінде экономикада,сыртқы саясатта,ғылыммен білімде,саяси және әлеуметтік жетістектерге қол жеткіздік.Еліміз көркейіп,дамыған елдердің қатарынан көріну үстінде.Мемлекет басшысының елді дамытудағы стратегиялық бағдарламалары мерзімінен бұрын жүзеге асып келеді.

Елбасымыз ғылым-білімге аса зор назар аударды.Білімді ұрпақ ел болашағы.Ғылым-білім кез келген елдің даму,өркендеу көрсеткіші болып табылады.Сол себептен Тәуелсіз Ел атанған алғашқы күннен бастап білім сапасын әлемдік өркениет талаптарына сай сапалық жағынан жақсартуды мақсат етіп қойдық.Қазіргі таңда бұл саланың дәрежесі биіктен көрініп,еліміз айрықша дамуда.

«Қазіргі кезде тәуелсіздігіміздің отызыншы жылында білім беру саласының қаржыландырудың құқықтық-заңнамалық негізі,әлемдік білім кеңістігіне интеграцияланған еліміздің білім беру жүйесі қалыптасып отыр.Білім беру саласының 30 жылдық тарихына көз жүгіртсек,бірнеше кезеңдерге бөліп қарастыра аламыз.1991-1994 жылдар-білім беру саласының заңнамалық және нормативтік-құқықтық базасын қалыптастырған кезеңі болып табылады,келесі кезекте 1995-1998 жылдар аралығы – білім беру жүйесінің мазмұнын жаңарту кезеңі,1999-2004 жылдар аралыгы –біліи берудің басқару мен оған қаржы бөлу кезеңі бола тұрын оған қоса,білімге академиялық еркіндік беру жылы болды.Ал 2005-2010 жылдар арасы – білім беру жүйесі нарыққа экономикалық ену кезеңі болып табылды,сонымен,2011 жылдар қазіргі жылға дейін – жана даму кезеңі,яғни инновациялану дәуірі,еңбекке қабілетті мамандарды дайындау,олардың бәсекеге қабілеттілігін арттыру мен ұлттық модельді қалыптастыру».(1.3)

Білім саласының жүргізген нәтижелі ревормасына сәйкес көптеген өзгерістер болды.Оқу орындарының құзіреті кеңейді,оған қоса жалпы орта білім мен мемлекеттік оқу орындарында кәсіби білімді тегін оқытуға мемлекет тарапынан кепілдіктер берілген болады;тағы айта өтетін болсақ,үш тілдік оқу жүйесіне ендік,бұл білімнің дамуын аса зор үлесін қосты;кредиеттік білім алу мен академиялық еркіндік беру арқылы бәсекеге қабілетті мамандар даярлауға мүмкіндіктер көптеп берілген болатын;өзге ел азаматтарына елімізде білім алуға толықтай жағдай жасалды.

Елімізде білім беру саласының құрылымы ЮНЕСКО ұсынған Халықаралық стандарттық білім беру бағдарламасының классификация өлшемдеріне сәйкестендірілген. Жоғары білім саласын халықаралық дәрежеге көтеру Қазақстанның халықаралық аренада бәсекеге қабілетті мемлекет болуына тікелей ықпал етіп отыр.Бұл жоспарды орындау үшін 2012 жылдан бастап Қазақстанда көптілді білім беру жүйесі енгізілуі қажет. 2012-2013 оқу жылында Қазақстанның 35 мектебінді көптілді оқыту жүйесін енгізді, сонымен қатар, 1 сыныптан бастап ағылшын тілін үйрету жобасы қолға алынған болатын.Бұл жұмыстардың қортындысын көзбен көріпте жүрміз,тілді жетік меңгерген елдің болашағы жарқын,тұғыры биік болмақ.Республика орта мектептерінде үш тілде сабақ берудің жаңа стандарттары сынақтан өткізілді.Қазақстанның Болон процесіне жедел кіруі нәтижесінде еліміз үш деңгейлі модельге енді: бакалавриат-магистратура- PhD докторантура.

«Еліміздің білім беру жүйесінің өркендеуі өзге елдерден кем болмады. Көптеген жетістіктерге қол жеткіздік: 1991 жылы Тәуелсіздік алған жылдары облыс бойынша 223 балабақша жұмыс жасап, онда 14543 бала тәрбиеленген болатын. 1991-2002 жылдары еліміздің ғылыми зерттеу жүргізген ұйымдар саны салалық бағыттар бойынша сипаттай отырып.ғылыми-техникалық сала ұйымдарының аймақтар бойынша орналасуын арнайы кесте бойынша берген. Ғылымның дамуында оған негізделген өнімнің халықаралық ауқымда жоғары дамып келе жатқанын, мұндай өнімдерді сату көлемінің соңғы 20 жылда 5 есеге көбейіп, 1 трлн. евродан асқаны барлық басты елдерде ғылыми зерттеулерге баса назар аударыла бастағанының мысалы ретінде аталып өтеді.Ал Тәуелсіздік алғанымызға 30 жыл толу қарсаңында облыс бойынша 670 мектепке дейінгі ұйымда 58 мыңнан аса бала тәрбиеленуде. 30 жыл ішінде 447 мектепке дейінгі ұйым ашылып, ондағы балалар саны 43618-ге өсті. Елбасының бастамасымен «Балапан» бағдарламасы қабылданып, 2020 жылға межеленген жоспар 2015 жылы орындалып, 3 жастан 6 жасқа дейінгі балалар балабақшамен 100 процент қамтылды. Жекеменшік балабақшалардың үлесі жыл сайын артып, бүгінгі күні 424-ке жетіп, 72,3 процентін құрап отыр. Жалпы Тәуелсіздік алғаннан бері осы күнге дейін 424 жеке балабақша ашылған.»(1.4)

Тәуелсіздік алған жылдан бастап осы кезеңге дейін облыста 164 мектеп ғимараты пайдалануға берілген. Оның ішінде 24 жаңа мектеп желісі ашылған. Нәтижесінде апатты және үш ауысымда оқитын мектептердің мәселесі шешілген.Мектептердің материалдық-техникалық базасы нығайып келеді. Облыстағы мектептердің 65 проценті жаңа физика, химия, биология кабинеттерімен жабдықталған. 124 мектепте робототехника кабинеттері жұмыс жасайды. Барлық мектептердің компьютерлік паркі толық жаңартылған және интернет желісіне қосылған.

2015 жылы Байқоңыр қаласында 6 мектеп және 1 балабақша үкіметаралық келісім негізінде Қазақстан Республикасының стандарты бойынша білім беру үдерісіне көшті.2015 жылы «Назарбаев зияткерлік мектептері» ДББҰ мен Қызылорда облысы әкімдігі арасында өзара әріптестік жөнінде меморандум жасалды. Осы меморандум аясында Назарбаев зияткерлік мектептерінің тәжірибесі таратылатын 46 инновациялық мектеп ашылды. Ерекше білім алуды қажет ететін балалар үшін инклюзивтік білім алуға жағдай жасаған мектептердің үлесі 2013 жылы 13% болса, 2019 жылы Жол картасы қабылданып, қазіргі таңда 91%-ке дейін жеткізілді.

« 2017 жылдан бастап колледждерде 7 арнайы пән мен «Информатика» пәнін ағылшын тілінде оқыту жобасы басталды. 2019-2020 оқу жылынан бастап «Мың бала» ұлттық зияткерлік олимпиадасының жеңімпаздары «Назарбаев зияткерлік мектебі», «Республикалық физика-математика мектебі», «Білім-инновация лицейі», елорда лицейлерінің жетекші педагогтарынан қазақ, орыс және ағылшын тілдері, математика пәндері бойынша тереңдетіп оқыту жұмыстары жүргізілуде». (1.5)

Еліміз тәуелсіздігін алған 1991 жылдан бері кәсіптік білім беру саласы бойынша қабылданған білім туралы заңның, мемлекеттік бағдарламалардың нәтижесінде кәсіптік білім беру саласына модернизациялау жұмыстары жүргізілуде. Атап айтқанда, 2017 жылдан бастап жастардың жұмысшы кәсіптерін тегін алуына мүмкіндік беретін «Баршаға арналған тегін кәсіптік-техникалық білім», «Еңбек», «Жас маман» бағдарламалары жүзеге асырылуда.Тәуелсіздік алғаннан бері техникалық және кәсіптік арнаулы білім беру ұйымдары колледж статусын иеленіп, қазіргі таңда «бакалавр» дәрежесін дайындайтын 10 жоғары колледж жұмыс істелуде.Тәуелсіздік жылдары Қазақстан ғылымы жан-жақты дамып, жоғары деңгейге көтерілді. Осы ретте ғылымның маңызды салалары болып табылатын математика, плазмалық физика және жоғарғы қуат энергиясы, биотехнология, геология, металлургия, химия технологиялары және т.б. салалары бойынша жоғары көрсеткіштерге қол жеткіздік.(6.6)

Кез келген елдің әлемдік бәсекедегі қабілеттілігі өркендеп дамыған ғылымымен өлшенеді. Жаңа өнімдер, сапалы қызметтер, технологиялық үдерістер – барлығы ғылыми жаңалықтардың нәтижесінде жүзеге асады. Білім мен ғылымсыз әлемді мойындату, бәсекеде көріну, сондай-ақ елдің экономикалық-әлеуметтік жағдайын жақсарту мүмкін емес. Қазіргі уақытта елімізде Білім беру мен ғылымды дамытудың 2020-2025 жылдарға арналған мемлекеттік бағдарламасы қабылданды.

Экономиканың орнықты дамуы үшін сапалы білімі қолжетімділігін қамтамасыз ету арқылы адами капиталды дамыту, білімнің бәсекеге қабілеттілігін арттыру пайда болады. Негізгі мақсаттарға мыналар жатады: педагог мамандығының беделін көтеру; білім беруді басқарудың мемлекеттік жүйесін қалыптастыру;халықтың мектепке дейінгі тәрбие мен оқыту ұйымдарының сапалы көрсетілетін қызметтеріне қажеттілігін қанағаттандыру; жалпы білім беретін мектептерде Қазақстан Республикасының зияткерлік, дене бітімі және рухани дамыған азаматын қалыптастыру, тез өзгеретін әлемде оның табысты болуын қамтамасыз ететін білім алудағы қажеттілігін қанағаттандыру, еліміздің экономикалық әл-ауқаты үшін бәсекеге қабілетті адами капиталды дамыту; 12 жылдық оқыту моделіне көшу; қоғамның және экономиканың индустриялық-инновациялық даму сұраныстарына сәйкес техникалық және кәсіптік

білім жүйесін жаңғырту, әлемдік білім беру кеңістігіне бірігу; еңбек нарығының, еліміздің индустриялық-инновациялық даму міндеттері мен жеке тұлғаның қажеттіліктерін қанағаттандыратын және білім беру саласындағы үздік әлемдік тәжірибелерге сай келетін жоғары білім сапасының жоғары деңгейіне қол жеткізу;өмір бойы білім алу жүйесінің жұмыс істеуін қамтамасыз ету; жастардың бойында белсенді азаматтық ұстанымды, әлеуметтік жауапкершілікті, отансүйгіштік сезімді, жоғары адамгершілік және көшбасшылық қасиеттерді қалыптастыру;атап өтілгеннің барлығы білімнің озық түрде дамуына әкелетіп жоспар.(6.5)

Жоғары білім жүйесін қайта ұйымдастыру қазақстандық мамандар даярлау жүйесін көптеген дамыған елдерде қолданылып жүрген жүйеге жақындатуға, сондай-ақ білім беру құрылымының барлық деңгейінде қабілетті және талантты жастарды анықтау мен оларды жетілдіру тетігі бар сабақтастығына қол жеткізуге бағытталған. Жоғары білімнің мұндай көп деңгейлі құрылымы жоғары мектеп дамуының отандық және шетелдік тәжірибелерін ескере отырып, әлемдік практикаға сәйкес түлектерге мамандық беруді, сондай-ақ белгіленген тәртіп бойынша академиялық дәреже беруді көздейді.(7.4)

Білім және ғылым жүйесінің кадрлық әлеуетін дамыту. Бұл тұста ғылымның зияткерлік әлеуетін нығайту басты мәселенің бірінен саналады. Жас ғалымдарды қолдау мақсатында конкурстар өткізу арқылы гранттар тағайындау, PhD мен тағылымдамаларға арналған гранттар санын көбейту, жас ғалымдарға арнайы ғылыми гранттар бөлу, қазақстандық жобаларды іске асыруда шетелдік ғалымдарды тарту арқылы нәтижелі ғылыми жаңалықтар ашу көзделуде.Білім мен ғылымды қаржыландыру көлемін арттыруға байланысты Қазақстан Президенті Қасым-Жомарт Кемелұлы Тоқаев білім мен ғылымға арналған жалпы шығыстарды ЖІӨ-нің 5%-не дейін ұлғайтуды қарастыруды тапсырды.Ғылыми-зерттеу қызметін жаңғырту. Бұл қызметті жаңғыртудың бірден-бір жолы – ғылымды интернационалдандыру. Мемлекетіміз ғылым саласындағы халықаралық ынтымақтастықты қол-дау үшін жетекші шетелдік ғылыми орталықтар мен университеттерде жұмыс істейтін отандастарды тарту үшін арнайы бағдарламалар әзірлеуді негізгі мақсат етіп отыр.

«XX ғасыр-дағы Кеңес Одағының тарихи тәжірибесінде айқындалғанын жақсы білеміз. Жоғары мектепке және ғылымға саясат тікелей ықпал жасаған аталмыш қоғамда Ғылым академиясының төңірегіне топтасқан ғылым салалары дербес өркендегенін бастан өткердік. Едәуір табыстарға қол жеткеніне қарамастан, мұндай ұстаным түптің түбінде жоғары білімнің және ғылымның алшақтауына және бірте-бірте тұйыққа тіреліп, тоқырауға ұшырауына алып келетінін өткен өмір дәлелдеді. Кезінде жабық болған біздің білім беру жүйеміз шын мәнінде тәуелсіздік тұсында жан-жақты дамуға мүмкіндік алып отыр. Ғылым туралы да осылай деуге болады.»(2.7)

XXI ғасыр – ақыл-ой, білім-ғылым, инновация мен креативтілік негізінде үнемі өзгеріп отыратын орта қалыптастырды. Жоғары қарқынмен өзгеріп отыратын өзгермелі кеңістікте сапалы білім арқылы осы қасиеттерді азаматтар бойына сіңіру адам капиталын дамытудың бірден-бір жолы. Сапалы білім ғана өркендеген мемлекеттің, қуатты экономикалық және бақуатты қоғамның кепілі бола алады. Озық жұмыстардың алды болып кемел келешекті іске асыратын кадр даярлау мақсатында «Болашақ» халықаралық бағдарламасы, заман талабына жауап бере алатын «Назарбаев Университеті» құрылды. Қазіргі уақытта тәуелсіздік рухында тәрбиеленген, білімді, өзгерістерге икемді ұрпақ қалыптасып, еліміздің одан әрі өркендеуіне үлес қосуда. Еліміздің мектептегі білім беру жүйесі әлемдік деңгейде бәсекеге қабілетті жастарды тәрбиелеп шығаруға әлеуетті екенін дәлелдеді. Оған еліміздің мектеп оқушыларының математика және жаратылыстану пәндері бойынша рейтингте алғашқы 10 елдің қатарына кіруін мысал ретінде айтуға болады.

Пайдаланылған әдебиеттер:

1. Қылышбай Бисенов,ҚР ҰҒА академигі,URL: https://syrboyi.kz/bilim/taewelsizdik-zhyldaryndaghy-bilim-men-ghylymnyng-zhetistigi-75225
2. Талас ОМАРБЕКОВ, тарих ғылымдарының докторы URL: https://egemen.kz/article/2253-ghylym-men-bilimninh-zhanha-kokzhiegi
3. Ғылым туралы ұлттық баяндама, URL: https://nauka-nanrk.kz/assets/assets/%D0%9D%D0%B0%D1%86%20%D0%B4%D0%BE%D0%BA%D0%BB%D0%B0%D0%B4%D1%8B/2014.pdf
4. Қазақстан Республикасының Үздіксіз білім беру жүйесінде мамандар даярлау құрылымын реформалау туралы Қазақстан Республикасы Министрлер Кабинетінің қаулысы (күші жойылды).
5. Қазақстан Республикасында білім беруді дамытудың 2011–2020 жылдарға арналған мемлекеттік бағдарламасын бекіту туралы / Қазақстан Республикасы Президентінің 2010 жылғы 7 желтоқсандағы № 1118 Жарлығы.
6. Кенжебала Байдулатова,қазақ тілі мен әдебиеті пәні мұғалімі. URL:http://edunews.kz/ruhanijangiru/776-tuelszdk-zhyldarynday-zhetstkter.html

САЯСАТТАНУ ҒЫЛЫМЫНЫҢ ДАМУЫНДАҒЫ ПАРАДИГМАНЫҢ ЫҚПАЛЫ

Абуханов Шаяхмет Абалакович
Аға оқытушы, Ғ.Дәукеев атындағы Алматы энергетика және байланыс университеті
sabukhanov@gmail.com

Аңдатпа. Бұл мақалада қоғамдағы техниканың дамуы мен теориялық мәселелері және саяси парадигманың саясаттану ғылымындағы ықпалы қарастырылады.
Түйін сөздер: Теория, парадигма, нормалар, психология, процестер, базис.

Аннотация. В этой статье рассмотрены развитие техники в обществе и теоретический аспект,а так же влияние политической парадигмы на политические науки.
Ключевые слова: Теория, парадигма, нормы, психология, процесс, базис.

Annotation. In this article, the influence of technological development onto the society and its theoretical aspects, as well as the influence of political paradigm on the political science is considered.
Key words: Theory, paradigm, norms, psychology, process, bazis.

XX-ғасырдың ортасынан кейін адамзат баласы ғылым мен техниканы бұрынғыданда жоғарғы деңгейде дамыту барысына бет бұрды. Оған дәлел біздің қізіргі күнделікті тұрмысымызда қолданылып жүрген әр түрлі жұмыс барысындағы техникалық құрал-саймандар мен түрлі шаруашылықтарда қолданылатын әр түрлі техникалық құралдарды айтуға болады. Жалпы мұндай даму жолында адамзат баласы алдымен техниканың механикалық нысандағы түрлерін жасаудан бастады. Мұндай механикалық техника түрлерін дамыту өндіріс салаларының барлық түрлерін қамтыды. Оны дамытуда әртүрлі техника салаларына байланысты ғылыми теоремалар жасалып ,зерттеу жұмыстары жүргізілді. Өндіріс салаларындағы алғашқы пайда болған мануфактуралық өндірісте су, бу машиналары мен диірмендерін ойлап табу, механикалық нысандағы техникалық дамуға жол ашты. Бұл кезеңдегі осындай

техникалық өндірістердің пайда болуы бұл математиктердің, физиктердің және тағы басқа өнер тапқыш шеберлерінің алғашқы техникалық жобалары еді . Міне осындай жобалардың алғашқы қолға алынуы бұл техникалық ізденістің ғана емес, сонымен қатар, ғылымның нәтижесі мен жетістігі деуге болады. Ал ғылыми зерттеулер қызметінің техникалық нұсқаға жеткізуге әкелген алғашқы буындарына тәжірибелік-конструкторлық жобалар жасалымдары, қолданбалы зерттеулер және т.б. іс-тәжірибелерді айтуға болады. Осылай ғылыми-техникалық іс-әрекет барысы адам еңбегінің күрделі, әрі ірі зерттеу обьектісіне айналды. Сондай-ақ осындай ғылыми-техникалық зерттеу барысы адамзат баласын енді механикадан автоматқа ауысуына жол ашты. Жалпы әлемнің осындай қарқынды түрдегі әлемдік техникалық революция жасауы бұл қоғам индустриясының техникалық дамудағы жетістіктерінің алғашқы мәдени өзгерістеріне жатады. Ал әлемдік деңгейдегі техника мен технологияның қарқында дамуы бұл XX-ғасырдың 70 жылдарынан бастау алды. Техникалық даму бұл өндіріс салаларымен қатар, ауыл шаруашылығы, көлік қатынасы, энергетика саласы, ақпараттық байланыс саласы, медицина, білім беру, үй тұрмысы мен қызмет көрсету салаларын және т.б. салаларды толық қамтыды. Қазіргі кезде бұл салалардың барлығы дерлік дамыған техникамен және технологиямен толық қамтамасыз етілуде. Мұндай даму адам еңбегін қол еңбегінен арылтып, техникалық басқару арқылы жүзеге асатын ой еңбегінің дамуына алып келді. Бұл дегеніміз адамдардың уақытын үнемдеуге, жұмысын жеңілдетуге ықпал етіп, қоғамдағы адам істейтін қол еңбегінің жеңілдеуіне әкелді. [2, 91-93 б] Қоғамның осылай техникалық жағынан сатылай дамуы қоғамдағы әлеуметтік – экономикалық жағдайдың жақсаруымен,дамуына көмектесті.

Енді қазіргі кездегі өндіріс салаларының дамуына тоқталсақ бұл сала енді механикалық дамудан біртіндеп техниканың күрделі,әрі қиын даму сатысы автоматтандыруға көшті .Әрине мұндай дамуға көшуде әлем елдерінің ішіндегі дамыған мемллекеттерден жапония, оңтүстік корея мен европалы қ мемлекеттер мен тағы басқа да мемлекеттерді айтуға болады.

Әлемдік техникалық дамудың мұндай өзгерісі қоғамдағы әлеуметтік дамудың өзгерісіне алып келгені рас. Әлеуметтік өзгеріс барысында әлеуметтік жүйе олардың ішкі бөліктері мен құрылымдары, байланыстары мен қарым-қатынастары, бір күйден екінші күйге ауысу немесе жаңадан пайда болу немесе жоғалып кетуін бастан өткерді.

Жалпы кез-келген әлеуметтік жүйедегі өзгерістер бейберекет түрде емес белгілі бір бағдарлылықпен, қарапайымнан күрделіге, төменнен жоғарыға қарай яғни прогрессивті, жүйелі түрде жүріп жатады. Әлеуметтік өзгерістердің бірнеше себебі бар. Оған мыналар жатады: ғылыми жаңалықтар, технологиялық жаңалықтар, ой-пікірлер, мәдени өзара байланыстар, табиғи апаттар және т.б.жатқызуға болады. Мысалы автомобильдің пайда болуы қоғамда азаматтардың әлеуметтік жағдайын жақсартса сонымен қатар экономикадағы тасымалдау, сауда, өнеркәсіп сияқты бірнеше салалардың нәтижелі дамуына қол жеткізді. Сонымен қатар қоғамдағы дамуға кері әсері де болды. Олар экологияның нашарлауы, жол апаттарының болуы мен қоғамдағы адам санының азайуы мен шығынға ұшырауына әкелді. Жалпы әлеуметтік өзгерістерді жоспарлы және жоспарсыз деп екіге бөлуге болады. Жоспарлы әлеуметтік өзгерісте биліктің ролі ерекше. Билік мұндай өзгерістер жасауды арнайы бағдарламалар жасау арқылы және ғылыми зерттеулер жүргізу арқылы жүзеге асырады. Сондықтан да қандай да болмасын техникалық өзгерістер қоғамда саяси жүйені немесе саяси биліктің дамуына, өзгеруіне ықпал етеді.

Техника мен ғылымның дамуы бұл қоғам дамуының негізі. Сонымен қатар ғылым мен техниканың дамуы адамзат қоғамы мен табиғат арасындағы қатынастарға да кері әсер ететін жайы бар. Атап айтсақ, техника қоршаған ортаның ластануына немесе бүлінуіне ықпал етеді. Өндіріс қарқынының дамуы, биосферада зиянды заттардың

мөлшерінің көбеюіне, табиғи тепе-теңдіктің бұзылуына әкеліп, адам баласының денсаулығына да әсер етеді. Ғылымның өндіргіш күшке айналуы өндіріс орындарының техникамен жабдықталуы өндіріс қарқынының дамуы бұл жер қойнауындағы пайдалы қазбаларды, шикізаттарды өндіру мен өңдеудің бәрі биосфера құрылымына , олардың химиялық құрамына кері әсер етіп, зардабын тигізеді. Өндірістен шыққан шәйінді сарқын сулар өзен, көлдерді ластап, экологияға зардабын тигізеді.Мысалы, қалдықсыз өңдеу жүйесінің жоқтығынан өндірістің технологиялық процесінің нашарлығынан шикізатты толық пайдалана алмау нәтижесінде жылына 30 млиард. тоннадай өнеркәсіп қалдықтары атмосфера мен гидросфера жүйесіне келіп қосылуда. Сондай-ақ өндіріс орындарынан шыққан түтіннің ауаны ластауы, оған сүзінді түтікшелерді қойылмауы қоршаған ортаға кері әсерін тигізуде. Қазіргі кезде осындай мәселелердің бәрі өндірістің экономикалық салаларында жан-жақты бақыланып, оның экологияға тигізіп жатқан заррдаптарын жоюдың жолдары қарастырылуда. Қоғамдағы осындай техникалық кемшіліктерді елеп-ескеріп, соған қарсы әрекеттер жасаумен қатар осындай кемшіліктерді түзетуге, әрі техникалық құралдардың сапасын жақсарту керектігі өзекті мәселеге айналып отыр. Ол үшін энергетикалық сараптамалар жасау және арнайы бақылау топтарын енгізу қоғамның басты шарты.[1,78-79 б]

Практикалық қызмет қоғамдық қатынастар мен қоғамдық еңбек бөлінісінің өндірістік талаптары, әлеуметтік ғылымдардың өмірге келуіне түрткі болған басты фактор екендігі бізге мәлім. Жалпы ғылыми танымның негізгі мақсаты білімнің негізінде теория жасау мен дамыту, ескі теориядан жаңа теорияға өту, соның негізінде білімнің практикалық қолданысқа енуі. Саясаттану ғылымында осындай теория негізі парадигма деп аталады .Парадигма дегеніміз зерттелетін мәселені шешу үшін үлгі ретінде алынған теория.Саясаттануда парадигма саяси өмірді бейнелеуде білімді ұйымдастырудың қисынын білдіретін, әлеуметтік құбылыстардың бір тобын теориялық пайымдау үлгісі . Парадигма жасау арқылы зерттеуші де белгілі бір саяси құбылысты зерделеудің негізгі өлшемі мен қалпы қалыптасады. Соған орай деректер жинап талдайды, түсіндіреді, әрі мағлұматтар жинақтайды және жүйелейді. Парадигма ұғымын XX- ғасырдың 20-жылдарында ғылымға алғаш енгізген америка философы және қоғам тарихын зерттеуші Томос Кун болды. [3,176-178б] Кейіндеп бұл ұғым ғылымның барлық саласына еніп, соның ішінде саясаттануда да кеңінен қолдануда. Томос Кунның бағалауы бойынша парадигма саясатты зерттеуге бағыт- бағдар береді. Сол бағыт бойынша зерттеуші белгілі бір дәстүрлерге, саяси идеялар мен теорияларға сүйене отырып, нақтылы мәселені шешеді. Сондай-ақ ол саясаттағы құбылыстың тарихын бір парадигмадан екінші бір парадигмаға ауыстыра отырып түсіндіреді. Жалпы саясаттану ғылымында парадигмаларды жинақтай келе біз оларды төрт түрге бөлеміз: теологиялық, натуралистік, әлеуметтік және тиімді (рациональды) – сыни парадигма. [3, 184-185 б] Теологиялық парадигма бұл саясатты, билікті құдай жаратты деген негізде түсіндіреді. Бұл парадигма саяси ғылымның алғашқы кезеңінде пайда болған. Ол кезде барлық әлеуметтік саяси құрылыс пен мемлекеттің пайда болуын теологиялық тұрғыда түсіндіреді. Бұл парадигманың даму кезеңінде мифология кең өріс алып, көптеген халықтардың өмірінде мифтер әртүрлі дәрежеде өз заманының саяси мәселелерінің көрінісі ретінде қызмет етті. Екінші, натуралистік парадигма саясатта әлеуметтік сипаты жоқ табиғи себептерден, атап айтсақ, географиялық орта мен биологиялық және психологиялық ерекшеліктер тұрғысында түсіндіреді. Бұл парадигма мемлекет пен биліктің шығу тегінің табиғилығын олардың пайда болуы мен қызмет етуін табиғи қажеттілік тұрғысында қарастырады. Географиялық ортаның саясатқа ықпал етуін Арестотель,Платон және т.б. да ойшылдар қарастырған болатын. Алайда бұл парадигманың теориялық түрдегі негізін жасаған француз ойшылы Ж.Боден болды. Ол 1529-1596 жылдары өмір сүрген. Оның идеясын одан әрі дамытқан осы елдің философы

Ш.Монтескье (1689-1755) болды. Оның ойынша географиялық орта, климат халықтың рухын, мемлекеттің құрлысын, қоғамдық құрлыстың сыр –сипатын айқындай отырып, саясатында шешуші роль атқарады. Ал Оксфорд университетінің профессоры Маккиндер XX- ғасырдың басында теңізге шығар жолы жоқ мемлекеттер даму жағынан артта қалады деді. Жалпы ол дүниені құрлық және теңіз күштері деп екіге бөліп қарастырды. Қалай болса да бүгінгі таңда әрбір елдің географиялық жағдайы оның сыртқы саясатын қалыптастыруға ықпал ететіндігі даусыз. Ал неміс ғалымы П.Майер мен австриялық К.Лоренц саяси процесті адамның туа біткен физиологиялық қасиеттерімен байланысты қарастырады. Сондай-ақ бұларға адамдардың саяси саладағы іс-әрекеттерін зерттеуде бихевиористерді де жатқызуға болады. (американдық ғалымдар Г.Лассуэлл, Ч. Мерриам).

Келесі парадигманың түрі бұл натуралистік парадигма. Бұл парадигма психологиялық бағытқа жатады. Ол саяси даму процесін адамның психологиялық қасиеттерімен түсіндіреді. Бұл бағыттың негізін қалаушылар Э. Дюркгейм, Б.Рассель,Г.Тарт және т.б. Мысалы Б.Рассель биліктің мәнін білу үшін адам өміріндегі үрей, қорқыныш, торығу немесе ұжымдық ашу-ыза сияқты психологиялық құбылыстарды зерттеп білу қажет дейді. Өйткені оның ойынша саяси көшбасшыларға өздерін диктатор еткізетін осы қасиеттер және олар халыққа өктемдіктерін жүргізу үшін халықтың осы қасиеттерін ұтымды пайдаланады. Сондықтан олар диктаторлық тәртіпті болдырмаудың әдісі ел ішінде жоғарыда аталған құбылыстарды тудырмайтындай жағдай жасау болып табылады деп атап көрсетеді. Жалпы әрбір парадигманың қоғам өміріндегі ролі бұл саяси процестермен тығыз байланысты.

Келесі парадигма бұл әлеуметтік парадигма. Бұл парадигма саясаттың табиғаты мен пайда болуын әлеуметтік факторлар арқылы түсіндіреді. Мысалы марксизм саясаттың мәнін экономикалық қатынастар тұрғысынан қарастырса, онда қоғамның экономикалық базисі өзіне сәйкес қондырманы тудырады деп есептейді. Яғни, белгілі бір экономикалық базис негізінде саяси, философиялық, құқықтық,діни,этикалық және эстетикалық көзқарастар мен идеялар пайда болып дамиды. Сондай-ақ батыс саясаттануында кең тараған тағы бір тұжырымдамаға құқық үстемдігі теориясын жатқызуға болады. Оның негізін салушылар Р.Моор, Дж. Гудьмен. Г.Макдональд және т.б. саясатты құқық тудырады деп есептейді. Яғни олардың ойынша бір заңның орнына өмір талабына сай жаңа екінші заң келеді деп топшылайды. Осылай заңдардың бір-бірінің орнын ауыстыруы қоғамды дамытады және оны алға жылжытады. Сондықтан Саяси өмірді сараптап ,талдау үшін олардың пайымдауынша зерттеуші құқықтық нормаларды зерделеу керек. Сонымен қатар әлеуметтік парадигманың бір түрі ретінде мәдениет танулық көзқарасты да қарастыруға болады. Ол саясаттың мәнін саяси процестердің мазмұнын,адамдардың мәдени даму деңгейі мен ұстанатын, басшылыққа алатын құндылықтар тұрғысында түсіндіреді. Ал адам осыған байланысты саяси өмірде іс-әрекет жасайды деп қарастырады.

Тиімді (рациональды) сыни парадигма ол саясаттың табиғатын өз ішіндегі себептермен, қасиеттермен және элементтермен түсіндіреді. Оны жанжалдық және мәмілеге келу парадигмалары деп те екіге бөлуге болады. [3, 188-189 б] Жанжалдық парадигма IX-ғасырда пайда болды. Оның негізін қалағандар Зиммель, Козер, А.Бентли және К.Маркс т.б. Олар саяси өмірге дау-жанжал, шиенелістер шешуші рол атқарады деп есептейді. Ал қазір бұл теорияны қолдаушыларға Р.Дарендорф, Дж.Бертон және т.б. жатады Бірақ олар К.Маркс сияқты саяси дау-жанжалды тап күресі тұрғысынан арастырмайды, қоғамдағы билік қорлары үшін бәсекелестік әлеуметтік тапшылықтан туатын мәселелер тұрғысында қарастырып, саяси организмнің өзін-өзі дамуына, жетілуіне әкеледі дейді. Мәмілеге келу парадигмасының өкілдеріне Макс Веберь,Э.Дуркгейм және Т.Парсонсты жатқызады.

Жалпы қорыта келгенде саясаттанудағы парадигмалар қоғамдағы саясаттың дамуына ықпал етеді.

Пайдаланылған әдебиеттер.

1. Қазақ Энциклопедиясы. Алматы,1984 .
2. Л. В.Кузнецова. Современная научно-техническая революция как фактор развития общественного разделения труда. Ростов, 1983 г.
3. В.Н. Лавриенко. Политология. Москва – «Юнити» 2007г.

ТӘУЕЛСІЗДІК ЖЫЛДАРЫНДАҒЫ ЖАСТАР МӘДЕНИЕТІНІҢ РУХАНИ ДАМУЫ

Серикбаева Сымбат

«Ғұмарбек Даукеев атындағы Алматы энергетика және байланыс университеті»

Шымкент қаласы

Жетекші: т.ғ.к.,социология доценті,профессор Орынбекова Д.С.

E-mail:s.serikbayeva@aues.kz

Түйіндеме: Менің зерттеген тақырыбым бойынша,жастардың қоғамға үйренісу процессін ашып көрсететін боламын. Әрбір жас азаматтың,қоғамдық өмірге деген құқығы бар деп есептеймін,сол себептен даму кезеңдерін көрсетемін.

Кілт сөздер:әлеуметтену,қоғам,жастар,социология,саясат

Аннотация: по теме, которую я изучил, я буду раскрывать процесс приобщения молодежи к обществу.Считаю,что каждый молодой гражданин имеет право на общественную жизнь, поэтому показываю этапы развития.

Ключевые слова: социализация, общество, молодежь, социология, политика

Abstract: on the topic of my research,I will reveal the process of getting used to society by young people.I believe that every young citizen has the right to social life,so I will show the stages of development.

Keywords: socialization, society, youth, sociology, politics

«Беталысы күнде өзгерген алмағайып дүниеде адамзат үшін ешқашан өзгермеген, өзгермейтін темірқазықтар бар. Ол – білім! Ол – еңбек!» деп *Елбасымыз Н.Ә Назарбаев* айтқандай тәрбие – халықтың ғасырлар бойы жинақталған ізгі қасиеттерін жас ұрпақтың бойына сіңіру, олардың қоршаған ортадағы қарым- қатынасын, өмірге деген көзқарасын қалыптастыру.

Жастар – еліміздің қазіргі әлемдегі бәсекеге қабілеттілігінің негізгі факторы. Қазақстанның болашағы–біздердің білімімізге, энергиямыз бен патриотизмге байланысты. Біз қазір жасап жатқанның бәрі отанымыздың бақытты өмір сүруі үшін, өз әлеуеттіміз бен мүмкіндіктеріміздің толық мәнде жүзеге асыра алуларымыз үшін жасалып жатыр.

Әлеуметтену жеке тұлғаны әлеуметтік қатынастар саласына осы қатынастардың субъектісі ретінде қосу процесі ретінде көрінеді. Осылайша, әлеуметтенудің мақсаты әлеуметтік нормалар мен қоғамдық мүдделермен реттелетін әлеуметтік белсенді тұлғаны қалыптастыруда көрінеді. Осылайша, бұл процесс"қоғамның беріктігін, сақталуын және

оның мәдениетін ұрпақтар арасында беруді қамтамасыз етеді". Бұл анықтама әлеуметтенуді қоғамның және әрбір жеке тұлғаның дамуындағы оң процесс ретінде сипаттайды.

• **Жастар қоғамның бөлігі ретінде**

Соңғы онжылдықтарда қазіргі Қазақстанда әлеуметтенудің түбегейлі жаңа арналары пайда болды, олар жастардың қалыптасу процестеріне, оның түбегейлі өзгеретін қоғамға бейімделуіне қатты әсер етеді. Мұндай арналардың ішіндегі ең маңыздылары: еңбек нарығы, кәсіпкерлік институты, әлеуметтік өмірдің барлық салаларын ақпараттандыру, қоғамның жаңа түрінің негіздерін оның негізгі сипаттамалары ретінде қалыптастыру. Мұндай жағдайларда еңбек нарығы нарықтық қатынастардың маңызды әлеуметтік индикаторларының біріне айналады, бұл ондағы сұраныс пен ұсынысқа, сондай-ақ осы нарыққа алғаш рет шығатын және біріншіден, белгілі бір білім деңгейіне ие жастарға ұсынылуы мүмкін бос жұмыс орындарының болуына байланысты, екіншіден олардың болашақ жұмысына қатысты нақты тілектері.

Әлеуметтендіру институттары- жеке тұлғаны норма мен құндылықтар жүйесін меңгеруге икемдейтін әлеуметтік тәжірбиені тасымалдаушы нақты топтар

• Отбасы
• Мектеп
• Еңбек ұжымы
• Жоғарғы оқу орындары
• Микроорта
• Әлеуметтік топтар
• Қоғамдық ұйымдар

Бұл жас ұрпақтың барлық қасиеттерін тексеретін нарық: моральдық және іскерлік, олардың мәдени әлемдері мен кәсіби дағдылары. Жастардың бүкіл белсенді экономикалық өмірінде сұранысқа ие болатын әлеуметтік қасиеттермен "қамтамасыз етілу" дәрежесі, сайып келгенде, әлеммен, серіктестермен мүмкін болатын байланыстарды анықтайды, сонымен қатар үнемі өзгеріп отыратын қоғамда және тұрақсыз өмір сүру жағдайында жұмыс істеу қабілетін қалыптастырады. Алайда, бұл мақсат жастардың әлеуметтенуі жүретін қоғамның барлық институттарының алдында тұр.

Ерекше әлеуметтік топ болып есептелетін жастардың негізгі мазмұнды ерекшеліктерінің теориялық анықтамасы, әдетте олардың әлеуметтік нормаларды игеру процесін бөліп алып қарауды қажет етеді. Шын мәнінде, адамда әлеуметтену процесі жүреді, яғни ол қартайғанға дейін өмір бойы көпжақты әлеуметтік нормаларды және мәдени құндылықтарды, әлеуметтік тәжірибе формаларын игереді. Сонымен бір мезгілде белсенді әлеуметтену процесі де үстемдік етеді. Осы кезеңнің сапалық шекарасы адамның *репродуктивті* жасқа келуі болып табылады. Бұл кезеңде жастар да әлеуметтік үлгілер мен нормаларды игеру процесіне белсенді түрде қатысады.

Қазіргі жастар дүниетанымы бойынша екі түрлі дәуірдің тоғысында қалыптасты. Қазіргі жастардың өмірлік құндылықтары мүлдем басқа, олар өз қағидаттарына сәйкес өмірге басқаша қарайды.Жастардың қоғамдық өміріне қатысу, әсіресе мемлекет үшін өте маңызды, өйткені елдің болашағы олардың қолында болады. Өйткені, жастар әрқашан қоғамды жақсы жаққа өзгертіп, оны өмірдің барлық салаларында жоғары деңгейге жеткізгісі келді. Жастардың өмірлік қуатының арқасында қоғамның саяси өміріне түзетулер енгізілді. Бұл әрдайым белсенді, жауынгерлік сипатқа ие жастар қоғамдық бірлестіктері болды.

Сонымен, Қоғамдық жастар бірлестіктері дегеніміз - 14-30 жас аралығындағы адамдардың ортақтығы, оларды байланыстыратын мүдделер (хобби) негізінде, сондай-ақ олардың қажеттіліктерін қанағаттандыруға бағытталған жалпы қызметті жүзеге асыру,

ұйымның барлық мүшелерінің қоғамдық қалыптасуы және жастардың құқықтары мен бостандықтарын қорғау.

Қоғамдық жастар бірлестіктері жастардың өміріне тікелей қатысады, мәселелерді шешуге көмектеседі, жастардың дұрыс жолға түсуіне, олардың қоғамның әлеуметтік, экономикалық және саяси өмірінде қалыптасуына ықпал етеді.

"Жастардың қоғамдық бірлестіктері көшбасшылық, өзін-өзі басқару дағдылары, жастардың жобаларын іске асыру болып табылады."

Жастар бірлестіктері - бұл өзін-өзі жүзеге асыру, құқықтар мен бостандықтарды еріктілік және өзін-өзі басқару қағидаттары негізінде жүзеге асыру қажеттіліктерін қанағаттандыру мақсатында ортақ мүдделер мен әлеуметтік практика негізінде қалыптасатын жастардың әлеуметтік-мәдени бірлігі.
Қоғамдық жастар бірлестіктерінің негізгі функциялары:

- қоғамдық және мемлекеттік органдарда жастардың мүдделерін қорғау және ұсыну;
- қолданыстағы заңнамаға сәйкес олар федералды мемлекеттік органдарға, Ресей федерациясының құрылтай субъектілерінің билік органдарына, жергілікті өзін-өзі басқаруға сайлауға қатысады;
- жас ұрпақтың рухани, физикалық және интеллектуалдық дамуына бағытталған бастамаларды қолдау;
- мақсатты федералды жастар және басқа бағдарламаларды әзірлеуге қатысу, көмек;
- халықаралық ұйымдармен ынтымақтастықты және халықаралық бағдарламаларға қатысуды қолдайды;
- бірлестіктер азаматтар мен мемлекет арасында делдалдық қызмет атқарады

• Әлеуметтену процесінің түсініктері

Әлеуметтену-бұл қоғам мен жеке адамның өмірінде маңызды рөл атқаратын, әлеуметтік өмірдің өзін-өзі көбейтуін қамтамасыз ететін процесс.

Әлеуметтену процесінің басталуына тікелей серпін көбінесе адамның немесе әлеуметтік топтың алдыңғы әлеуметтік іс-әрекетте үйренген мінез-құлық стереотиптері жетістікке жетуді тоқтататындығын және жаңа әлеуметтік жағдайлардың немесе жаңа әлеуметтік ортаның талаптарына сәйкес мінез-құлықты қайта құру өзекті болып табылатындығын білуі болып табылады.

Жалпы алғанда, жеке тұлғаның әлеуметтенуінің төрт кезеңі көбінесе ол үшін жаңа әлеуметтік ортада ерекшеленеді:

1) жеке адам немесе топ олар үшін жаңа әлеуметтік ортада өзін қалай ұстау керектігін түсінетін, бірақ жаңа орта құндылықтар жүйесін тануға және қабылдауға дайын емес және бұрынғы құндылықтар жүйесін ұстануға тырысатын бастапқы кезең;

2) жеке тұлға, топ және жаңа орта құндылықтар жүйесі мен бір-бірінің мінез-құлық үлгілеріне өзара төзімділік танытатын төзімділік кезеңі;

3) орналастыру, яғни жеке тұлғаның, топтың кейбір құндылықтарын жаңа әлеуметтік орта ретінде тану кезінде жеке адамның жаңа орта құндылықтары жүйесінің негізгі элементтерін тануы және қабылдауы;

4) ассимиляция, яғни жеке адамның, топтың және ортаның құндылық жүйелерінің толық сәйкестігі.

• Жастардың әлеуметтік портреті

Жастар - бұл әлеуметтік жетілудің қалыптасу кезеңін, ересектер әлеміне енуді, оған бейімделуді және оның болашақ жаңаруын бастан кешіретін әлеуметтік-демографиялық топ. Бұл топтың шекаралары бұлыңғыр және қозғалмалы, бірақ әдетте жастарға 14-30 жас аралығындағы адамдар жатады. Төменгі жас шегі, атап айтқанда, 14 жастан бастап физикалық жетілу басталып, жұмысқа қол жетімділік ашылатындығымен анықталады.

Жоғарғы шекара - бұл еңбек және әлеуметтік тұрақтылыққа қол жеткізу жасы (экономикалық тәуелсіздік, кәсіби өзін-өзі анықтау), отбасын құру, балалы болу.

Балалық шақтан ересектер әлеміне ауысу кезеңінде жас ұрпақ өміріндегі маңызды кезеңді – отбасылық және отбасылық емес әлеуметтенуді бастан кешуде.

Әрбір жас адам қоғам мен әртүрлі топтар жасаған құндылықтар нормаларын, көзқарастарды, идеялар мен стереотиптерді игеруі керек. Жастармен әлеуметтік жұмыс жасау технологиялары әлеуметтік қызмет көрсетудің технологиялық арсеналының маңызды бөлігі болып табылады, өйткені халықтың осы әлеуметтік-демографиялық санатының проблемалары өте кең және қиын болғандықтан ғана емес, сонымен бірге XXI ғасырда біздің еліміздің тағдырын анықтайтын жастар.

Қазіргі жастар әлеуметтік топ ретінде кейбір ерекшеліктерімен және жалпы ерекшеліктерімен сипатталады. 15-тен 29 жасқа дейінгі жастар ел халқының жалпы санының орта есеппен 22-25%-ын құрайды. Ресей Федерациясындағы туу деңгейінің өзгеруі жастардың "қартаюына", яғни 25-29 жастағы адамдардын үлесінің өсуіне әкелді. Жас отбасылардың репродуктивті деңгейі (балалардың туылуының негізгі бөлігін құрайды) төмен, бұл әдетте, өмірдің қолайсыздығына, болашақтың белгісіздігіне және әртүрлі әлеуметтік қауіптердің болуына байланысты. Тіркелген некеде тұрмайтын әйелдердің саны артып келеді, олардың едәуір бөлігі 20 жасқа дейін, бұл жыныстық өмірдің басталу жасының төмендеу тенденциясын және некеге дейінгі жүктіліктің өсуін көрсетеді. Экономикалық реформа жастардың күнделікті өмірдегі маңызды мәселелерін ушықтырды. Жас жұмысшылар мен қызметкерлердің жалақысы көбінесе экономиканың мемлекеттік секторының жұмысшыларына қарағанда төмен. Отбасылардың құрылуы және балалардың туылуы жастардың материалдық жағдайын одан әрі нашарлатады. Толық емес жас отбасылар мен балалары бар отбасылар ерекше қиын әлеуметтік және материалдық жағдайға тап болды. Жастардың өмір салты мен стилін анықтайтын фактор олардың бос уақытын криминализациялау және коммерцияландыру болып табылады. Жастардың жеке қауіпсіздігі мәселесі барған сайын өзекті болып келеді: әлеуметтанулық зерттеулер көрсеткендей, олардың шамамен 50%-ы құрдастарының немесе ересектердің физикалық зорлық-зомбылығына ұшыраған, ал 40% - ы ата-аналарының шабуылына ұшыраған. Зорлық-зомбылық өмір салты ретінде жастар саласында ұйымдасқан формаларға ие болуда. Қазақстанда барлық қылмыстардың 50% - дан астамын 14-29 жас аралығындағы жастар жасайды.Жасөспірім мен жастар денсаулығының үлкен әлеуметтік маңызы бар, себебі олар қоғамның репродукциялық, парасаттық, экономикалық, әлеуметтік, саясаттық және мәдени резервы болып танылған. Сондықтан да «Жас отан» жастар бағытының съезінде сөйлеген сөзінде Н.Ә. Назарбаев тәуелсіз Қазақстан жастары елдің ең басты дәулеті деп ескеріп қойды.

Бәсекеге қабілеттілік – жастардың жаңа заман жаңалығын меңгере отырып, Қазақстан азаматы ретінде дүниежүзілік аренада бәсекеге қабілетті болып, әлем жастарымен терезесін теңестіруі. Техниканың құлағында ойнап, қазақ тілін меңгеріп, ал әлем тілдерінде еркін сөйлеген азаматтың алар асуы алда. Ол өзін ғана жетілдіріп қоймай, Абай айтпақшы, «атасының ғана емес, адамның баласы болып», адамзат игілігі, ел дамуы үшін еңбек етері сөзсіз.

Білім, кәсібилік –«жастардың және еліміздің басты капиталы».

Біз ата-бабаларымыздың даналығын ұмытып, ең заманауи теледидарларға, музыкалық орталықтарға ұмтыламыз немесе өмір сүру үшін күресіп, кемелсіз әлемде басты нәрсені, ертеңгі күнді, өзімізді ұмытып кеттік.Жас ұрпақ көбінесе сенімді әлеуметтік бағдарларсыз болды. Өмір жолының әлеуметтік тағдырына негізделген әлеуметтенудің дәстүрлі формаларының жойылуы, бір жағынан, жастардың тағдырына жеке жауапкершілігін арттырып, оларды таңдау қажеттілігіне алып келді, екінші

жағынан, олардың көпшілігінің жаңа әлеуметтік қатынастарға қосылуға дайын еместігін анықтады. Өмір жолын таңдау жас жігіттің қабілеттері мен мүдделеріне емес, нақты жағдайларға байланысты анықталды. Қазақстанда жас буын дағдарыстық әлеуметтік-психологиялық жағдайды бастан өткеретіні айқын. Бұрынғы ескірген мінез-құлық стереотиптері, нормативтік және құндылық бағдарлары жойылды. Жаңаларының дамуы хаотикалық, жүйесіз және көшкін тәрізді. Жастар болып жатқан оқиғалардың мағынасын жоғалтады және өзіндік ерекшелігін сақтап, салауатты және тиімді өмір салтын қалыптастыруға мүмкіндік беретін белгілі бір өмірлік дағдыларға ие емес.Сол себептен,әрбір жасөспірімдер өзін жеке тұлға ретінде танып,алдыға ұмтылуы тиіс! Қорытындылай айтқанда, жастардың құндылықты дұрыс бағдарлануы біршама әлеуметтік мәселелердің шешім табуына көмектеседі. Әсіресе, білім, бәсекеге қабілеттілік, кәсібилік, іскерлік, креатив, еңбек, денсаулық сақтау секілді маңызды дүниелерді ұстаным еткен жастар өздерінің өмірін дұрыс ұйымдастырумен қатар, мемлекет дамуына елеулі үлес қосатыны анық. Осылайша, сәтті әлеуметтену үдерісіне қол жеткізген кез келген жас өмірде өз жолын тауып, Абай айтқандай, **«өмірге кірпіш болып қаланады».**

ҰЛТТЫҚ ТІЛ – ҰЛТТЫҚ САНА СӘУЛЕСІ

Г.Д. Рыскелдиева, А.С. Итемирова, Сарсенбеков К.
Л.Б.Гончаров атындағы Қазақ автомобиль-жол институты
Алматы қ.

Аннотация. В статье речь пойдет о возрождении сознания национального языка

Annotation. The article will focus on the revival of the consciousness of the national language

Еліміз тәуелсіздік алған тұста тамыры тереңде жатқан ұлттық тіліміздің туын қайта көтермеу мемлекетіміздің алдына қойылар үлкен сын болар еді. Тәуелсіздік алған күннен бастап ел тағдырын, ұлт болашағын ойлаған азаматтар мемлекеттік тіл мәселесін көтеріп келеді.

Тілі жоқ халық – дәрменсіз халық. Ондай халықтың тарихта аты да жоғалатынын білеміз. Себебі адамның бойына бүкіл адами қасиет ана сүтімен даритын болса, халықтың ұлттық болмысы, қадір-қасиеті тіл арқылы дамитыны белгілі.

Тіл – ұлттың ұлы жетістігі. Бұл орайда қазақтың тілі ғасырлар сынынан өткен, шыңдалған, халықтық қасиеті қалыптасқан халық тілі.

Жер шарын мекендеген жүздеген ұлттар мен ұлыстарды, барлық халықтарды толғантатын да, ойландыратын да ең негізгі мәселе – туған тілдің тағдыры мен оның қолданылу аясы.

Дүние жүзі жаһандануға бет алған шақта тіл мәселесіне қарайтын болсақ, қазақ тілінің бүгіні мен болашағына алаңдайтындай жағдайлар кездесіп қалатыны анық. Тілінен, дінінен, ділінен айырылған халық жер бетінен жойылып кететіні белгілі.

Қазақ тілінің мамандарын, зиялы қауымды тілге деген құштарлық, патриоттық сезім бейжай қалдыра алмады. Осы тұста жоқтан бар жасап, білімі мен біліктілігін өзге тілділерге үйретем деуге тіл мамандары көп еңбек етті. Осының нәтижесінде елімізде тіл мәселесі көптеген жетістіктерге жетті деп айта аламыз.

Қазақ тілін үйрену – кезек күттірмейтін мәселе. Мен осында тудым, осында тұрып жатырмын және болашағымды да Қазақстанмен байланыстырамын. Мемлекеттік тіл мәселесіне Қазақстанда тұратын кез-келген жан аса байыппен қарауы керек. «Ұлт боламын десең бесігіңді түзе» дейтін М. Әуезовтың сөзі де өміршең. Себебі, білімнің негізгі бастауы – ана тілі – бесіктен басталады.

Қазақстан ұлттық тәуелсіздігінің үш тірегі – саяси, экономикалық, рухани тәуелсіздік десек, соның ішіндегі басты ұлттық құндылығы - қазақ тілі. Қазақстанда қазақ тілі ұлттың негізгі құндылығы ретінде қорғалмай, мемлекетіміздің тәуелсіздігі өзінің мақсатына жетеді деу қиын.

«Қазақ тілін мемлекеттік тілде оқыту керек»,-деген атау біздің санамызда елдікті, тәуелсіздіздікті сіңіреді.Әрбір жеке тұлға-мемлекеттің, елдің бүгіні мен ертеңі.Елдік психология,елдік қасиет, елдікті құрметтеу-мемлекет тілін білумен шектес келетін қасиетті ұғымдар .Мемлекеттік тілді оқыта отырып,жастардың бойына елдік сана сіңіріліп, мемлекеттік рәміз,ұлттық діл, ұлттық болмыс туралы ақпараттар толық беріледі.

Ел тәуелсіздігінің ең маңызды нышаны-мемлекеттік тіл.Мемлекеттік тіл-тәуелсіз ұлттың мәдениеті мен рухани болмысының негізгі тірегі.Тіл-ұлттың өзіндік бейнесін анықтайтын,рухани келбетін көрсететін төлқұжаты сынды.Ұлт тілі арқылы ғана халықтың өзге туыс және туыс емес халықтардан ерекше болмысы,табиғи қалпы көрініс бере алады.

Мемлекетте мемлекеттік тілге деген құрмет оянбайынша, тілге деген қажеттілік тумайынша, мәртебесі мен мерейін асқақтатуға күш салмайынша, қазақ тілін оқытқанмен нәтиже бермесі анық.

Мемлекеттік тілді оқыту тіл және оқытушы, тіл және әдістеме, тіл және талап негізінде жүзеге асуы тиіс. Қазақ тілін оқыту әдістемесі қоғамдық ғылымдар қатарына жататыны белгілі. Тілді меңгертуде сыртқы факторларға баса назар аудару керек. Іскерлік сөз саптау әдебін меңгерту қажет. Содан келіп іскерлік қарым-қатынас жасау мәдениеті қалыптасады.

Тілді үйренушілердің бүгінгі таңдағы сұраныстарын қанағаттандыру мен елтануға қатысты мәліметтер басшылыққа алынып, деңгейлеп оқыту әдісіне негізделгені жөн. Тілді сөйлеу және жазу, оқу, тыңдау дағдысы бойынша меңгерту баса ескерілуі тиіс.

Мемлекеттік тілді меңгертудің мынадай бағыттарын атап өтер едік:

- Тілді оқытуға бөлінетін сағат санын тіл үйренушінің қажеттілігін қамтамасыз ете алатын мөлшерге жеткізіп көбейту;
- Мемлекеттік тілді үздіксіз оқытуды жүзеге асыру;
- Мемлекеттік тілді оқыту курсын ашу және жетілдіру;
- «Кәсіби қазақ тілі» пәнін мемлекеттік стандарттың міндетті пәндері қатарына енгізу;
- Мемлекеттік тілді оқытуды гуманитарлық және жаратылыстану – техникалық бағыттар бойынша жүргізуді қолға алу;
- Деңгейлеп және топқа бөліп оқытуда басшылыққа алынатын сандық нормативті анықтау.

Тілді үйрету барысында кез-келген сабақ грамматикалық, коммуникативтік, фонетикалық минимумдары айқындалған белгілі бір сол тақырыптың мән-мазмұнын ашатын мәтінге негізделеді. Ал мәтіндегі сөздер мен сөз тіркестерінің семантикасы мен функцианальдық ерекшеліктерін нақтылайтын жұмыс түрлерінің қандайы болсын шығармашылық сипатта өріс алуы тиіс.

Тақырыпты меңгерту аясындағы грамматикалық түсініктемелер, терминдер мен терминдік сөз тіркестерін игеруге, сонымен қатар тұрақты тіркестерді меңгертуге дағдыландыратын жағдаяттық-коммуникативтік тапсырмалардың бәрі жүйеленген тілдік формулалар арқылы іске асырылуы қажет.

Мектептен тілді үйреніп келген оқушыға ары қарай жоғары оқу орындарында тілді үйретудің басты мақсаты белгіленеді. Олар: жазу және тіл мәдениеті, сөйлеу нормаларын жоғары деңгейде сауатты игеру, ғылыми стильді меңгеру дағдыларын өзінің ғылыми зерттеу жұмысына пайдалана білу, тіл үйренушінің мамандығы бойынша жоғары сөйлеу мәдениетін қалыптастыра білу, ресми іс-қағаздарының жазылу үлгілерін меңгерту. Бұл тіл үйренушілердің қазақ тілін мектепте алған білімдерін ары қарай тереңдете меңгерту бағытында өткізіледі.

Тіл үйренушілердің мамандығы бойынша жоғары сөйлеу мәдениетін қалыптастыруға пәрменді оқулықтар мен оқу құралдарының сапалылығы да қажет. Сапалы оқулықтар мен оқу құралдарының нәтижесінде тілді үйрету жүйелі түрде үйретіледі.

Мамандыққа қатысты тілді меңгерту көпшілік ойлайтындай мәтінді оқып, аудару сияқты бір-екі тапсырмадан тұрмайды. Сол мәтіннің өзін дұрыс таңдай білудің өзі – тіл үйретушіден шеберлікті талап етеді. Мысалы, бір ғана «Инженер» мен «Инженер мамандығының болашағына» қатысты мәтіндерді бастауыш пен жалғастырушы топқа лайықтап, сұрыптап беру керек.

Бастауыш топта кәсіби терминдермен, сөз тіркестерімен оңтайландырып алынған мамандыққа қатысты мәтіндермен жұмыс, кәсіби терминдермен, сөздіктермен жұмыс түрлері жүргізіледі. Әр тақырыпқа сай сөздік және лексикалық минимум, сұрақтар беріледі. Әр сабақтан соң мазмұнына сәйкес әр түрлі тапсырмалар беріп, сұхбаттар құру, қорытындылау мақсатында түрлі жағдаяттық тапсырмалар беруге болады. Ал жалғастырушы топта бастауыш топтың тақырыптарымен сабақтастыра, күрделенген түрде алуға болады.

Жалпы техникаға қатысты мәтіндердің, деректердің қазақ тілінде жоқтығын ескерсек, кәсіби тілді үйретуде оқытушылардың алдында тұрған міндеттер ұшан-теңіз деуге болады.

Тіл-ең алдымен қоғам мүшелерінің өзара пікір алысуына, қарым-қатынас жасауына қажетті құрал. Осыған орай, ол негізінен өзінің коммуникативтік қызметін атқарады. Тіл құрамдық жағынан үнемі жаңарып, толысып отыратын құбылыс. Қазіргі біз қолданып жүрген халық тілі көптеген ғасырлар бойы қалыптасып ұстартылған. Тіл де халықпен, оның өмірімен өзгеріске ұшырайды.

Тіл қоғамдағы маңызды қатынас құралы болғандықтан, ол ең алдымен ойлауымен және санамен қоғамдық өмірде нақтылы бір қызметтер атқару арқылы тиянақты мәнге ие болады. Сондықтан тіл ойды жарыққа шығарып, қажеттілікке жұмсау арқылы оймен тікелей байланысты. Тіл – объективті шындық туралы адамның санасын жүйеге келтіріп, ұйымдастырады. Тіл табиғи шындықты үйренудің, бейнелеудің және абстракт түрде ойлаудың негізгі құралы болып табылады. Ойды білудің ең кіші тілдік единицасы сөйлем, одан кіші-сөз тіркестері, одан кейін сөз тиянақты ойды білдіре алмайды.

Тіл – өмірдің сәулесі, қоғамдық құбылыстардың айнасы сияқты. Қоғамда болып жатқан өзгеріс, жаңалық атаулының бәрі әуелі тілден орын тебеді де, содан кейін халық

мұрасына айналады. Тілді зерттеу арқылы халық, ұлт өмірінің өткелдерін, тарихи кезеңдерін анықтауға болады.

Тіл – ұлт ерекшеліктерінің бірі, ұлт мәдениетінің бір формасы. Сондықтан онда әрбір халықтың, ұлттың, ұлттық сана-сезімінің, ойлау тәсілінің, мінез-құлқының нысаналары сақталады. Халықтың осындай ерекшеліктері, мәдениеті, әдет-ғұрпы, әдеби мұралары, оның психикалық қалпы тіл арқылы ұрпақтан-ұрпаққа ауысып отырады.

Тіл жүйелікті сүйеді, жүйесіз тіл болмайды. Олай болса, тілден артық ештеңе де болмауы тиіс.

Тілдің жасаушысы – халық. Қазіргі біздің қолданып жүрген халық тілі көптеген ғасырлар бойы қалыптасқан тіл. Тіл де халықпен, оның өмірімен бірге өзгеріске ұшырайды. Тіл – құралдық жағынан үнемі жаңарып, толысып отыратын құбылыс.

Пайдаланған әдебиеттер:

1.Т.Медетбек. Көк түріктер сарыны. Алматы. Өлке. 2002.
2.«Қазақстан». Ұлттық энцклопедиясы. Алматы. 1998.
3.Тарихи тұлғалар. Алматы. Жазушы. 2000.
4. Қадашева Қ. Қазақ тілі: оқытудың тиімді әдістемелері, Алматы, 2019.
5. Интернет. сайт. https://yandex.kz

THE ROLE OF GAMING ACTIVITY IN TEACHING FOREIGN LANGUAGES

Каскырбаева Светлана Каскырбаевна
учитель английского языка
Шохаева Карлыгаш Нурлановна
PhD докторант КазНПУ имени Абая

Abstract: In this article, we have considered what role it performs the use of games in the process of learning foreign languages. The article describes various types and forms of games used in English lessons, identifies goals, functions, lists factors influencing the conduct of the game and highlights methodological aspects. It is noted that the game is an integral part in the process of learning a foreign language at the initial stage.

Keywords: games, motivation, communication, learning a foreign language.

The use of the game in a foreign language lesson contributes to the creation of psychological readiness of students for speech communication. The game has great learning opportunities. At the same time, the game must meet a number of requirements: to be time-saving and aimed at solving certain educational tasks; to be "manageable", not to knock down the set rhythm of academic work in the classroom; to relieve the tension of the lesson and stimulate the activity of students; must first of all realize the game moment, the learning effect remains in the background; involve all students in gaming activities.

Through the use of various games in foreign language lessons, the child learns a foreign language in a fun and entertaining way, develops memory, attention, intelligence, team spirit, and maintains interest in a foreign language. Using the game in English lessons helps to relieve fatigue and stress, create a friendly environment in the classroom, remove a psychological barrier, and increase motivation to learn the language. In the game, the child's abilities and

character are most fully manifested. Of course, it is worth remembering that each age period is characterized by its own type of leading activity.

The game is a powerful incentive to master the language. The educational game fosters a culture of communication and forms the ability to work in a team and with a team, and its skillful use in the classroom causes students to be ready and willing to play and communicate.

The game, as a form of lesson organization, performs the following tasks:

1) trains students in choosing the right speech cliche;

2) promotes multiple repetition of language units;

3) creates psychological readiness for real speech communication.

The game is feasible for almost every student. It happens that a student who is weak in language training can become the first in the game: ingenuity and resourcefulness are more important here than knowledge in the subject. A sense of equality, an atmosphere of enthusiasm and joy, a sense of the feasibility of tasks - all this makes it possible for the student to overcome shyness that prevents him from freely using words of a foreign language in speech, reduces the fear of mistakes, and has a beneficial effect on learning outcomes.

Games, in turn, are different, perform different functions and have their own directions. M. F. Stronin divides games into the following categories:

- Lexical - games that promote the memorization of new words, their qualitative memorization and use in situations close to real conditions;
- Grammar - games that help the child to better assimilate speech patterns and use them correctly;
- Phonetic - games that contribute to the formation of pronunciation skills and the development of intonation. Over time, phonetic games are conducted at the level of words, sentences, rhymes, tongue twisters, poems, songs;
- Spelling games for mastering the correct spelling of words in English;
- Creative games develop speech skills and abilities. In this case, bright and colored materials are good helpers, cards, toys, figurines, posters, pictures and so on. They train the child has imagination, creates a love for creativity and helps to better master information."

Game activity influences the mechanisms of all cognitive processes such as attention, memory, thinking, imagination. At the same time, it is important for a teacher to refer to textbooks on psychoIogy to take into account age-related changes in these mechanisms.S.G. Beglaryan notes that play creates conditions for the full and deep manifestation of the abilities of a person, a child in particular, which has a positive effect on the general development of students, contributes to their self-realization and pushes them towards the correct choice of a future profession.

When using the game in the educational process, the teacher must clearly understand for what purpose he is using this game, what language material is being worked out in this lesson; clearly formulate game situations that should not be repeated, each of them should carry an element of novelty; explain the rules of the game, talk about what will happen as a result; thereby arouse in students positive emotions, interest, the desire to get involved in the game as soon as possible; constantly replenish the list of games, study the accumulated experience of their use in our country and abroad.

There are many factors that affect the conduct of the game with students, which should be taken into account: the atmosphere, the right time, the rules of the game itself, the required number of participants, age matching, the necessary knowledge base, and so on. Therefore, it is important to highlight the methodological aspects of the games:

- a preparatory stage should be carried out (to make sure that children have the necessary knowledge base (vocabulary and grammar) and skills for this game);
- the game must match the age of the participants and be understandable;

- the teacher himself must, first of all, believe in the effectiveness and usefulness of the game;
- it should be held in a creative and favorable atmosphere; in the game, it is desirable to use visibiIity and, if necessary, gestures and emotions to bring excitement to the process.

In conclusion, it is worth noting that the game is an integral part in the process of learning a foreign language at the initial stage. It helps to present information to students unobtrusively and fascinatingly, to make the educational process more exciting, to deeply interest students in this subject, especially in the first years of study. The presence of a language barrier in students is sometimes a real problem. The game, with its ease and friendly atmosphere, helps to remove them and allows the child not to get upset because of mistakes, gives a greater sense of confidence and freedom. The game allows you to facilitate the learning process for both the teacher and the students, without forming an image in them that English is boring and uninteresting, but, on the contrary, helps to involve, motivate, develop, educate, inspire and open up new opportunities.

References

1. Kazimirova S. N. Game form in teaching a foreign language // Philology and linguistics. 2017. pp. 46-48.
2. Konysheva A.V. The game in teaching a foreign language. Theory and practice M. : TetraSystems, 2015. 288 p.
3. Derkach, A.A., Shherbak, S.F. Pedagogicheskaja jevristika: Iskusstvo ovladenija inostrannym jazykom. – M.: Pedagogika,1991. – 224 s.
4. Konysheva, A.V. Igrovoj metod v obuchenii inostrannomu jazyku. – SPb.: KARO, 2008. – 192 s.
5. Muhiddinova, S.A. Rol’ igry v processe izuchenija anglijskogo jazyka v shkole / S.A. Muhiddinova, D.S. Uralova // Molodoj uchenyj. – 2013. – №7. – S. 397 – 399.
6. Petrichuk, I.I. Eshhe raz ob igre / I.I. Petrichuk // Obrazovanie v sovremennoj shkole. – 2006. – № 10. – S. 38 – 40.
7. Gazman O.S. The role of play in the formation of a student's personality // The Council. pedagogy, 1982.
8. Gez N.I. et al. Methods of teaching foreign langυages. languages in secondary school. M., 1982.
9. Kalaeva G.G. Intensification of French language teaching with the help of educational language games // Foreign languages at school, 1995.
10. Kon I.S. Sociology of personality. M., 1967. Maslyko E.A., Babinskaya P.K., etc. A foreign language teacher's handbook. Minsk, 1999.
11. Negnevitskaya E.I. Foreign language for the yoυngest: yesterday, today, tomorrow // Foreign languages at school, 1987. - No. 6.

ХАЛЫҚТЫҚ АСТРОЛОГИЯЛЫҚ ҰҒЫМЫНДАҒЫ ЛИНГВИСТИКАЛЫҚ СЕМАНТИКА (ЗЕЙНОЛЛА СӘНІК ЕҢБЕКТЕРІ БОЙЫНША)

Амантұрдықызы А.
ҚазҰҚПУ филология факультетінің II курс магистранты,
№199 мамандандырылған гимназиясының
қазақ тілі мен әдебиеті пәні мұғалімі. Алматы қаласы

Аннотация: Бұл мақалада Зейнолла Сәніктің «Қазақ этнографиясы» еңбегі бойынша ай санаудың hижра күнтізбесімен салыстыра отырып, ай аттары бүгінгі күнде тілімізде ежелден келе жатқан халқымыздың тарихы, салты, дүниетанымы, мәдениеті кодталып тілдік бірліктер ретінде сақталғаны жөнінде жан-жақты талдау жасалынды.

Аннотация: В данной статье проведен всесторонний анализ того, что лунные имена сохранились в нашем языке как языковые единицы, кодированные историей, обычаями, мировоззрением, культурой нашего народа по работе Зейноллы Сәнік «Казахская этнография»

Annotation: This article provides a comprehensive analysis of the fact that lunar names have been preserved in our language as linguistic units encoded by the history, customs, worldview, culture of our people according to the work of Zeynolla Sanik "Kazakh ethnography"

Тірек сөздер*:* Қазақ этнографиясы, ай атаулары, күнтізбе, hижра.

Бүгінгі таңда ұлттық танымның көрінісін халық тілінен табу, сипаттау, мағынасына тереңінен үңілу – ұлттық борышымыз. Ежелден бастау алатын терең сан ғасырлық тарихы бар халқымыздың тілі өне бойына тек мәдени-мифтік тілдік бірліктерді жинап қоймай, сондай-ақ түрлі ғылым саласына қатысты өзіндік атаулар мен тілдік бірліктерді қалыптастырғаны белгілі. Соның бірі – астрономия ғылымы.

Аталмыш ғылым саласына байланысты қалыптасқан тілдік бірліктер, космогониялық ұғым түсінік жайында Ш.Уәлиханов, Ә.Диваев, Г.Н.Потанин сынды ғалымдардың еңбектерінен кездестіреміз. Астрономиялық атаулардың қалыптасуын қазақ халқының танымымен байланыстырған Х.Әбішев, Ә.Машанов, М.Исқақов т.б. зерттеулерлерінен байқауға болады. Берілген зерттеулерде ата-бабаларымыздың аспан денелеріне ат беріп, айдар тағуда асқан байқампаздықпен көшпенді халықтың танымына сай келетін ұғымдарға жүгінгендігіне ерекше тоқталған. Сонымен қатар қазақ халқы, аспан денелерінің сырын ұғынуға талпыныста тек атаумен шектелмей, әрбір атаудың ұрпақтан-ұрпаққа ұмытылмай жетуіне де баса назар аударған. Ол халық даналығымен қатталған аңыз-әңгімелер, ертегі-жұмбақтар, мақал-мәтелдер. Атап айтқанда, *Жыл деген ат басын бұрғанша, Ай деген аунап тұрғанша; Үркер үйден көрінсе, Үш ай тоқсан қысың бар. Үркер іңірде жанбасқа келсе, Жаз шықпаған несі бар?!; Жаңа айдан жақсылық; Жеті қарақшыны таныған адам, Жеті қараңғы түнде адаспайды; Тамам кедей жиылып құдай берген байдай жоқ, Тамам жұлдыз бірігіп бірден туған айдай жоқ; Үркерлі айдың бәрі қыс; Жаяудың жұлдызы болмас, Қалың құлан жаусыз болмас.* [1] *т.б.*

Бұл деректер қазіргі таңда тіл білімінде халықтың танымын мәдениетімен, салт-дәстүрімен, тілдік табиғатымен бірлікте зерттеудің қарқынды дамып келе жатқандығын білдіреді.

Тіл білімінде аталмыш зерттеулер этнолингвистика және когнитивтік лингвистика ғылымдарымен тығыз байланысты. Астрономия саласына қатысты тілдік бірліктердің семантикасына үңіліп, шығу тегіне қатысты зерттеулерге тоқталмас бұрын, халық тілінің байлығын, сөздік қорында жиналған тілдік деректерді ұмыттырмай, көркем әдеби шығармаларда кеңінен қолданып, ұлттық әдебиетімізді дамытып, халық санасында жаңғыртып жүрген жазушылардың рөлін атап өткеніміз орынды. Соның ішінде біздің тоқталатынымыз – қаламгер, этнограф-ғалым Зейнолла Сәнік зерттеулері.

Зейнолла Мүбәрақұлы Сәнік 1935 жылы Қытайдың Тарбағатай аймағында дүниеге келген. Пекин қаласындағы орталық жастар институтын бітіріп, еңбек жолын баспагерліктен бастаған. Үрімжідегі жастар баспасында жауапты редактор болып қырық жылдай қызмет атқарған. 1955 жылдан бастап әдеби зерттеу жұмыстарын жаза бастаған. Сол уақытта Қытайда жүргізілген «мәдени төңкерістің» ауыр соққысына ұшырап, «халық жауы» болып, ауыр күндерді де өткерген. Соған қарамастан, қаламгердің ғылыми еңбектерінен, роман, повестерінен құралған жиырмадан астам кітабы жарық көрген. Қазақстанда «Қаракерей Қабанбай», «Хас батыр Қабанбай», «Тұғырыл хан», «Демежан батыр», «Халық күйшісі Қайрақбай», «Баспай» атты кітаптары мен еңбектері жарияланған [2].

Зейнолла Мүбәрақұлының қаламгерлік шеберлігінен бір бөлек, қалың оқырманға этнограф-ғалым қырын танытқан еңбектерінің бірі – Қазақ этнографиясы (2012). Аталмыш үш томдық («Этнография дегеніміз не?», «Заттық этнография туралы түсінік», «Рухани этнография») еңбектің мазмұнында қазақ халқының мәдениеті, салт-дәстүрі, тұрмыс-салты кеңінен сипатталып, жазылған.

Заттық этнографияның көлеміне – ұлт, сол ұлттың әр алуан тіршілік кәсіптері, егін-мал шаруашылығы, өнеркәсібі, тұрғын үйлері, қол өнері, сауда киім-кешек, азық-түлік, әртүрлі өндіріс құрал-жабдықтары, ауылдық, отбасылық жүйелері, еңбек, жер байлығы, т.б. кіреді дейтін болсақ, осы аталғандардың барлығы «қазақ этнографиясы» еңбегінде жекелеген арнайы тарауларда көрсетілген. Мысалы, шаруашылық мәселесі негізінен мал шаруащылығы, егін шаруашылығы аясында қарастырылса, аңшылық, балықшылық, орманшылық,бау-бақша, тау-кен, сауда-саттық тәрізді мәселелер жекелеген кәсіп незінде олардың түп төркінінен бермен қарай таратыла сөз болған. Біздің эрамызға дейінгі дәуірдегі әрбір кәсіптің шығу төркіне қарап отырып, қазақ халқын өркениетті елдердің қатарынан сан мыңдаған жылдар бұрын орын алғанын байқауға негіз бар [2].

Зерттеуші ф.ғ.д. Г.Орда «...бұл еңбектің негізгі жетістігі – қарапайым, түсінікті тілмен жазылғандығы, авторлардың зерттеушілердің пікірлеріне сүйенумен бірге өздерінің ұлттық әдебиет пен мәдениетті жақсы білетіндігі, ұлттық әдет-ғұрып, салт-дәстүрлер туралы толыққанды түсінік беруі. Қазақ елі өзінің ұлттық құндылықтарын сақтау арқылы ғана Мәңгілік ел болатындығын еске алатын болсақ, қазақ этнографиясын өскелең ұрпақтың санасына құю керектігі байқалады. Осы тұрғыдан алғанда қолымыздағы еңбектің жаһандану дәуірінде өмір сүріп жатқан қазақ халқының ұлттығын сақтауы үшін ауадай зәрулігін байқау қиын емес. Ұлттық әдебиетіміз бен мәдениетіміздің бастау бұлағы болып табылатын еңбекті біз де мемлекеттік бағдарламаға енгізіп, жоғары оқу орындарында оқитын жастардың санасына сіңіруіміз қажет екендігін баса айтқымыз келеді» деп еңбекті лайықты бағалаған [3]. Демек, еңбекті жазудағы басты мақсат қазақ халқының

ұлттығын, салт-дәстүрі мен тарихын сақтап, өскелең ұрпаққа жеткізу екендігі айқын аңғарылады.

Қазақ этнографиясының үшінші бөлімі «Ұлттық рухани этнографияға» арналған. Берілген бөлім сегіз тараудан құралған. Бөлімнің бірінші тарауында қазақтың рулық, туыстық, отбасылық жүйесі және қазақтың есім қою дәстүрі сөз болған, екінші тарауында қазақтың ежелден келе жатқан ырым-тыйымдары, наным-сенімдері, қазақ бақсылары мен қазақ әдебиетіндегі бақсылық сарынның ықпалы, халқымыздың исламға сенуіне, ислам мәдениетінің қазақ өміріне ықпалы, сонымен қатар тараудың соңында киелі сандар және түс туралы ұғымдарына түсінік берілген. «Қазақтың халықтық ғылымы» атты үшінші тарауында халқымыздың ұлттық философияның негізі және халық астрономиясына байланысты ұғым-түсініктер күн санау, ай санау, жыл санау және жыл қайыру әдістеріне жан-жақты шолу жасаумен бірге, қазақтың этномедицинасы туралы ақпараттар берілген.

Осы ақпараттарға сүйене келе ай санаудың өзге халықтармен салыстыра отырып, ұқсастықтары мен айырмашылығын анықтап көрсек...

Ежелден қазақ халқымыз бір жылды он екі айға бөліп, оны «ай санау» деп атап кеткен және де сол он екі айды төрт маусымға бөліп, әр маусымға үш айдан енгізіп, әр айды бір атпен атаған.

Мәселен, шығыс елдерінде ай да, жыл да Наурыз айынан басталады. Ежелгі астрономиялық есептерге сүйенетін болсақ әр айға сәйкес келетін жұлдаз аттары бар және ол «жұлдыз ай» деп аталады. Әр айда болатын табиғи құбылыстарға байланысты өзгерістерді халық «ай амалдары» деп атаған. Ауа райының алуан түрлі құбылуына байланысты «тоғыс айлары» деген айлар тобын халық дүниеге алып келген.

Ай туралы анықтамалар:

Реті	**Көне (Өтебойдақша)**	**Жаңаша**	**Ханзуша**
1	Ерге	Наурыз	3-ай
2	Көктеу	Көкек	4-ай
3	Мезгеу	Мамыр	5-ай
4	Көзгеу	Маусым	6-ай
5	Шілдеу	Шілде	7-ай
6	Тамызық	Тамыз	8-ай
7	Дәндеу	Мизам (қыркүйек)	9-ай
8	Соқтау	Қазан	10-ай
9	Күйек	Қараша	11-ай
10	Қауыс	Желтоқсан	12-ай
11	Ығыс	Қаңтар	1-ай
12	Қаңтар	Ақпан	2-ай

Зейнолла Сәнік наурыз айына: көктемнің бірінші айы, жылдың басы. Парсының «нау» - жаңа, «руз» - күн деген, яғни «жаңа күн» деген сөзінен шыққан. Наурыз аты бір-ақ күнді білдірсе де, толық ай атын иеленген. Наурыздың бірінші күні күн мен түн теңеледі, жаңа жыл келеді. Халықымыз үшін бұл күннің орын ерекше. Жыл басы, көктем басы саналғандықтан халқымыз «Ұлыстың ұлы күні» деп атаған. Бұл күнге халық үлкен құрметпен қарайды. Мерекелі күндер біріне-бірі ұласады, «Наурыз-думан», «наурыз көже» дәстүрі осы айда жасалады. Күн ұзарып, жуанның жіңішкеріп, жіңішкенің үзілер шағына халық өзінің тәтті-дәмдісін сақтайды. Үлкендер осы дәмді татады, мұны «ұзын сары» деп атайды. Мал төлдейді. Қар еріп, өкпек жел тұрады. Ауа райы құбылып, жұрт қарбалас күйге түседі. Мұны «көктемгі аласапыран» деп атайды. Наурыздың соңғы күндері кейде қар, кейде жаңбыр жауады. Халық мұны «құс қанаты» деп атаған. Мұнысы құстарының келе жатқандығынан дерек берсе керек. Көктемнің басында қасқырлар жұптасып, ұйығады. Осы кезде борасын болады. Бұл амалды халық «бөрі сырғақ» дейді. Осы айдағы туылған жарлар – Наурыз- жылы, Наурыз-бата, Наурыз-жұмбақ. Ұлы астроном, жұлдызшы Ұлықбек, Қасымұлы Наурызбай батыр, Әлихан Бөкейханов, т.б. ірі тұлғалар осы айда туған» деп өз сөзін қалдырған.

Ал ай атауларын ай hижрасымен, ислам күнтізбесімен салыстыратын болсақ, ислам күнтізбесінде алғашқы ай «Мұхарам» (қазақша атауы – қаңтар айы) деп аталады екен. Бұл ай Алланың қасиетті деп санаған 4 айының бірі. Беретін мағынасы – болмады, харам, арам деген мағынаны білдіреді.

Зейнолла зерттеуі бойынша екінші ай – Көкек айы. Бұл ай көкектің алғаш шақыра бастаған айы. Сол себепті осылай атаған. Бұл айда қар еріп, су тасиды, күн жылынады. Мал жаппай төлдеп, ағаштар бүр жарып, құстар жұмыртқалап дала әсемдене бастайды. Осы айға байланысты «*Наурыз келмей жас болмас, сәуір болмай мәз болмас*» деген халқымыздың дана сөзі есімізге түседі. Кейбір аймақтарда «көкек» айын «сәуір айы» деседі [4].

Ал мұсылман күнтізбесінде екінші ай – Сафар айы. «Суфрун» сөзінен шыққан. Ал қазақша «ақпан» айы – «сары, сарғаю» деген мағынаны береді. Сафар айы туғанда жер сарғайып, күз мезгілі жақындағандықтан бұл айға осы атты қойған. «Сафар» айында басында 3 күн, ортасында 3 күн, соңында 3 күн ораза ұстауға рұқсат етілген [5].

Келесіде «Қыркүйек» айын этнограф-ғалым күздің алғашқы айы (сегізінші ай) мал шаруашылығына орай шыққан атау деп тұжырым жасайды. Төрт түлік малдың төлдеу уақытын көктем айына дәл келтіру үшін қазақтар күйек байланған қошақар мен текенің күйегін осы айда алатын болған. Қыркүйекте егін шаруышылығы аяқталып, халық қыс қамына кіріседі. Күн салқындап, жерге шық түседі. Бұл айда шуақты күндер көп болады. Ұзыннан ұзын мизамдар жүреді. Халық оны «мизам шуақ» деп атайды. Бұл айда Мұхаммед пайғамбар (570.09.12), Мұхтар Әуезов , Кенесары хан сайланған.

Ал hижра бойынша сегізінші ай – шағбан айы деп аталады. Пайғамбарымыздың «*Шағбан – менің айым, Ережеп – Алланың айы, Рамазан – үмбетімнің айы*» деген хадисі бар. Шағбан айының 15-де қасиетті Бәраат түні туады.

Қорыта келгенде, Ай – күнтізбелік көрсеткіш ретінде қолданылған. Жер бетіндегі көптеген халықтардың наным-сенімдері бойынша жаңадан туған Ай жақсылық нышаны ретінде қабылданған. Жаңа Айдың тууы жаңа айдың басталуы, тіршілікке әсер ететін, амандық пен саулыққа жол ашатын кезең ретінде танылған. Тілімізде ежелден келе жатқан халқымыздың тарихы, салты, дүниетанымы, мәдениеті барлығы кодталып тілдік бірліктер ретінде сақталған. Алайда уақыт өте

келе заман өзгерісіне қарай көптеген сөздеріміздің қолданысы төмендеп, мағыналары көмескіленіп, ұмытылуы мүмкін. Осы тұста халқымыздың сөздік қорының байлығын қайта таразылап, әсерлі етіп, көркем әдебиетте жаңғыртып қолданатын ол – қаламгерлер. Зейнолла Мүбәрақұлының бір ғана «Қазақ этнографиясы» еңбегінде сөз болған ай атауларын мұсылман күнтізбесімен салыстыра талдай отырып, қазақ халқының танымы мен түсінігі жайында көптеген тілдік бірліктерді талдадық. Сонымен қатар берілген сөздердің ұлттық мәдениетпен, салт-дәстүрмен байланысын сараладық. Халықтық астрономиялық танымның лингвистикалық семантикасы әрдайым тілші ғалымдардың өзекті зерттеу тақырыбы болып келешекте жалғасын таппақ.

Пайдаланылған әдебиеттер

1. М.Шәріпханұлы Қазақтың мақал-мәтелдері. Үш томдық. – Астана: «Мастер По» ЖШС, 2011. – 625 бет.
2. https://adebiportal.kz
3. Н.М. Рахым Зейнолла Сәніктің «қазақ этнографиясы» еңбегі хақында http://repository.enu.kz
4. З.Сәнік «Қазақ этнографиясы», 8 том
5. https://sputnik.kz/society/20180801/6669477/musulman-kuntizbe-hizhra.html
6. Тіл білімі терминдерінің түсіндірме сөздігі – Алматы. «Сөздік-Словарь», 2005. – 440 бет.

«ӨТКЕНІМІЗ БЕН БҮГІНІМІЗ — ЕЛ ЕРТЕҢІНІҢ БАСТАУЫ»

Хасенова Зарина
АУЭС

Елбасымыз Н.Ә.Назарбаев «Қазақстан-2050» Стратегиясында: «Біз өзіміздің ұлттық мәдениетіміз бен дәстүрлерімізді осы әралуандығымен және ұлылығымен қосып қорғауымыз керек, мәдени игілігімізді бөлшектеп болса да жинастыруымыз керек. Елдің дұрыс таңдап алынған бағыты арқасында біз көптеген биіктерге - бүкпесіз ашық саясат жүргізуге, Қазақстанға ғана тән экономикалық даму жолына, игілікті әлеуметтік реформаларға - біздің мемлекетімізді айнытпай тануға игі ықпалын тигізіп отырған табыстарға қол жеткіздік. Бірақ басқа бір қабат - нәзік және сонымен бірге қыртысы қалың - рухани қабат бар, Қазақстан - тамыры терең жайылған ұлы тарихы бар ел екенін көрсете және дәлелдей отырып, дүниежүзілік аренада біз елімізді осы қабат арқылы паш етеміз» деп атап көрсеткен болатын. Кеше ғана Ресейдің отары болып, қиыншылық өткерген еліміз бүгінгі таңда дамудың жоғарғы сатысындағы, беделді елге айналды. Еліміздің жетістігі үшін әрбір қазақ азаматы қуанады, бағындырған шыңдарын мақтан тұтады. Лайым солай болмақ! Ұсынылып отырған ғылыми жұмыстың басты мақсаты - Қазақстанның өткені мен бүгінгі өмірін салыстыра отырып, жастардың өз еліміздің даму тарихы туралы танымдарын қалыптастыру. Міндеттері: ел тарихын білудің маңыздылығын түсіндіру, ел сенімін ақтау үшін ерен еңбек еткен тұлғалардың еңбектерін бағалау және әр жастың Қазақстанның болашақ дамуына өзіндік үлес қосатын жеке тұлға екендігін ұғындыру. Күтілетін нәтиже- ғылыми жұмыс оқырманын отансүйгіштікке, адамгершілікке тәрбелейді, Отанның тарихын білуге насихаттау арқылы ұлттық сана сезімін, саяси сауаттылығын оятады.

Қазақ халқының егемен ел болуда басынан өткізген қиын-қыстау күндерін тізбелей берсек, қойын құрттап, айранын ұрттап жүрген момын халқым сан түрлі қайғылы оқиғалардың куәсі болған екен...

Қазақ жерінің, қазақ елінің ең сұрапыл қасіреті — Ақтабан шұбырынды, Алқакөл сұлама оқиғасы. Мың жеті жүз жиырма үшінші жылдың көктемінде қазақ елінің қас жауы жоңғарлардың жеті түмен әскерімен басып кірген еді.

Кеңестік билік тұсында Қазақстанда екі рет адамзат тарихында бұрын-соңды болмаған ұлы ашаршылық зұлматы, аштық қырғыны орын алды. Әрине, ең қасіретті нәубет өткен ғасырдың 30-шы жылдары болды. Тарихта «Ұлы жұт» деген атпен белгілі ашаршылық жылдары қазақ халқы жер бетінен жойылып кетудің аз-ақ алдында қалды. Сонымен бірге 1919-1922 жылдары орын алған ашаршылықты да естен шығармау қажет.

Алматыда болған қазақ жастарының КСРО үкіметінің әміршіл-әкімшіл жүйесіне қарсы наразылығы – азаттыққа ұмтылған қазақ халқының тарихындағы елеулі оқиға. Әлі күнге дейін бұл оқиғаның құпиялары толығымен ашылған жоқ. Желтоқсан оқиғасы кезінде оған қатысқандарды саяси тұрғыдан ашық қуғынға түсірді. 99 адам сотталды, 264 студент оқудан шығарылды.

1991 жылғы 16—желтоқсанда «Қазақстан Республикасының Мемлекеттік тәуелсіздігі туралы» Конституциялық заңы қабылданды. Тәуелсіздік — тәңірдің біздің ұрпаққа берген үлкен бақыты, халқымыздың мәңгілік құндылығы.

1993 жылы 15—қарашада Ұлттық валюта—теңге айналымға шықты. Осы күнде теңгеміз тұрақты, сенімді қаржы бірлігі болды. Жаңа Тәуелсіз Қазақстан Республикасы халықтың жаңа тиімді тұрмысын қалыптастыру жолындағы күрделі экономикалық реформаларды өте сәтті жүзеге асыра алды. Мұндай орасан зор өзгеріс оңайшылықпен келген жоқ еді.

Нұрсұлтан Әбішұлы Назарбаев Отанымызға 30 жыл билік еткен тұлға. Оның 2014 жылғы 17 қаңтардағы Қазақстан халқына жолдауында: «XXI ғасырдағы дамыған ел дегеніміз – белсенді, білімді және денсаулығы мықты азаматтар. Бұл үшін біз не істеуіміз керек? Біріншіден, барлық дамыған елдердің сапалы бірегей білім беру жүйесі бар. Ұлттық білім берудің барлық буынының сапасын жақсартуда бізді ауқымды жұмыс күтіп тұр.» деген болатын. [9] Тек қана білім емес, «Рухани жаңғыру», «Мәдени мұра» бағдарламалары халқымыздың рухын өркендетуге, салт-дәстүрлердің сақталып келуіне зор үлес қосуда. «Рухани жаңғыру» бағдарламасы аясында жүздеген жастар өздерінің мүмкіндіктерін көрсетуге, шығармашылық қабілеттерін шыңдауға, мәдениетіміздің мол мұрасын мақтанышпен насихаттауға мүмкіндік алып жатыр. Мен де осы бағдарламалар арқасында жеткен өз туған өлкемнің ауыз толтырып айтарлықтай жетістіктерін мақтанышпен баяндағым келеді.

Біріншіден, біздің қаламызда Лисаков қаласы білім бөлімінің МОӨК-да IT-технология кабинеті ашылғаны баршаңызға мәлім. Бұның себебі: «Рухани жаңғыру» аясында өңірлердің білім беру ұйымдарына 24 цифрлық технологиялар кабинеттері қойылған болатын. Бұл кабинеттер қазіргі заманғы интерактивті құрал-жабдықтарды, робототехника мен 3D-модельдеуге арналған жиынтықтарды қамтиды. Меценаттар есебінен облыстың әрбір өңірінің қосымша білім беру ұйымдарында қосымша 28 IT-сынып ашылды, олар 12162 оқушыны немесе 8 жастан 15 жасқа дейінгі жалпы санның 75% - ын қамтыған еді. Біздің қаламызда ашылған кабинет 12 жұмыс орнынан тұрады, интербелсенді құралдармен, робототехника жиынтығымен, 3D принтер және 3D сканермен, сондай-ақ арнайы жиһазбен жабдықталған. Тұңғыш Елбасымыз өз жолдауында айтып кеткендей, осындай IT-технология кабинеттерінің жас ұрпақты ғылыми – ізденіс және өндірістік-технологиялық ортаға бейімдеуде маңызы зор. IT-технология кабинетінің ашылу салтанатында қаламыздың әкімі А.Е.Исмагулов, білім бөлімі басшысы Е.А.Бурдыка және мектеп директорлары, қалалық мәслихат депутаттары

мен қаламыздың құрметті азаматтары қонақ болды. Бұл кабинет болашақ ғалымдардың өз мүмкіндіктерін көрсетуіне жол ашатын алғашқы баспалдақ болмақ, себебі IT-технологиямен жұмыс жасау –болашақтың еншісіне тиесілі.

Екіншіден, елбасының «Нұрлы жол» Жолдауы – бұл тек экономикалық саясат қана емес, әлеуметтік салаға жасалған қолдау деп білемін. «Білім, денсаулық сақтау, ауыл шаруашылығын дамыту бағдарламаларының жұмысы жалғасын табады» деп Н.Ә.Назарбаев бір сөзінде атап өткен болатын. Елбасымыз жылдар бойы өзінің әрбір Жолдауы мен халық алдында жасаған баяндамаларында балабақшалардың дамуын басты назарда ұстап келеді. Нұрсұлтан Әбішұлы Назарбаев 2004 жылғы 19 наурыздағы «Бәсекеге қабілетті Қазақстан үшін, бәсекеге қабілетті экономика үшін, бәсекеге қабілетті халық үшін!» Жолдауында «балабақшалар жүйесін қалпына келтіру және толыққанды мектепке дейінгі білімді қалыптастыруға кірісуді» тапсырған болатын. Заманға лайық тәрбие мен білім беру жүйесін кешенді ұйымдастыру жаңа технологияларды, тың идеялар мен шығармашылық, инновациялық жаңашылдықты қажет етеді. Балабақшадағы балаларды мектепке даярлау мемлекеттің алдына қойылған басты міндеттердің бірі. Сондықтан жас ұрпаққа білім беруді үздіксіз жетілдіру күн сайын өзгеріп отырған әлеммен бірге жүрері анық. 2020 жылға қарай Қазақстандағы 3-6 жас аралығындағы балаларды мектепке дейінгі біліммен 100 пайыз қамту жоспарланып, қазіргі таңда жүзеге асырылып отыр, оның дәлелі ретінде соңғы жылдарда қаламызда үш балабақшаның іргетасы қаланғанын айтып өткім келеді: «Балақай», «Нұрлы жол», «Болашақ»

Тұңғыш Елбасы жолдауын іске асыруда қаламыздың мәдени орталықтарында да біршама жұмыстар атқарылып жатқанына өз басым талай рет куә болдым. Осындай ауқымды іс-шараның бірі деп «Тобыл толқындары-2018» ұлттық би байқауын айта аламын. «Рухани жаңғыру» бағдарламасы аясыгда және Елордамыз Астана қаласының 20 жылдығына орай ұйымдастырылған бұл шараға облысымыздың барлық өңірінің қатысушыларын бір арнаға тоғыстырды.

Қаламыздың кеңге қанат жайып өркендеуінің бір нышаны ретінде қала тұрғындары мен демеушілердің қаржысына салынған жаңа мешітті айта аламын. Бұл мешіт құрылысы «Рухани жаңғыру» бағдарламасын жүзеге асыру барысындағы қаламыздың ең маңызды жобаларының бірі болып саналады.

Елбасымыз атап өткендей биылғы жыл «Жастар жылы» болғандықтан қала жастарын қолдау жұмыстарын қаламыздағы алты жастар ұйымының ұйымдастырып жатқан іс-шараларынан байқауға болады. Жастар ұйымының жұмысы аға буын, қарттар, көпбалалы отбасылар мен арнайы білімді қажет ететін балаларға көмек көрсетуге, еріктілер ретінде қолдауға бағытталған. Мен өзім де осы ұйымдардың біріне мүше болғандықтан, маған бұл жұмыс таныс және қызық.

«Рухани жаңғыру» бағдарламасын іске асыру жұмысының қаламызда дұрыс жолға қойылғандығының бір айғағы - «Лисаков қаласы әкімдігінің ішкі саясат бөлімі» ММ, «Жастар ресурстық орталығы» КММ ұйымдастырған Лисаков қаласында мүмкіндігі шектеулі балаларға арналған «Бірге біз мықтымыз!» қайырымдылық кешінің өткізілуі деп ойлаймын. Жас белсенділермен осы санаттағы қатысушыларға мерекелік бағдарлама бойынша өткізілген кеш балаларды және олардың ата-аналарын қолдауға бағытталып болатын.

«Рухани жаңғыру» бағдарламасын іске асыруда қаламыздың мәдени орталықтарының бірі – Жоғары Тобыл мұражайының да біраз жұмыстар жүргізіп жатқанын тілге тиек еткім келеді. Мысалы «Ұлы даланың жеті қыры» мақаласы мен Жастар жылы аясында мұражай қабырғасында «Менің үйімдегі мұражай» ациясы ұйымдастырылды. Бұл акцияның мақсаты – жаңұя тарихына, жаңұя тарихы арқылы туған өлке тарихына жастардың қызығушылықтарын ояту, атадан балаға мирас болып

келген көне жәдігерлерге қамқорлық танытып, бағалауға тәрбиелеу, зертеу жұмысына деген қызығушылықтарын туғызу болатын. Өзім мұражайдағы көрмеге барғанымда көне тарихтың тағы бір рет куәсі болып қайттым. [12]

Сондай-ақ, мұражай қабырғасында қызықты әрі танымды да тартымды өткізілген іс-шаралар қатарына қазақтың зиялы қауымын бастаған, қайтаркер, ақын Ахмет Байтұрсынұлының мерейтойына арналған «Ахмет - қазақ ұлтының рухани көшбасшысы» байқауы, «Қазақтың аяулысы перизаты, Өшпейді ешқашанда Фариза аты!» атты Фариза Оңғарсынованың туғанына 80 жыл толуына орай өткізілген еске алу кештерін жатқыза аламын.

Қорытындылай келе, ұсынып отырған еңбегім арқылы мен Қазақстанның, кең далада дүниеге келген ұлы мемлекеттің, сондай-ақ өз туған қаламның өркендеуімен жеткен жетістіктерін атап көрсеттім. Тұңғыш Елбасымыз Нұрсұлтан Әбішұлы қажымас қайратының, қайтпас қайсарлығының, таусылмас табандылығының, ерен еңбегінің, төккен терінің, еңсесі биік елінің, тілеуін тілеген халқының қолдауының арқасында 30 жыл ішінде әлемдік картаның нақ ортасынан ойып орын алған Қазақстан Республикасының дамыған елдер қатарына енуіне сүбелі үлес қосты. Осы игі істі ары қарай жалғастыру біздің еншімізге тиіп отыр. Болашақта мен сияқты ел жастары жаңа техникалық салаларда жаңалықтар ашып, экономиканы дамытуда, еліміздің әл-ауқатын көтеруде зор еңбектер атқарады, халықтың тұрмыстық жағдайын жақсартады деген сенімдемін. Болашақта Отанымыздың жастары биік шыңдардан көрініп, туған елімізді бүкіл әлемге танымал етеді деген пікірдемін. Осы жұмысымды жазу барасында өзімнің қазіргі жастар арасында рухани сана- сезімін ояту, ел тарихына деген қызығушылықты таныту, мұқтаж адамдарға көмектесу сияқты істерге құмар екенімді байқадым. Сондықтан өз болашағымды саясатпен байланыстырып, бар білімімді, күш жігерім мен ынтамды осындай саяси игі істерге арнағым келеді. Жастарға айтарым, алдымызда өнегелі ісімен ұлгі тұтар аға буыннның салып кеткен сара жолын жалғастырсақ, өз біліміміздi, қабіеттерімізді осы жолда сауатты жұмсай білсек, осы еліміз жеткен жетістіктерді еке есе көбейтсек еңбегіміздің жанары сөзсіз. Бәрі де өз қолымызда!!!

«ЕЛІМІЗДІҢ ЕРКІНДІГІ - ТӘУЕЛСІЗДІК»

Ултаракова Заурекул Раушановна

Қазақстан инженерлік технологиялық университеті

z.ultarakova@kazetu.kz

«…Уақыт қарқыны зымыран. Күні кеше өткен сияқты оқиғалар бүгінде тарих беттеріне айналып та үлгірді. Бұл жаңа мемлекет пен жаңа қоғамның дүниеге келуінің азапты толғаққа толы, сонымен бірге ғаламат сәті еді. Сол сәт әлі аяқталған жоқ, бірақ ең қиын белестерден аса білдік. Ең қиын жылдар дәл қазір артымызда қалды, сондықтан да мен еліміздің еңсесі биіктей беретініне сенемін.»

(Н.Ә. Назарбаев)

Биыл Қазақстан Республикасының Тәуелсіздігіне 30 жыл, Желтоқсан оқиғасына 35 жыл толды. Халқымызға ғасырлар бойы арман болған тәуелсіздік, егемендік ұстанымдарын биікке көтеретін бұл күн - біздің Отанымыздың әрбір азаматы үшін қастерлі мереке. Азаттық аңсаған елдің түпкі мақсатының орындалып, бүгінгі Қазақстан Республикасы өз мемлекеттігін бұдан 35 жыл бұрын жариялаған болатын.

Тәуелсіздік жарияланғаннан бергі мезгіл ішінде көптеген елеулі табыстарға қол жеткіздік. Бұл президентіміздің жүргізіп отырған парасатты, көреген саясатының нәтижесі болмақ. Еліміздің тыныштығы мен қауіпсіздігінің, көп ұлтты Қазақстан халқының жарастығы мен ынтымақтастығының арқасында болып отыр. Сондықтан бұл күн мемлекетіміз үшін - біртұтас елдіктің, ынтымақтастық пен татулықтың, сонымен қатар өткенге деген тағзымды салауатпен болашаққа деген сенімді үміттің мерекесі болып табылады.

Қазіргі қоғамда, әсіресе жастар арасында еліміздің тәуелсіздігіне салғырт, немқұрайлы қарау етек алып бара жатқанын жоққа шығара алмаймыз. Бұл құбылыстың негізгі себептерінің ең бастысы - «Қазақстанға тәуелсіздік XX ғасырдың аяғына таман КСРО-ның ыдырауы барысында оның құрамындағы республикалар егемендігін алып жатқан тұста, 1991 жылдың желтоқсан айының он алтыншы жұлдызында ешқандай қантөгіссіз, өзінен-өзі келе қалды» деген солақай түсініктің қалыптасуы болмақ.

Мен бұл мақалада тәуелсіздіктің ешқандай оңайлықпен келмегенін, оны арман еткен бабаларымыз бен аналарымыз, ағаларымыз бен апаларымыз ғасырлар бойы күресіп өткенін, сондықтан бүгінгі біз өмір сүріп отырған тәуелсіз, бейбіт елдің іргесі атажұртты аман сақтап қалу үшін төгілген есепсіз қан мен көз жасына суарылғанын ешқашан ұмытпай, ел тәуелсіздігін сақтауға әрқайсысымыз зор жауапкершілікпен қарап, бұл бақытты келесі ұрпаққа табыстау – біздің парымыз, ұлы міндетіміз екенін айтқым келді.

Қазақ халқы түрлі тарихи оқиғалардың нәтижесінде әртүрлі елдердің құрамында қалған қазақ рулары бір ел, бір мемлекет болуды көздеп, бас біріктіріп, Керей мен Жәнібектің соңына еріп, Қазақ хандығын құрғаны – он бесінші ғасырдың орта тұсы. Демек, оның арғы жағындағы қанша заманды айтпағанның өзінде, бабаларымыз XV ғасырдан бері тәуелсіз ел болуды армандап келеді. Оған бір сәт қол жеткізгендей болғанымен, ол кезеңдегі қазақ дәл бүгінгідей бейбіт, мамыражай өмір сүрмегені тарихтан белгілі. Жаңа құрылған жас мемлекеттің жері мен байлығына көз алартпаған көршілеріміз кемде-кем болмақ.

Мемлекет басшысының Қасым-Жомарт Кемелұлы Тоқаев «Тәуелсіздік бәрінен қымбат» деп аталатын мақалада егемендігіміз бен елдігіміздің тірегі болатын басты бағыттарға тоқталып, іргеміздің берік болуы үшін қажет шараларды да айқындап берді. Президент мақаласының алғашқы бөлімі «Бағдар мен белес» деп аталып, онда осы күнге дейін еліміздегі атқарылған істерге тоқталады.

Мақаланың төртінші бөлімі «Ұлағат пен ұстаным» деп аталады. Бөлімде азаматтық қоғамды дамыту мен саяси реформаларды жалғастыруды ұсынады, тәуелсіздіктің құрдастары орда бұзар отыз жасқа келіп отырғанына тоқтала келіп талантты, талапты буынға, болашақ ұрпаққа сенім арта отырып «Тәуелсіздік бәрінен қымбат» деген ұғымды басты ұран етуге үндейді. Білім мен біліктің дәуірі - XXI ғасырда қазақ халқы да технологиядан қалыспай, әр адам өзін жетілдіріп, жаңа кәсіпті игеріп, ел дамуының басты қозғаушы күші болуы тиіс. Ал ондай азаматтарға қамқор болу - мемлекеттің міндеті екенін баса айтады.

Біздің халқымыздың атамекенді ардақтау сезімі өте терең, олар үшін туған жерді қасиет тұту – қанға сіңген мінез ежелгі дәстүр. Бұл таным біздің жанымызға ана сүтімен дарыған. Батырлар жырындағы:

Атам күйеу болған жер,
Анам келін болған жер,

Кіндік қаным тамған жер, -деген қарапайым жолдарда адамның туған жерге деген шексіз сүйіспеншілігі мен терең де ыстық сезімі тамаша бейнеленген.

Қазақстан Республикасының Тәуелсіздігіне 30 жыл, Желтоқсан оқиғасына 35 жыл толуына орай, жастар арасында желтоқсан қаһармандары Л.Асанова, С.

Мұхаммеджанова және К. Молданазарованың құрметіне өткен «Қыршын кеткен қызғалдарқтар» атты аудандық шығармашылық байқауы өткізілді. Байқаудың мақсаты, желтоқсан құрбандарының есімін жас ұрпақ санасынан өшірмеу, желтоқсанның қадір-қасиетін өнер арқылы насихаттау, қазақ халқының мәдениеті мен дәстүрлеріне қызығушылықтарын арттыру және насихаттау. Байқауға Алатау ауданы, № 149 ЖББ мектептің Өзін-өзі басқару ұйымы мен Адал ұрпақ клубының оқушылары қатыстып, көрініс және мәнерлеп оқу бағыты бойынша жүлделі I орынды, дәстүрлі ән және домбырамен күй тарту бағыты бойынша жүлделі III орынды иеленіп, қалалық байқауға жолдама алды. Оқушылар қалалық байқауда өз өнерлерін көрсетіп, Халықаралық «Жанашыр» қорының президенті Ж. Әпетованың ынталандыру сыйлығына ие болды.

Қорыта келе, қазақ халқы сан ұрпаққа арман болған тәуелсіздікке ғасырлар бойғы бабаларымыздың қанымен, аналарымыздың көз жасымен, халқымыздың елге, жерге деген сүйіспеншілігінің арқасында қол жеткізді. Сондықтан, өскелең ұрпақ тәуелсіздігіміздің бағасын біліп, қадір тұтып, оны қырағылықпен, үлкен жауапкершілікпен қорғап, мәңгілік елге айналу жолында аянбай еңбек етсе дейміз. Ендеше, «Кең- байтақ ұлы Отанымыздың тәуелсіздігі құтты болсын, көк аспанымызбен астасқан көк туымыз әрдайым биіктен желбірей берсін!»- демекпін.

Пайдаланған әдебиеттер тізімі

1. Қазақстан Республикасының Президенті Қасым-Жомарт Тоқаевтың «Тәуелсіздік бәрінен қымбат» атты мақаласы // «Egemen Qazaqstan» газеті // қаңтар 2021
2. Қазақстан Республикасының Президенті Қасым-Жомарт Тоқаевтың Егемендіктің қадір-қасиеті- жердің тұтастырғы мен елдің тыныштығында // Егемен Қазақстан газеті Алматы, мамыр 2021.
3. Р.И. Дүйсенбаева «Тәуелсіздік бәрінен қымбат»: болашаққа міндеттер айқындалды// Вестник КазНУ. 14 қаңтар 2021ж.
4. А. Е. Саденова «Тәуелсіздік бәрінен қымбат»: танымдық тағылым. Вестник КазНУ. 07 қаңтар 2021ж.

ӘЛЕУМЕТТІК ЖЕЛІЛЕРДІҢ ТУРИЗМ ИНДУСТРИЯСЫНА ӘСЕРІ

Қайырбаева Айнұр Елтайқызы
экономика ғылымдарының кандидаты, профессор
Абылай хан атындағы ҚазХҚжӘТУ, Алматы
ainur_eltaevna@mail.ru

Аннотация. В статье показано влияние социальных сетей на индустрию туризма. В результате анализа сделан вывод о важности и необходимости дальнейшего изучения особенностей социальных сетей и их использования в туризме. Рассмотрена роль социальных медиа в деятельности предприятий индустрии гостеприимства и туризма. В том числе: в отношении повышения результативности работы, четкой ориентации на целевые сегменты; выявлена необходимость использования социальных медиа потребителями туристских услуг. Также в этой статье можно ознакомиться с исследованием World Travel Monitor, проведенным UNWTO.

Ключевые слова: социальная сеть, туризм, гостеприимство, интернет, продвижение туризма.

Annotation. The article shows the impact of social networks on the tourism industry. As a result of the analysis, it is concluded that it is important and necessary to further study the features of social networks and their use in tourism. The role of social media in the activities of enterprises of the hospitality and tourism industry is considered. Including: with regard to improving the effectiveness of work, a clear focus on target segments; the need for the use of social media by consumers of tourist services has been identified. Also in this article, you can read the World Travel Monitor study conducted by UNWTO.

Keywords: social network, tourism, hospitality, Internet, tourism promotion.

Қазіргі уақытта әлемнің түкпір-түкпірінен миллиондаған, миллиардтаған адамдар интернетті күнделікті өмірінде белсенді қолданады. Қазір әлеуметтік желілер өте танымал болды. Facebook, Вконтакте, Twitter, Instagram және басқа да танымал әлеуметтік қосымшалар туралы барлығы естіді. Көріп отырғанымыздай, біз шынымен де Интернет-қарым-қатынасқа және Интернет-байланысқа өте жақынбыз, сондықтан олардың туризмнің дамуына және жалпы туризм мен демалыс индустриясына әсерін анықтау қажет.

Халықаралық саяхатшылардың үштен бірінен көбі смартфондардың көмегімен әлеуметтік желілерге қол жеткізеді – олар сапар барысында өз блогтарында, Facebook-тегі парақшаларында өз контенттерімен, Twitter немесе Instagram-да фотосуреттермен бөліседі. Көбінесе әлеуметтік медиа мыналарды қамтиды: әлеуметтік желілер (мысалы, MySpace, Facebook, Одноклассники, Вконтакте, LinkedIn), блогтар (мысалы, Blogger, LiveJournal) және микроблогтар (мысалы, Twitter), форумдар, шолу сайттары (мысалы, Irecommend.ru, Otzyv.ru), фотохостингтер (мысалы, Picasa, Flickr) және видеохостингтер (мысалы, YouTube) және басқалар. Барлық әлеуметтік медиа олардың ерекшеліктерін анықтайтын белгілі бір қасиеттерге ие. Біріншіден, бұл интерактивтілік, пайдаланушылар арасындағы қарым-қатынас және әр түрлі мазмұнды алмасу мүмкіндігі, бұл ақпараттық қоғамды дамытудың құрамдас бөлігі және бір пайдаланушының екіншісімен байланыс жылдамдығын сипаттайтын көрсеткіш. Сонымен қатар, әлеуметтік медиа коммуникативтілік, ұтқырлық, қол жетімділік, әмбебаптылық қасиеттеріне ие [1, 20-бет].

Әлеуметтік медианың, оның ішінде әлеуметтік желілердің, travel-блогтар мен форумдардың, ықпалы жыл сайын артып келеді. Осыған байланысты сауалнамаға қатысқандардың 25% - ынан астамы әлеуметтік желілер олардың тұратын жері мен түрін таңдау кезінде олардың пікіріне әсер ететінін мәлімдеді. Респонденттердің 75% - ы үшін әлеуметтік арналар туристік ақпараттың негізгі көзі болып табылады. Ықтимал туристердің таңдауына басқа пайдаланушылардың әңгімелері, жарқын фотосуреттері, шолулары және басқа да контен (сайттың ақпараттық мазмұны) түрлері әсер етеді. Бұл жағдайда сауалнамаға қатысушылардың 50% - ы басқа саяхатшылардың әңгімелері мен пікірлеріне сенеді [2].

Әлеуметтік желілер интерактивті бұқаралық ақпарат құралдарының бөлігі, жеке пайдаланушылардың (туристердің), сондай-ақ бүкіл корпорациялар мен компаниялардың (туристік агенттіктер, компаниялар) байланыс арналарының бірі болып табылады. БҰҰ Дүниежүзілік Туристік Ұйымы (UNWTO) туризмдегі әлеуметтік медианың маңызды рөлін мойындайды. Туристер мен кәсіпкерлер смартфондар мен планшеттерді ақпарат табу немесе олардың орналасқан жері туралы пікір алмасу үшін пайдаланады. UNWTO жүргізген World Travel Monitor зерттеуі [3] мынадай көрсеткіш берді:

–Халықаралық туристердің 40% - ы басқа да ыңғайлы функциялардан басқа Интернет пен e-mail-ға қол жеткізе алатын смартфондармен саяхаттайды;

–Смартфон қолданушыларының 40 % - ы оларды бағыт туралы ақпарат алу үшін пайдаланады;

–Саяхатшылардың 26% - ы және іскер саяхатшылардың 34% - ы саяхаттау кезінде қонақ үй мен басқа қызметтердің брондауын өзгерту үшін смартфондар қажет.

Сурет 1 Қытай туристтерінің өз турларын онлайн жоспарлауы

Әлеуметтік желілердегі туризм маркетингіне алып келетін келесі бір артықшылығы – таргетинг жасау мүмкінігі. Таргетинг (ағыл. target – мақсат) - берілген критерийлерді қанағаттандыратын, кең аудиториядан мақсаттысын бөлуге мүмкіндік беретін механизм.

Туризм және қонақжайлылық индустриясында әлеуметтік желілер нарықтың әртүрлі субъектілері арасында өзара қарым-қатынас орнатудың құралы бола отырып, тиімді байланыс пен алға жылжу құралы ретінде қызмет етеді. Олар белгілі бір контентті жасауға мүмкіндік береді. Бұл компаниялардың беделіне де, туристік жобалар мен қызметтерді тұтынушылардың пікіріне де оң әсер етеді. Жаңа әлеуметтік медиа жарнаманың арзан тәсілдерін ұсына алады. Сондықтан әлеуетті клиенттерді тарту үшін мыңдаған жаңа жолдар ашады.

Пайдаланылған әдебиеттер тізімі:

1. Апанасюк Л. А., Бодня А. А. Социальные медиа как инновационный инструмент продвижения предприятий индустрии гостеприимства и туризма // Азимут научных исследований: педагогика и психология. — 2018. — № 7 (1 (22)), С. 19–22
2. Как соцсети влияют на выбор туристов. http://www.atorus.ru/news/press-centre/new/34889.html
3. UNWTO. [Электронный ресурс] / Режим доступа: www.unwto.org
4. Демьянов, С. А. Инновационные инструменты продвижения туристической фирмы в интернете / С. А. Демьянов // Туризм и гостеприимство: научно-практический журнал. - 2014. - № 2. - С. 3-7

ЖАСТАРДЫҢ ӘЛЕУМЕТТЕНУ МӘСЕЛЕСІ

Исатаева Айдана Ұланқызы студент, профессор Орынбекова. Д. С
Ғұмарбек Даукеев атындағы
Алматы энергетика және байланыс университеті
E-mail: a.issatayeva@aues.kz

Әрбір дүниеге келген адам қоғамның бір мүшесіне айналады және әлеуметтенуге тартылады, яғни тұлғаның қалыптасуы қоғамның талаптарын біртіндеп қабылдауынан, қоғамдық сана мен мінез құлықтың қалыптасуынан тұрады және ол қоғаммен өзара қатынасты реттейді. Әлеуметтену үрдісі жанұяда, мектепте, жұмыста жүзеге асады. Сонымен қатар БАҚ-та әлеуметтенудің күшті құралы болып табылады. Әлеуметтену үрдісіне адамның әлеуметтік тәжірибесін ұрпаққа жалғастыру енеді. Тұлғаның әлеуметтенуі еңбекпен, қоғамдық –саяси және адамның танымдық әрекетіне тығыз байланысты болып келеді. Бұл сатылардың әрқайсысында қарама-қайшылық туындауы мүмкін. Ерекше әлеуметтік топ болып есептелетін жастардың негізгі мазмұнды ерекшеліктерінің теориялық анықтамасы, әдетте олардың әлеуметтік нормаларды игеру процесін бөліп алып қарауды қажет етеді. Шын мәнінде, адамда әлеуметтену процесі жүреді, яғни ол қартайғанға дейін өмір бойы көпжақты әлеуметтік нормаларды және мәдени құндылықтарды, әлеуметтік тәжірибе формаларын игереді. Сонымен бір мезгілде белсенді әлеуметтену процесі де үстемдік етеді. Осы кезеңнің сапалық шекарасы адамның репродуктивті жасқа келуі болып табылады. Бұл кезеңде жастар да әлеуметтік үлгілер мен нормаларды игеру процесіне белсенді түрде қатысады.

Тұлғалық даму ретіндегі әлеуметтік жүйеде де, қоғамның тұрақты дамуында да ерекше рөл жеке тұлғаның қоғамға интеграциялануы процесі ретіндегі табысты әлеуметтену мүмкіндігін қамтамасыз ететін институттарға берілген. Ғылыми әдебиеттерде әлеуметтену адамның әлеуметтік мәнінің қалыптасу, оның қоғамдық қатынастар жүйесіне ену, оның қоғамдық өмірдің субъектісі қатарындағы қалыптасу процесі ретінде айқындалады. Әлеуметтенуді «жеке тұлғаның қоғамның объективтік әлеміне немесе оның кейбір бөлігіне жан-жақты және біртіндеп енуі ретінде белгілеуге болады» . Әлеуметтенудің процестері әлеуметтік, экономикалық, саяси, рухани қанағаттанарлық ақиқаттардың өзгерістеріне жауап беретін нормалардың регулятивті қызметінде, тәртіп стереотиптерінің, иерархия мен дәстүрлердің, салттардың, білімдер мен нышандардың әлеуметтік танылған ұрпақтан ұрпаққа берілетін жеке тұлғаның интернализациялануына немесе әлеуметтенуіне байланысты болады. Осылайша, тұлғаның меншікке айналуы мынадай екі векторды қамтиды: сабақтастық – алдыңғы өткен мәдени тәжірибені игеру және даму – жаңа әлеуметтік үйренудің жаңа стратегияларын игеру, инновациялылық.

Әрбір қоғамда және де әрбір әлеуметтік топта дәстүрлер мен инновациялардың арақатынасында ерекше тип бар. Мысалы, Қазақстанда жастардың арасында жүргізілген әлеуметтік сауалнаманың мәліметтері бойынша, қазақ жастарының 91,2 %-і, өздерінің ұлттық дәстүрлерін «өте жақсы білетіндігін», ал қазақ жастары арасындағы респонденттердің 52,8 %-і «өз халқының дәстүрлерін мұқият сақтауға тырысатындығын» атап көрсетті. Басқа этникалық топтарда бұл көрсеткіш 38,4 %-і құрады. Сонымен қатар қазақстандық жастар қазіргі өмірдің ырғағына теңбе-тең нормативтік-құндылық кешенін белсенді және жеткілікті деңгейде тиімді игеруде. Біздің елдегі жастардың әлеуметтену процестерінде жанжалды болғанымен бірақ антогонистік асқақтаған емес, дәстүрлер мен инновациялардың құндылық қатынастарының қалыптастырылған типі белгіленуде. Батыс елдерінде өзінің табиғи иерархиясы бар отбасының тоқырауы белең алғандығы туралы және оның зардабынан ұрпақтан ұрпаққа берілетін мәдени кодтардың берілу біріздiлігінің бұзылып жатқандығы белсенді талқылануда. Бір жағынан, өзіндік мәдени дәстүрлердің, діннің, ұлттың және отбасының белгілі бір құндылық мазмұнының сақталуы, жаңа мәдени формалардан алшақтауы барысында генерация аралық мәдениет тасымалының механизациялануына, «бірізді, келешекке ұмтылған» (project identity) сияқты мәдени өзіндік қалпының пайда болуының мүмкін еместігіне және қоғамның жалпы алғанда қайта құрылуына бағытталғандығына әкеледі (Мануэль Кастельс). бетінше шешім қабылдауды тоқтатып, «бұл жөнінде үлкендерден нұсқаулар күтеді».

Күшті туыстық байланыстардың болуы, отбасының берік ынтымағы бір жағынан күрделі өмірлік жағдайларда өмір сүріп кетуге кепілдік береді, «әлеуметтік саясаттың орнын басады», «әлеуметтік қорғалғандық сезімін береді», жастар қылмысының көлемін азайтады. Басқа жағынан, қатал отбасылық тәртіп «үлкендердің мамандық таңдауда, отбасын құруда, балалардың туылуында және т. б. шексіз қысым жасауы» қаупінен тұрады. Бірақ олардың өздері белгілеген әлеуметтендірудің дәстүрлі типіндегі «негативтерді» жастардың көпшілігі мұны «осылай қабылданған» дей отырып, қалыпты жағдай ретінде қабылдайды. Қазіргі Қазақстанның жастары қандай құндылықтарды, қағидаларды, идеалдарды қабылдайды, қайсысын қабылдамайды – жастардың әлеуметтенуі мен аға ұрпақпен қатынасының үйлесімділігінің басты мәселесі осы.

Әлеуметтенудің типтері, формалары және мазмұны түрлі негіздемелер бойынша қоғамның типі бойынша архаикалық, касталық, корпоративтік-сословиелік; мәдениетінің түрі бойынша мономәдениетті, полимәдениетті; өмір сүрудің әлеуметтік ерекшеліктеріне сәйкес саяси, экономикалық, кәсіби, құқықтық, танымдық және т. б. болып анықталады. Әлеуметтену тұжырымдамасы нормативтік-теориялық тұжырымдама болып табылады. Әлеуметтендірудің зерттеуінде осы және басқа қоғамдағы нақты қызмет ететін әлеуметтенудің нормативтік модельдері айқындалуы тиіс, сонымен сәйкес «эталондық» сипаттары мен осы аталған әлеуметтік ортаның көзқарасы бойынша «айнымалы» көрсеткіштер сипаттамалары да анықталады. Әлеуметтенудің идеалды-нормативті және девиантты түрлерінің арасындағы айырмашылық қатаң белгіленуі мүмкін және қоғамның өзінің сипатына қарай өзгермелі болуы мүмкін. Адам қоғамын К. Леви-Строс «суық» және «ыстық» деп екі типке бөледі. Суық қоғамдарда әлеуметтендіру нормалары мен оның табысты болуының көрсеткіштеріне әдетте, баламалы мүмкіндіктерге арналған кеңістіктер қалдырмастан әлеуметтік стратификациялық топтар мен қоғамды толығымен алғанда әрқайсысына қатаң белгіленеді. «Ыстық» қоғамдарда нормативтік-құндылық көріністері түрлене байқалады, автономия және қоғамдастықтағы интеграциялану түрін тұлғаның өзі еркін таңдай алу көріністерін қамтиды. А. И. Ковалева «Әлеуметтендіру тәжірибесінің қазіргі таңдағы қоғамдағы үлкен ала-құлалығы әлеуметтендірудің нақты шекараларын кеңейтеді, оның сыртқы участоктарын күшейтеді, оның эмприкалық фиксациясын қиналтады», – деп көрсетеді. Норма мен ауытқушылықтың шекаралары тұрақсыз әрі сенімсіз болады. Олардың көрсеткіштері мәдениеттің нормативтік-құндылық кешенінде белгіленетін дәстүрлі талаптары аясынан оның аморфтылығымен, солқылдақтығымен, өзгергіштігімен және т. б. қоғамдық пікір арқылы тәртіп пен сананы ауызша реттеу саласына ауысады.

Одан басқа, әлеуметтік қолданатын, тиімді, қолайлы, шыдамды, талқыланатын көрсеткіштер жалпы негіздегі қоғамдағы бірыңғайлылығынан айрылады, кәсіби, жыныстық-жастық, этномәдениеттік, конфессиональды және т. б. ұқсастық модельдері мен жалпылықтарында жүйелі социумдық құрылымдар саласында беріледі. Топтық ынтымақтастықтың байланысы адамның тұлғалық қалыптасуында күшті әсерін тигізеді. Мұнда әлеуметтендірудің институционалды формалары дағдарысқа ұшырайды. Ресей әлеуметтанушылары жүргізген сауалнамада оқушылар мектептің олардың көзқарасы мен өмірлік ұстанымына және танымдық-құндылық бағыттарына тигізетін әсеріне өте төмен баға берді: 82 %-і олардың этикалық идеалдарының қалыптасуындағы мектептің ролін жоққа шығарады, соншасы олардың өмір танымын қалыптастыруға мектептің қатысы бар деп есептейді; 87 %-і мектеп олардың кәсіп таңдауында ешқандай роль атқармады деп көрсетті. Өзіне өзі берілген адам, әсіресе, жас адам, көбінесе қорғансыз, бағыт-бағдарсыз болып қалады және күйзелістің аз-ақ алдында болады. Кеңес беретін топтардың болмауы және олардың нормаларынан, құндылықтарынан және стандарттарынан тысқары қалу адамды моральдық жалғыздық пен оқшауландыруға әкеледі. «Топтық байланысы жоқ адам, сауытсыз тасбақамен тең», – деп жазады К. Манхейм.

Мұнда асоциалды және антисоциалды мәні бойынша топтардың ғана (қылмыстық қоғамдастықтар, секталар), сонымен қатар жастар топтарына қатысты «бөтен» топтарға да қатысты тәртіп нормалары мен модельдері саналы түрде және айқын көрсете отырып, қарама қарсы қойылуы мүмкін. Егер «өз араңда» өтірік, алдау, агрессивтілік, жанжалшылдық, шыдамсыздық, мәртебелік иерархияда жоғары тұрғандарға бағынбау және т. б. жол берілмейтін болса, онда басқаларға қатысты қарым-қатынастар да осы тұрғыда міндетті түрде болып қалыптасады. Мұндай тектегі жасөспірімнің «жетілмеген және бас білдірілмеген менталитеті» (К. Манхейм) ересек адамның таным құрылымына өтуі мүмкін. Әлеуметтендіру процестерінде жеке тұлғаның қалыптасуына қоғамның бақыланатын және саналы түрде бағытталатын әсер ету жүйесін ғана есепке алмай, сонымен қатар әлеуметтік ықпалдың латентті жолдарын, әлеуметтік нормаларды игерудің үзілісті формаларын есепке алу қажет. Қоғамның радикалды әлеуметтік-экономикалық, саяси, мәдени қайтақұрылымдары нақты трансформациялар мен әлеуметтендірілген нормаларға әкеледі. Біріншіден, әлеуметтендірудің мақсаты мен бағыты ретінде тұлғаның нормативтік-идеалдық типі туралы ұғым өзгереді. Екіншіден, әлеуметтендірілудің механизмдері, формалары, институционалдық жүйелері өзгереді. Өз мәні бойынша әлеуметтендірілу жеке тұлғаның өсуі, жеке тұлғаның әлеуметтік қалыптасуының табиғи процестеріне байланысты бара-бар дағдарыстарды еңсеру процесі болып табылады. Егер бұл дағдарыстарды жеңу мүмкін болмаса, әлеуметтендіру процесінде игере алмасақ, онда ауытқушы әлеуметтендірілумен байланысты боламыз. Бұл жағдайда адам үшін әлеуметтік ұқсастыққа деген қалауына қол жеткізе алмаушылық пайда болады, бұл қатынастардың ретсіздіктерін туындатады, қоғаммен, әлеуметтік топпен, өзімен арадағы жанжалдарға жол береді. Трансформация кезеңін бастан кешіп жатқан қазақстандық қоғамда әлеуметтік рольдер мен қызметтерді дербес, реттелмеген таңдау кеңістігі кеңейді, бұл өз кезегінде жастардың әлеуметтендірілуіне теріс ықпалын тигізді. Өмірлік перспективалар мен әлеуметтендірілген нормалардың көптүрлілігі сонымен бір мезгілде белгісіздікке айналып кетеді. Басқа жағынан алғанда, А. И. Ковалева көрсетіп отырғандай, мұндай типтегі қоғамда «қоғамдық өмірдегі жастардың толыққанды қатысуына арналған жеткілікті жағдайларға социум ие болмаса, әлеуметтендіру процесінің тоқтатылу масштабы кеңейеді». Мұндай қоғамда жас адамдардың өзі қалаған мамандығы бойынша сапалы білім алуына әлеуметтік кепілдіктер барынша төмендейді, жұмысқа орналасуы қиындайды. Әлеуметтендіру процесіне индивид ерте балалық шағынан кіреді. Әлеуметтендірудің бастапқы негізгі кезеңінде әлеуметтік мәдени маңыздылықтар әлемін, құндылықтарды, нормаларды, нышандарды, талаптарды, тыйымдарды, ескертулерді, себептерді, қалыптарды, интерпретацияларды және т. б. игеру – сияқты интернализациялардың басымдылығы болады. Бұл кезеңнің негізгі ролін отбасы бастапқы әлеуметтендірудің басты және іс жүзінде жалғыз агенті ретінде атқарады. Отбасы мүшелері мотивациялық, когнитивті, құндылық, мағыналылық және т. б. сызбалар арқылы берілетін жеке қабылдауымен ортасын көркейтетін индивид пен әлеуметтік әлемнің арасындағы делдалдар ретіндегі «маңызды басқалар» (Дж. Г. Мид) болып көрінеді. «Бала маңызды басқалардың ролі мен қалыптарын қабылдап алады, яғни оларды жеке өзінікі етіп алады да, оларды интернализациялайды» . Отбасындағы тәрбиенің ерекшеліктері тұлғаның бойында өшпес із қалдырады. Бастапқы әлеуметтендірілу кезеңінде бала ата-ана әлемін жалпы әлемнің жалпылығы ретінде игереді. Әрине бастапқы әлеуметтендірудің кезеңіне қатысты оның механикалық, біржақты сипаты туралы айтуға болмайды. Тұлғаның ерте кезеңіндегі ұқсастық тұлғалылығының қалыптасу барысында құндылықтар мен нормалардың қарама-қарсы жүйелері мысалы, атан-аналар мен құрдастар әлемі сияқты баламалы әлемдер қақтығысып қалады. Мұндай қақтығысулар нәтижесінде пайда болатын жанжалды

жағдайлар (психологтар балалардың құрдастарымен араласуы ересектермен араласуына қарағанда сапалы өзгешеліктерге ие екендігін атап көрсетеді) бастапқы әлеуметтендірілу процестерін түпнұсқа драматизммен толтырады. Әлеуметтендірілудің екінші кезеңі индивидтің әлеуметтік субъектілігінің қалыптасу міндетін шешеді. «Маңызды», «ықпалды» басқаның ролін нақты индивидтер ғана емес, персоналданған, «жалпыланған басқа» – әлеуметтік топ немесе қоғам толығымен орындайды. Бұл өтпелі кезең объективті қарама-қайшылық болып табылады, шешуші дәрежедегі екінші әлеуметттендірілудің табыстылығы балалық шақтағы отбасылық ортаның әсерімен қалыптасқан бұрынғы нормативтік-құндылық кешені мен қоғамның индивидке қоятын тұлғасыз, анонимді нормалар мен талаптары кешенінің ұйқастырылуымен байланысты болады. Психологтар ата-аналармен психологиялық жақындастық дәрежесі жасөспірім кезеңде күрт төмендейтіндігін атап көрсетеді. Мұның себебі, әлеуметтендірілудің бастапқы кезеңінде ересектер ойын ережелеріне еріксіз көндіреді, бала интернализациялайтын ерекше әлем көптеген мүмкін болатын әлемнің бірі ретінде емес, жалғыз іс жүзіндегі әлем болып көрінеді. Бұл әлемнің өзіндік «әлеуметтік орналасуы» (шаруа немесе бизнесмен әлемі, астана немесе шалғай ауыл тұрғыны, түпкілікті тұрғындар мен иммигранттар және т. б.) болатындығын сезіну индивидтің дүниетанымдық қалыптарын – «субъективті ақиқаттың» радикалды трансформациясына әкеледі.

Индивидтің танымында қорытындыланған басқаның инстанциясын қалыптастыру – нәтижесінде «объективті және субъективті ақиқаттар арасындағы симметриялық байланыс орнатылатын» әлеуметтендірілудің шешуші фазасы. Объективті және субъективті ақиқаттар арасындағы симметриялар, келісудің жоғары деңгейін П. Бергер және Т. Лукман «табысты әлеуметтендірілумен» бірдей деп бағалайды, ал бұл ақиқаттардың асимметриясы «табыссыз әлеуметтендірілу» нәтижесі сияқты жіктеледі. Бұл жерде әлеуметтендірілудің – ақиқаттың екі типі – толық симметриясы мен толық ассиметриясы – екі полюсі эмпирикалық тұрғыдан мүмкін емес. «Табыссыз әлеуметтендірілгендердің» маргиналды топтарында әлеуметтік ақиқаттың «контр-анықтамасы» мен осындай анықтамалардағы «контр-ұқсастығын» жүзеге асыратын әлеуметтендірудің жеке және баламалы процестері жіберілуі мүмкін. Негізгі мәселе осы немесе басқа индивидтің әлеуметтендірілу процесінің «өмірбаяндық кездейсоқтығына» байланысты болмайды, бірақ табыссыз әлеуметтендірілудің құрылымдық берілген потенциалының нақты берілген қоғамда болуы көрінеді. К. Манхейм «Қоғамның рухани ахуалы толығымен алғанда индивид үшін төзуге болмайтын шиеленісушіліктің қайнар көзі болуы мүмкін» деп көрсетеді.
А. И. Ковалева көрсеткендей, Ресей қоғамының реформалануы жастардың табысты әлеуметтендірілу, әлеуметтік нормалар мен мәдени құндылықтардың ұрпақтан ұрпаққа берілу ережелерінің жиынтығы эталондарының өзгерістерін шарттап берді. Ол кеңестік әлеуметтендірілу моделімен салыстырғандағы ресей жастарының әлеуметтендірілу моделінің негізгі ерекшеліктерін бөліп көрсетеді:

- әлеуметтендірілудің негізгі институттарының трансформациясы;
- әлеуметтік регуляцияның құндылық-нормативтік механизмінің дефор-мациясы және әлеуметтік бақылаудың жаңа жүйесінің қалыптасуы;
- ұйымдастырылған және стихиялы әлеуметтендіру процестерінің дисбалансы және олардың стихиялық жағына ауысуы;
- қалыптасып келе жатқан тұлғаның автономиясын кеңейту жағында қоғамдық және жеке мүдделер арақатынасының және адамның өз қайраткерлігі, шығармашылығы және бастамасына арналған кеңістіктердің өзгерістері.

Қазақстан қоғамының трансформациясы процесінің көптеген ерекшеліктерінің бірі ұрпақтардың құндылық қақтығыстары болып табылады. Бұл қақтығыс алдыңғы өткен

тарихи дәуірлердің әрқайсысында болған «әкелер мен балалардың» қақтығысымен салыстырғанда ерекше сипаттар қатарына ие. Қазіргі қақтығыс аға ұрпақтың рухани мұрасын мұрагерлерге беру іс жүзінде жүзеге асырылмай отырғандығымен сипатталады. Жаңа ұрпақтың әлеуметтенуі құндылық бағдарлары мен құндылық иерархиясының радикалды өзгерістері көлеңкесінде өтіп жатыр. Сонымен қатар, әлеуметтенудің өз типінің де өзгерістерге ұшырап жатқандығын атап өтуге болады. М. Вебердің терминдерінде бұл өзгерісті әлеуметтендірілудің құндылық-рационалды типінен мақсатты рационалды түріне өту ретінде белгілеуге болады: «әлеуметтік жағдайлардың өзгеруі, қоғамдық құндылық бағдарларының ауысуы құндылық бағдарларын туындату механизмі үйренісу механизмдеріне жол бере отырып, жетекші роль атқарудан қалатындығына әкеп соқтырады» . Жастардың әлеуметтендірілуінің бұрынғы кеңестік моделі индивидтердің әлеуметтік өмір әрекетіне интеграциялану мүмкіндіктерін қамтамасыз ететін бірізділенген нормативтіліктің; тең старттық мүмкіндіктердің; әлеуметтік-экономикалық және саяси-идеологиялық механизмдердің, институттардың, жағдайлардың, кепілдіктердің болуы сияқты сипатты қырларымен ерекшеленеді. Аға ұрпақ білім мен дағдының, икемділік пен технологиялардың, ал жас ұрпақ үлкендердің жинақтаған мәдени-тарихи тәжірибесін оның маңыздылығы мен қажеттілігіне күмән тудырмастан игеретін тасымалдаушысы болды. Қазіргі жағдай әлеуметтік өмірдің типінің өзінің өзгерісімен анықталады. Жаңа әлеуметтік-экономикалық қағидаларға көшу индивидтерге жаңа өмірлік дағдылар мен әлеуметтік тәртіптің құндылық-нормативтік қалыптарды игеруді ғана емес, сонымен қатар әлеуметтік дамудың алдыңғы кезеңіндегі жеткілікті табысты өмірлік стратегияларды құру мен жүзеге асыруға мүмкіндік беретін дағдылардан бас тартуды талап етеді. Бірақ бұл негіздемеде «ұғымдар мен дағдылардың жаңа жағдайларында қолданылмайтын жүктен іс жүзінде толығымен бостандықтағы қажеттіліктен бас тарту», сияқты жастардың алдында әлеуметтік талаптың радикалды қайта құрулардың проблемасы жастар алдында жоқ деп үзілді-кесілді қорытынды жасауға болмайды.
Қазіргі жастардың бастапқы әлеуметтенуі «жаңа жағдайларға тиімсіз, қолайсыз», құндылық бағдарлары мен сенімдерде өскен қазақстандық ұрпаққа жататын әкелер мен шешелердің ықпалымен өтті. Сондықтан қазіргі заманғы жастардың менталитетінде өткен ұрпаққа тән көптеген әлеуметтік-типтік сипаттар қалыптасқан. Бұл ресей социологтарының жүргізген сауалнамаларының деректерінде көрсетілгендей, сұрау салынғандардың жартысы өмірге деген көзқарасына сай олар ата-аналарынан айырмашылықтары жоқ деп есептейтіндігін жоққа шығармайды. Осыған байланысты ұрпақаралық жанжалдар мен қарама-қайшылықтардың проблемасына менталитеттің номикалық құрылымының бастапқы әлеуметтенуі немесе индивидтің ресоциализация проблемасының нәтижесінде пайда болған «демонтаж» күрделі проблемасының арасындағы үзіліссіз байланысқан түрі пайдаболады. А. И. Ковалеваның пікірінше, сектордың тарылуы мен мемлекеттік әлеуметтендіру институттарының кеңестік дәуірдегі жастардың әлеуметтену процестерінің кезеңіндегі ролінің азаюының жалпы көріністері астарында өмір сүрудің жоғары деңгейде түрленуі, материалдық жағдайдың деңгейіне, қоғамдық ресурстарға қол жеткізудің және т. б. дифференциясына байланысты көлденең және тігінен спектрінің кеңеюімен анықталады. Процестердің өзгерістер динамикасының тікелей қарама-қарсы бағасын (іс жүзіндегі сол негіздемелерде) Л. Е. Кесельман мен М. Г. Мацкевич береді. Олардың пікірінше, «әлеуметтенген лаг» қоғамның бір әлеуметтік-экономикалық жүйеден басқасына өту барысында қоғамның жеделдетілген трансформациясы кезеңінде белгілі деңгейде тарылады. Әлеуметтік үйренісу, карьералық өсу, сапалы білім алу, жұмысқа орналасу және т. б. сияқты көптеген мүмкіндіктер «алтын жастар» өкілдерінің ғана қол жеткізе алатын нақты ақиқаттарына айналады. Субъективті таңдалған ұсқастық субъектінің

әлеуметтік-құрылымдық жағдайына қарама-қарсылыққа енуі, фантастикалық, орындалмайтын жобаға айналуы мүмкін. Мен-ұқсастықтың тым жоғары көтерілген өлшемі ауыр эмоционалды, рухани-танымдық дағдарысқа ұшыратуы мүмкін.

Студенттің әлеуметтенуі белсенді іс-әрекетте, қызметте және адамдармен қарым-қатынаста, ізденісте, өз жауапкершілігін сезінудің нәтижесінде іске асады. Студент әлеуметтену үдерісінде берілген қоғамда қабылданған құндылықтарды, қалыптарды, мінез-құлық үлгілерін бойына сіңіреді.Бұл орайда, есте ұстайтын негізгі жайтстуденттерді әлеуметтендіруде белгілі бір әлеуметтік-саяси нормалар мен құндылықтарды ырықсыз түрде қабылдай беру емес, керісінше олардың белсенділігі мен ерікті таңдауы болуы тиіс, яғни қалыптасқан құндылықтарды өз бетінше іріктеп, саралап қабылдауы. Осыдан, студенттерді әлеуметтендірудің мақсаты қалыптасқан экономикалық, әлеуметтік, саяси және рухани-идеологиялық құрылымдарды сақтай отырып, одан әрі дамыту болмақ. Әсіресе, тұтынушылық, имигранттық психологиядан шығып, ар, ождан, намысты жоғары ұстау, туған жер, халық алдындағы жауапкершілікті естен шығармау. Осы бағытта жастардың бойында қазақстандық патриотизм сезімін қалыптастыруда бұқаралық ақпарат құралдары мен білім беру жүйесі арқылы мақсатты, жүйелі насихат және ағарту жұмысын жүргізу қажет. Патриотизмді, азаматтық сана-сезімді дамыту – үнемі жіті назар аударуды қажет ететін елеулі фактор. Әрине, патриотизмнің нақ рухани-адамгершілік табиғатын сезіну өте маңызды, себебі рухани-адамгершілік тәрбие негізінде патриотизм жақсы жағдайда профанацияға айналады, ал жаман жағдайда - шовинизмге, ұлттық паңдыққа, өзгелерге деген агрессияшылдыққа әкелуі мүмкін. Өз халқының мәдениетіне кірістіру арқылы тұлғаның белсенділігін арттыруға болады. Бұл - тек мәдениет туралы білім ғана емес, сонымен қатар мәдениетпен, салт-дәстүрмен бірге әлеуметтік ортада үйлесімді өмір сүру – әлеуметтену. Студенттерді әлеуметтендірудегі патриоттық сезімдерді дамыту ерекшелігі - Қазақстан жастарын тәрбиелеу мен әлеуметтендіру жүйесіндегі осы бағыттың орнын анықтайды. Бұл бағыттаменталдықтың өзіндік орны бар демекпіз. Өйткені ғылымда ұлттық мәдениеттің әлеуметтендіруге тигізетін әсерін «менталдық» деп атайды. Бұл ұғымды ХХ ғасырдың бас кезінде әлеуметтану ғылымына француз ғалымы Л.Леви – Брюль енгізген. Менталитет – халықтың терең, іргелі рухани санасы, тарихи-мәдени және климаттық-табиғи жағдайларының әсерімен қалыптасқан көпшіліктің ақыл-ойы мен түсініктері. Ұлттық менталитет өсіп келе жатқан жас буынды тәрбиелеуде ұстанатын болжау (имплициттік) теориясын да қамтиды (Н.С.Кон). Жоғарыда келтірілген жастарды әлеуметтендіру ерекшеліктері бізге студенттік топтарда арнайы жүргізілетін тәрбиелік жұмыстарды мақсатты, жоспарлы, жүйелі жүргізу қажеттігін көрсетті. 2011-2012 оқу жылында осы бағытта біршама жұмыстар жоспарланып, олар уақытылы орындалып келеді. Мысал ретінде факультеттегі «Руханият» студенттік клубының атқарған «Республика күні», «Қыз сыны», «Желтоқсан жаңғырығы» атты іс-шараларын келтіруге болады. Осы шаралар біріншіден, студенттердің Қазақстан халықтарының тарихи-мәдени мұрасына ізгілікті қатынасын, ұлттың төл мәдениетін танып-білу қызығушылығын, оларды өмір сүруде қолдануға ынталы, мәдени мұраны сақтау және одан әрі дамыту қажеттігін ұғындыруға; екіншіден, студенттердің шығармашылық қабілеттерінің дер кезінде дамуына, өзгермелі ортада өз орнын таба білуіне жағдай жасауға; үшіншіден, қазіргі заманғы тұлғалық-бағдарланған білім жүйесіндестуденттердің бойында еңбекке деген дұрыс мотивация қалыптастыру, жұмыс нарығында кәсіптік шеберлікке қол жеткізу негізіндеОтанға қызмет ету жауапкершілік сезімін қалыптастыруға бағытталып жоспарлы жалғасын табады.

Сонымен, студенттердің патриоттық сезімдерін дамыта отырып, оларды әлеуметтендіруде бар күшжастардың әлеуметтік талаптарына, өздерінің керек екендіктерін, қоғам үшін бағалылығын түсінуіне бағытталуы керек демекпіз.

ТІЛДІ ӘРТҮРЛІ ЖАҒДАЙДАҒЫ ТІЛДІК ҚАРЫМ-ҚАТЫНАСТА ҚОЛДАНА АЛУҒА ҮЙРЕТУ ЖОЛДАРЫ

Ермағамбетова Ләззат Нұрғалиқызы
п.ғ.к., қауымдаст.профессор,
Айтжанова Сауле, ф.ғ.к
Абылай хан атындағы ҚазХҚ және ӘТУ,
Lyazzat.ermaganbetova@mail.ru

Аннотация: Овладев речевым мастерством, культурой, гражданин свободно участвует в жизни общества. Сегодня трудно представить выступление без специальных слов, отражающих новые технологические изменения в обществе, без терминов, окружающих то или иное понятие. Для этого в словаре учащихся должны быть специальные слова об области науки, техники, искусства, определяющие тему сегодняшнего дня. Это начинается с обучения словам, которые имеют выразительную, эмоциональную окраску в каждом грамматическом предмете синтаксиса простого предложения.

Ключевые слова: Языковая культура, словарь, языковая личность, простое предложение, фраза, правильное использование.

Annotation: Having mastered speech skills, culture, a citizen freely participates in the life of society. Today it is difficult to imagine a speech without special words reflecting new technological changes in society, without terms surrounding this or that concept. For this, in the vocabulary of students there should be special words about the field of science, technology, art, defining the topic of today. It starts with learning words that have an expressive, emotional connotation in every grammatical subject of simple sentence syntax.

Key words: Linguistic culture, dictionary, linguistic personality, simple sentence, , phrase , correct use.

Еліміздің ішкі тұрмысын демократиялық жолға түсіріп, оған гуманистік сипат беруде әр азаматтың коммуникативтік қатынас шеберлігіне ие болуын қалайды. Сөйлеу шеберлігін, мәдениетін игерген азамат қоғам өміріне еркін араласады. Бүгінгі күні сөз сөйлеуді қоғамдағы жаңа технологиялық өзгерістерді көрсететін арнаулы сөздерсіз, белгілі бір ұғымның төңірегіндегі терминдерсіз елестету қиын. Ол үшін оқушылардың сөздік қорында бүгінгі күннің тақырыбын анықтайтын ғылым, техника, өнер саласы туралы арнаулы сөздердің болуы шарт. Бұл жай сөйлем синтаксисіндегі әрбір грамматикалық тақырыптың тұсында экспрессивті, эмоциональды бояуы бар сөздерді үйретуден басталады.

Адам айтар ойын сөзбен, сөйлеммен түсінікті етіп таңбалар жүйесі арқылы жеткізеді. Сөйлесе білу үшін әрбір адам тілдік тұлғалардың бір-бірімен тіркесу, қолданылу тәртібін іс жүзінде түсініп, өз бетімен қажетіне қарай пайдаланып үйренуі керек. Бұл тілдегі сөздік қор мен грамматиканы меңгеріп, ойда пайда болған ұғымды сөйлемге айналдыруды қажет етеді. Қазақ тілінің жай сөйлем синтаксисін меңгергенде оқушылар тілдік тұлғаларды дұрыс қолдануға, сауатты жазып, сауатты, мәдениетті сөйлеуге үйренеді.

Қазақ тілінің жай сөйлем синтаксисін оқытуда балалардың ой-санасын дамытып, ой-өрісін кеңейтіп, тіл байлығын, ізгілікті, адамдық қасиеттерін байыту жолдары мол танылады. Қазақ халқының мәдени, тарихи жетістіктерінің барлығы қазақ сөздері

мағынасының бір жүйесінде көрсетілген. Өйткені қазақ тілі сабағы – оқушыларды сөз өнеріне, сөйлеу техникасына үйрететін, сөйлеу дағдысын қалыптастыратын пән. Расында да тіл сезімін дамыту – оқушылардың мектеп қабырғасында келгендегі сөз қорын әрі қарай байыту және адамгершілік қасиетін дамыту болып табылады.

Қазақ тілі сабағында оқушылардың тек тіл заңдылықтарын біліп қана қоймай, сонымен бірге тіл мен ой бірлігіне сүйене отырып, тілді әртүрлі жағдайдағы тілдік қарым-қатынаста қолдана алтын дәрежеге жеткізу керек.

Тіл білімінің атасы А.Байтұрсынов: “Қандай сәулетті сарайлар болсын, қандай сымбатты я кескінді сүгіреттер болсын, қандай әдемі ән-күй болсын сөзбен сөйлеп, сүгіреттеп танытуға болады. Бұл өзге өнердің қолынан келмейді. Ал басқа өнердің бәрінің де қызметін шама қадырынша сөз өнері атқара алады” [1, 128], – деген пікірінен мектеп оқушыларының рухани, ізгілікті адамгершілігін қалыптастыру үшін, ең алдымен өзіне қажетті деген сөздерді дұрыс меңгеру міндетін қоятыны байқалады.

Қазақ тілінің жай сөйлем синтаксисі қазақ халқының мәдени тарихының бір бөлшегі болып танылады. Оқушыларының тіл мәдениетін жетілдіруде жай сөйлемнің алатын орны зор. Оқушы қазақ тілінің грамматикалық жүйесінен молырақ мәлімет алады.

Сонымен жұмыстың лингвистикалық негізінде тіліміздің синтаксистік құрылысында субстантивтіктің алатын орнын байқату, атаулы, сұраулы сөйлемдердің құралу түрлерін көрсету, баяндауыш мүшенің жасалу жолдарын толығырақ ашуға әрекет ету, олардың қызметі жағынан топтап беру және тілдің синтаксистік жүйесіндегі формалар, сөйлемнің түрлі қызметі жағынан бір-біріне жуықтасып, бірінің орнына бірінің жұмсалып жатуының қыр-сырын меңгереді. Қазақ тілінің жай сөйлем синтаксисі қазақ халқының мәдени тарихының бір элементі болып саналады. Оқушылардың тіл мәдениетін жетілдіруде жай сөйлем және оның түрлерін оқытудың орны зор. Оқушылар жай сөйлемің әрбір тарауы арқылы қазақ тілінің сөз байлығын, мағыналық қыр-сырын меңгереді. Сондықтан да тілдік қарым-қатынасты қалыптастыратын лингвистикалық салаларды талдай отырып, мектепте берілетін білім көлемінің мазмұны жағынан да сапалы болуын негізгі мақсат тұтамыз.

Адам баласының бір-бірімен тілдік қарым-қатынасында қызмет атқаратын негізгі тұлға – **сөз.** Сөзді анық, дұрыс түсінбеген бала сөйлемнің жасалу жолдарын сауатты меңгере алмайды. Сөйлеу атаулының барлығы да сөзден басталады.

Лингвист-ғалымдар сөздің сөйлеу үрдісіне қатысты тілдік, қатысымдық қасиеттеріне тоқтала келіп, оны әр қырынан қарастырып, оған мынадай анықтама береді: «Слова – это наименьшая смысловая единица языка, свободно воспроизводимая в речи для построения высказываний» [2, 70]- деп, сөздің ойды жеткізудегі маңызын атап көрсетуге тырысса; Ғ.Мұсабаев, І.Кеңесбаев: “Сөз – дыбыстық форма мен мағынаның тұтастығы, ақиқат, заттың, құбылыстың жинақты бейнесінің белгісі” [3, 10], дейді. Демек, сөз іштей байқалған мағынаның бірыңғай жүйесін құрайды. Сөздің ішкі бірлігі оның тек фонетикалық және грамматикалық құрамын ғана емес, сонымен бірге оның мағыналық жүйесінің бірлігін қамтамасыз етеді.

Сөз – тілдің дыбыстық, мағыналық, грамматикалық жақтарын көрсететін тілдің негізгі бірлігі. Сөз мағынасы ұғыммен тығыз байланысты. Сондықтан тілдік қатынаста белгілі бір ұғымды аңғартатын, лексикалық мағынасы бар сөздерді қатысымдық тұлғалардың қатарында қарастыру, сөздің қатынас құралы ретінде жұмсалуына негіз болады.

Сөз, сөздің тура және ауыспалы мағынасы, көп мағыналы сөздер, олардың ерекшеліктері – тілдің ұзақ даму кезеңдерінің нәтижесі деп айтуға болады. Мағына өзгеріп, жаңарып, жоғалып та отырады. Қазіргі қазақ тілінде қолданылып жүрген

сөздердің бірқатары алғашқы мағынасын сақтаса, енді біреулері қосымша, үстеме мағыналармен өзгерген.

Кез келген тілдегі байырғы сөздер жаңа сөз, жаңа мағына жасауға негіз болады. Тілдегі байырғы сөздердің тура мағынасы арқылы жаңадан бір немесе одан да көп қосымша немесе туынды мағыналар жасалады. Бұл тілдің сөздік қорын байыта түседі. Ал тілдің сөздік қорын терең, сауатты меңгере білген оқушы ізгі, адамгершілігі мол азамат болып тәрбиеленеді.

Грамматикалық мағына сөйлеу үрдісінде сөздің жұмсалу мақсатына қарай оған әр түрлі қосымшалардың қосылуы арқылы немесе сөйлемдегі сөздердің әр түрлі қатынасқа түсуі арқылы жасалады. Сөзді адам өзінің айтатын немесе жазатын ойын білдіруде қарым-қатынас үрдісінде қолданады. Сондықтан да сөзді қатынас құралы ретінде дәлірек айтқанда, сөзді қатынас әрекетін іске асыру құралы ретінде ойды білдіру үшін қолданады. Яғни, сөз – ең кішкентай тілдік единица болса да, ол адам санасында бейнеленген ұғымның жарыққа шығуын қамтамасыз етеді. Сөздер арқылы бірнеше сөйлемдерді құрастырып, адам жеке өзінің ойлаған ойын жеткізе алады. Сөз арқылы Баяншы айтар ойын Қабылдаушыға анық жеткізуге тырысады. Сөздің бұл қаситін түсінбей қатысым құралы ретінде тілді меңгеру мүмкін емес.

Мектеп оқушыларына ізгілендіру технологиясы арқылы жай сөйлем және оның түрлерін меңгерту барысында сөздің мынандай қасиеттерін естен шығармаған дұрыс:

1. Сөздердің қолданылу жиілігі;
2. Сөздердің жеңіл-қиындығы;
3. Сөздің синонимдік қасиеті;
4. Сөздің тақырып қажетіне сәйкестігі;
5. Сөздің баланың психологиялық ерекшелігіне сәйкестігі;
6. Сөздердің оқулықтағы қолданылу жиілігі.

Ендеше, сөз адамның ойын жеткізуге, ойлау қабілетін арттыруға қызмет ететін тұлғалардың бірі болып табылады. Сөз – пікір алысуда ең негізгі қызмет атқаратын басты тұлға. Сондықтан да оқушылардың назарын қазақ тілінің сөз байлығына жататын барлық сөздің лексикалық және грамматикалық мағынасына аударту керек. Сөз нақтылы жағдайда бір лексикалық мағынаға ие болса, грамматикалық мағынасы бірнеше болуы мүмкін. Тілдік қарым-қатынаста маңызды рөл атқаратын тұлғалардың бірі – сөздің грамматикалық формалар арқылы байланысқа түсетінін оқушылардың назарынан тыс қалдырмау қажет.

Сөздің лексикалық мағынасы мен грамматикалық мағынасы түсінікті болғанымен, ол грамматикалық форма арқылы байланысқа түспей, сөйлем құралмайды. Демек, Баяншы өзінің ойын, Қабылдаушыға сөйлем және оның түрлерінсіз ешқандай да жеткізе алмайды. Мұның өзі тілдік қатынастық тұлғалардың грамматикалық мағынаға жан-жақты тәуелділігін байқатады. Ол сөз тұлғасының жеке тұрып ешқандай қызмет атқара алмайтындығын дәлелдейді. Ол басқа сөздермен морфемалық байланысқа түсу арқылы сөз тіркесі мен сөйлемнің құрамында белгілі бір ойды білдіреді. Сонымен сөз затың, құбылыстың, қимылдың түрлі белгілерінің аталуы ретінде қолданылатын тілдік бөлшек.

Сөз тіркесі – кемінде екі дербес сөздің бағыныңқы байланыс негізінде мағыналық жағынан бірігуі. Сөз тіркесінің ерекшеліктерін анықтап, оны дұрыс тани біліп, оның басты қасиеттерін нақтылай түсу қазақ тілінің қай саласынан болсын жүргізілетін жұмыстың тиімділігін арттырады.

Жаңа ізгілендіру технологиясы арқылы қазақ тілінің жай сөйлем және оның түрлерін оқыту барысында сөз тіркесі, оған ұқсас күрделі сөздер, атаулы тіркестер т.б. маңызды орын ала келіп, бір-бірімен тығыз бірлікте қолданылу арқылы да тиімді рөл атқарады.

Профессор Р.Әмір ауызекі сөйлеу тілінің сөз тіркестерін құрау ерекшеліктеріне тоқтала келіп, былай дейді: “Сөз тіркестерін орнымен дұрыс жұмсау – оның әр түрінің ішкі мағыналық, функциялық топтарын тілдік фактіге орай дәл тануға байланысты. Бірақ бұл оңай емес. Өйткені әр типтегі сөз тіркестері белгілі бір грамматикалық амал бойынша жасалады. Ал осы амал әр түрлі лексикалық ортада мағынасын құбылтып жұмсалады. Және бұл құбылу оның бастапқы мағынасы негізінде туындап жататындықтан, дәл ажырату қиынға түседі” [4, 9-10].

Оқушы тілдік қарым-қатынас үстінде сөздің морфологиялық, синтаксистік құрылымына назар аудармайды. Қандай жағдайда болса ол өзінің ойын түсінікті жеткізуге тырысады.

Тілді меңгерудің алғышарты сөздің мән-мағынасы, сөйлемнің дұрыс құрылуы болып табылады. Тілдік қарым-қатынастың басты ұйытқысы сөз болғандықтан тілді меңгеру ең алдымен сөздік қорға байланысты. Сондықтан да сөз, сөз тіркесі, күрделі сөз, тұрақты сөз тіркестері арқылы әр түрлі жаттығу жұмыстарын жаңа технология бойынша ұйымдастыру жай сөйлем және оның түрлерін тез меңгеруге, оқушылардың сөйлеу қабілетінің дамуына жағдай жасайды. Ал сөз, сөз тіркесі, күрделі сөздер, тұрақты сөз тіркестерінің ерекшеліктерін мына кестеден көруге болады.

Пайдаланылған әдебиеттер :

1. Байтұрсынов А. Тіл тағылымы. -Алматы: Ана тілі, 1992, -440 б.
2. Головкин Н.В. Введение в языкознание. -Москва: Наука, 1978, -370 с.
3. Мұсабаев Ғ.Қазіргі қазақ тілі фонетикасы.-Алматы: Ғылым, 1962,-145 б.
4. Әміров Р. Жай сөйлем синтаксисі. -Алматы: Мектеп, 1983, -162 б.

ҚАЗАҚСТАННЫҢ САЯСИ ҚУҒЫН-СҮРГІНГЕ ҰШЫРАҒАН БЕЛГІСІЗ ТҰЛҒАСЫ - МӘМЕТОВ БАЗАРБАЙ

Темірхан Аруна Русланқызы

1 курс студенті

Ғұмарбек Дәукеев атындағы Алматы энергетика және байланыс университеті

E-mail: aruna.temirkhan@bk.ru

Қазақстанда саяси қуғын-сүргінге ұшыраған адамдар өте көп және солардың ішіндегі барлықтары Патша және Кеңес өкіметіне қарсы шыққандар. Көбін халық қолдаған, көбі қолдаусыз қалып, амалы жоқтан жер аударған. Осындай наразылық білдірушінің бірі болып, жер аударған Аты тең дәрежесінде ардақталмай, туған ұлтына терең таныстырылмаған Алаштың бір арысы – Махетов-Мәметов Базарбай. Мәметов Базарбай Алаш зиялысы, Алашорда үкіметінің мүшесі, Жетісудағы Алаш қозғалысының көрнекті мүшелерінің бірі, заңгер. 1888 жылы (екінші бір архивтік құжатта 1891 жылы туған деп көрсетілген) 20 мамырда Жетісу облысы, Лепсі уезі, Балқаш-Лепсі болысында (қазіргі Сарқант ауданы) дүниеге келген. Шілікті жайлауында руы Садыр, Асипов Мәметтің кедей отбасында дүниеге келді. 1898 жылы жасы онға толғанда ата-анасы Верный ерлер гимназиясының пансионына қазына қаржысы арқылы білім алуға тапсырады. 1900 жылы пансионның дайындық курсынан соң емтиханнан өтіп, гимназияның төменгі әзірлік класына қабылданады. 1911 жылы аяқтап шығады. Білімін жалғамақ болып, Семиреченск әскери губернаторынан стипендия тағайындауын өтінеді, бірақ қолдау таппай сол жылғы маусым айында Ташкент қаласына кетіп қалады. Бұнда

келген соң да Түркістан генерал-губернаторына өтінішімен кіреді. Тағы да жолы болмады.

Білімін ары қарай жалғастыра алмай және туған ел-жұрттан жырақта, ешбір таныссыз, күн көрістің өзі қиындыққа соқты. Енді амалдап нан тауып жеудің қамын ғана ойлап бір қызметке орналасуды ойластырады. Осы мақсатпен жүргенде кездейсоқ Ташкент қаласына келе қалған танысы азамат Тынышпаевқа жолығады. Ол өз тарапынан Ұлы князь Константин Константиновтың канцелярия меңгерушісі - сол тұста Ташкентте айдауда жүрген полковник Беловпен таныстырып, одан көмек өтініп, егер мүмкіндік болса жұмыс тауып беруін сұрады. Оның жағдайымен танысқан соң ол Ұлы князға материалдық көмек сұрап жолыққаның жөн көріп, өзі де қолқабыс көрсететінін айтты. Ұлы княздің жеке қабылдауында болып, өтініші өтіп, оған бір жыл көлемінде айына 20 сом стипендия тағайындады. Бірақ, бір жыл өткен соң баяғы таршылыққа қайта тап болады. Бұл тығырықтан шығуға Түркістан студенттер жерлестігі мен азамат Тынышпаев қол ұштарын берген еді. Жазды күндері қызмет жасап ақша табады, сонымен қатар қыс айларында жалданып сабақ беріп, осының арқасында университет төлемақысы мен күн көрісіне де ақшасын жеткізе бастайды.

Осындай қиыншылықтарды бастан кешіре жүріп, 1917 жылы университетті бітіреді. Бұдан соң мамыр айының аяғында, әртүрлі қоғамдық ұйымдар мен мекемелерде жұмыс істей бастайды. Осы жылдың қыркүйек айында съезд шешіміне сәйкес Лепсі уезінің Кырғыз Комитетінің төрағасы болып сайланады. Бұл міндетті 1918 жылдың сәуір айына дейін атқарды. Керенский өкіметі құлаған соң, сол сәуір айының алғашқы

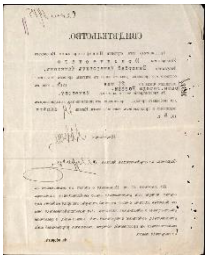

күндері жалпы уездік съезде уез Совнаркомының мүшесі және Лепсі уезінің Әділет Халық Комиссары болып сайлананады. Мамыр айының басында Мамонтовтың жазалаушы отряды келуіне байланысты Лепсі уездік Совнаркомының барлық Кеңесі Мамонтовтың бұйрығымен таратылды. М.Базарбайдың бас сауғалап ел ішіне кетуіне тура келді, тіпті одан әрі Шәуешек асып, бір айдай сонда бой тасалаған соң, Семей қаласына барды. Семейде Сырдария және Семиреченск облыстарындағы ашыққандарға көмек ұйымдастырған облыстық комитетке қызметке тұрады. 1918 жылдың қазан айында Лепсі уезіне іс сапармен келіп, осы уездегі ашыққандарға көмек көрсететін аудандық комитет құруды қолға алады. 1919 жылы бұл комитет таратылып, қайта ел ішіне кетеді.

1916 жылы атақты «июнь» жарлығы шыққанда Қазанда оқитын қазақ студенттері ішінде Б.Мәметов те бар, тыл жұмысына бара жатқан сауатсыз, орыс тілін және жөн-жоба білмейтін қазақ жігіттеріне бас-көз болу үшін «Қазақ» газетінің бетінен «бүкіл ақ жүрек бауырларын» шақырып үндеу жолдайды.

Ақпан төңкерісінен соң Алаш қозғалысына белсене араласады. 1917 жылғы шілде айындағы Жалпықазақтық сиезде Жетісу облысынан Бүкілресейлік Құрылтай жиналысына депутаттыққа ұсынылып және Бүкіл ресейлік мұсылмандар кеңесіне (Шоро-и-Исламға) өкіл етіп сайланады. Ал сол жылғы желтоқсанда өткен Жалпықазақтық сиезде Алашорда үкіметінің мүшелігіне облыстардан тысқары, яғни жалпы қазақ атынан кіреді. Осының өзі-ақ Б.Мәметовтің абыройының қаншалықты екенін аңғаруға болады.

Азамат соғысы жылдары басқа да ұлтжанды қазақ зиялылары сияқты Б.Мәметов те ақ пен қызылдың текетіресінде тектен-текке қосақ арасында қалған қазақ жұртшылығын аман-сақтап, қорғау мақсатында Семейде 1918 жылы 1 Алаш полкін жасақтауға және Жетісу жерінде қазақ жігіттерінен алаш сарбаздарын ұйымдастыруға атсалысады.

Жетісуда С.Аманжоловпен бірге аштық-күйзеліске ұшыраған жұртшылыққа көмек комитетін ұйымдастырады. 1918 жылы 10-31 тамыз аралығында Лепсіде өткен Алашорданың Жетісу облыстық 2 қазақ сьезіне қатысып, оның кеңесінің мүшелігіне сайланады.

1920 жылы Лепсі уезінде Кеңес өкіметі орнауына орай, Романовск (Қазіргі Көктерек) болысының Халық Соты болып тағайындалады. Сол жылдың қазан айында аудандық соттың қаулысы бойынша Лепсі қаласының 1-учаскесіне халық тергеушісі болып ауысады. Осы айдың аяғында Лепсі уездік ревкомының қаулысы бойынша Лепсі уездік чекасына аға тергеушілікке жіберіледі. 1921 жылдың сәуір айында УЧека тергеушісі болып істеп жүрген кезінде тергеуінде қамауда жатқандардың жалған арызы мен Лепсі уездік Чека төрағасының кек алу әрекетінен тұтқынға алынады. Губерниялық чека, губерниялық атқару комитеті және Губерниялық комитеттің экспедициялық үштігі 12 тәуліктен соң босатады. Осы жылдың мамыр айында Семиреченск өлкесінің уездік съезіне, одан Семиреченск өлкесінің облыстық съезіне делегат боп сайланып Алматыға аттанады. Онда 1922 жылдың шілдесіне дейін болады. Бастапқы кезде Семиреченск облыстық комитетінде, кейін облыстық Совнарсудта төраға орынбасары, одан Совнарсудтың Қырғыз бөлімін басқарады. 1922 жылдың шілдесінде облнарсудтың нұсқауымен Лепсі және Талдықорған уездеріне инструктор ретінде іссапарға шығып, сонымен қатар оған осы уездердегі тергеу-сот қарарлары мен қордаланған істерді шешуге кеңес беретін қосымша сот міндетін де жүктейді. Қыркүйек айында Совнарсуд пен Облпрокурордан Лепсі уезінің прокуроры көмекшісі болып тағайындалғаны жөнінде қатынас қағазы келеді. Содан 1925 жылдың ақпанына дейін сол қызметте болады. Осы жылдың сәуір айында облпрокурор Губерниялық соттың кассация бөліміне прокурор көмекшісі қызметіне Алматыға шақырады. Қаражаттың тапшылығынан және ден-саулығымның болмауына байланысты мен Алматыға жете алмады. 1925 жылдың 6-қарашасында қызметтен босатылады. Қандай да себептерді арқау еткенімен бұл қадамы Кеңес өкіметіне қызмет етуден бас тартқан боп саналғаны айдан анық. Көзі ашық, кәсіби білікті адам тектен-текке бұндай тәуекелге бармасы да аян. Сөйтіп Мәметов Базарбай қазіргі Алматы облысы, Сарқан ауданы, Қарабөгет ауылының төңірегіндегі Бастаушы деген жерде сегіз бөлмелі ағаш үй тұрғызып, шаруашылықпен айналысады. Аталмыш үй - «Базарбайдың көк үйі» атанып, күні-бүгінге дейін көне-көз қариялардың жадында сақталған.

Колчак үкіметі тарапынан болыневиктермен қатысы бар деген желеумен Алашорда мүшесі Лепсі көмек комитетінің төрағасы Б.Мәметов қуғын-сүргінге ұшырайды. Қуғынға ұшыраған Алаш зиялыларымен қатар Б.Мәметовке де М.Тынышпаев ара түсіп, адмирал Колчакқа хат жазады.

Жетісуда казак-орыстардың қазақ ауылдарына жасаған адам айтқысыз айуандық істерін, Отыншының ерлік өлімін Семейге алғаш жеткізген және осыларды «Абай» журналына жазған Б.Мәметов пен Ы.Жайнақов болатын.

Сонымен1928 жылы Өлкелік Комиссияның Бөрібай ауданы бойынша бекіткен шаруашылықтарды тәркілеу тізімі шығып, арасында бес болыс Садырға билік жүргізген Базарбайдың Тәсібегі бар, барлығы 11 адам қуғын-сүргінге ұшырайды.

Халық жауы деп сотталып, дүние-мүлкі талан-таражға түскеннен соң Базарбайдың үйін бұзып апарып, іргелес Бақалы ауылына емхана ғимараты етіп орнатқан көрінеді. Ал Кеңес өкіметі тас-талқаны шыққаннан кейін, ол ғимаратты қалталы біреу сатып алып, керегіне жаратпақ боп Алматыға аттандырыпты.

Өлкелік Комиссиясының мінездемесі мен Алматы өлкелік ОГПУ-ының әлеуметтік-қауіпті элементтерді тіркеу меморандумына зейін қоялық:

«Маметов Базарбайдың шыққан тегі - Жетісу губерниясы, Лепсі уезі, Көктерек болысы, Балқаш-Лепсі ауылында (Бөрібай ауданы) үстемдігі жүрген ірі қазақ байы.

Отбасы - бес адамнан тұрады. Екеуі еңбекке жарамды. Дерек бойынша 400 бас қой, 72 ірі қарасы бар (жалпылай ірі қара түрінде алғанда 152 бас). Тізімге 7 қой және 26 бас ірі қара ғана тіркелген, қалған малын Мұхаметов Мұхамеджан жасырып отыр. Сонымен қатар екі үй, екі бричкі мен дрожжі, соқа және тағы басқа шаруашылық саймандары меншігінде. Екі кедей шаруа отбасын ағайын деп бүркемелеп, еңбегін тамақтан асырмай қанаушылықпен ұстаған.

1917 жылы «Алаш» партиясы құрылған Орынбордағы Жалпықазақ съезіне делегат, одан Шора-Ислам съезінің делегаты, «Алаш-Орда» жасырын ұйымының мүшесі, «Алаш-Орда құрылтайшылар жиынының мүшесі, «Алаш-Орда» Кеңесінің мүшесі және іс басқарушысы болды. «Алаш-Орданың» екі отрядын жасақтап, ату-шабумен айналысып, біраз уақыт гарнизон бастығы болған.

Кеңес өкіметі кезінде бірталай лауазымды қызметтер атқарды, соның ішінде: губерния прокуроры, осы тұста қазына мүлкін талан-таражға салып, көптеген басқа да қылмыстар жасады. Қастандық пығылмен жалған деректер таратып, Кеңес өкіметіне қарсы үгіт-насихат жүргізіп, ұлт-аралық наразылықты тудырған.»

Кеңес өкіметі Мәметов Базарбайдың университет бітіргеннен кейінгі өмірбаянындағы атаусыз қалған тұстарын бетіне басып, оны нағыз қаншеңгелді қаскөй қатарына жатқызып, сірә, кезінде қызметтен бас тартқанын кешірмеген тәрізді. Осы орайда оның Өлкелік атқару комитетіне жолдаған жеделхатына зер салайық:

«Не қызметімен, не рулық дәрежесімен ерекшеленбеген, тасыған байлығы жоқ кедей отбасының баласымын. Ақ патша тұсында кездейсоқ сәті түсіп оқуға ілігіп, оны ақпан революциясынан соң аяқтадым. Кеңес өкіметі кезінде алты жыл сот-тергеу органдарында істеп, денсаулығыма байланысты жұмыстан босадым. Совнаркомның 30-тамыздағы ұйғарымына сәйкес шаруашылықпен айналысамын, қарамағымда ірі қараға аударғанда 30 бас мал бар, ал мені соған қарамастан Совнарком КазЦик-нің 27-тамыздағы қаулысына таңып: ірі байлардың тізіміне кіргізіп, билер мен сұлтандардың ұрпағы санап, дүниемді тәркілеуге жатқызған.

Ешқандай қаулысыз, қылмысты іс қозғалмастан, аудандық милиция бастығының нұсқауы бойынша: 19-қыркүйекте Көктеректе ұсталдым. Ірі байларға қатысты Совнарком КазЦик-і қаулысының маңызын ауылдардағы кедей, орта қолды шаруалар мен «Қосшы Одағы» мүшелері арасында талқылау мақсатында конференция өткізілген. Кейбір жергілікті уәкілдер мен жанама комиссия мүшелері өздеріне берілген өкімет өкілеттігін асыра сілтеп, конференцияға қайшы пікір білдірмек болғандарға тиым салды. Мені әкімшілік қыспаққа алып, тізімдегілерді тұтастай тәркілеуге дауыс беруімді талап етті.

Әр тұлғаға жеке дауыс беру туралы жиын ұсынысы қанағаттандырылмады. Тәркіленуге жататын ірі байлардың тізіміне менің енгізілуім қателік деп санаймын. Ақтар мен патшалық режимге қызмет еткем жоқ. Тіпті, шыққан тегім мен тұрмыстық ахуалым да күмән тудырмайды. Сондықтан Совнарком КазЦик-нің қаулысындағы бір де бір пунктке менің жағдайым жанаспайды. Керісінше, комиссияның кейбір өкілетті мүшелерінің іс-әрекеттері заңсыз, Кеңес өкіметінің негізгі құқықтық қағидалары бұрмаланған. Осыған орай мені қамаудан босатып, ірі байлардың тізімінен шығарып, мал-мүлкімді тізімдеуді тежеуін сұраймын. Қисыны келсе, маған қатысты мәліметтер Каз.Совнаркомда қаралса.» деген хаттамасын жібереді. Енді, тәркілеу мәселесі бойынша Каз ЦИК-тің 1928 жылғы 30 қыркүйектегі парткомиссия отырысының хаттамасын алып қарасақ онда: «Мәметов Базарбайдың Каз ЦИК-тің тәркілеу жөніндегі Декретінің дұрыс қолданылмағаны туралы және істің басы ашылғанша дүние-мүлкін тәркілеуді тоқтата тұруды сұраған жеделхаты тыңдалды» делінген де, «Қанағатсыз қалсын» деп қаулы шығарылыпты.

Сонымен Мәметов Базарбайға: «Сіздің ұсынысыңызды комиссия мақұлдамады, тәркіленіп және жер аударылуға жатасыз.» деген шешім шығарылады, Атақты 58-ші баптың небір тармақтары бойынша айыпталып, қыруар малы бар қанаушы тап өкілі деп танылып және «Алаш-Ордаға» сіңірген еңбектері бетіне басылып, ОГПУ қарамағындағы Алматы түзету үйіне қамалады. Дүние-мүлкі тәркіленіп, сотталып, бала-шағасымен жер аударылады.

Енді Базарбай Мәметовтың отбасы туралы айтатын болсам: оның әйелі Зейнеп және 3 қызы болған Сәуле, Азия және Роза. Ниязова Зейнеп атақты Нияз батырдың немересі, бауыры Қожамсейіт Омск кадет корпусын тәмамдаған кадрлық офицер, алаш әскерін құруға ат салысқан. Ал Зейнеп Жақыпқызы медицина қызметкері болған еді. 1942 жылы қайтыс болды. Үлкен қызы Сәуле 1925 жылы туылған және де әкесінің еңбектерімен қиыншылықтарын жазып, бізге жеткізген. Отбасының мүлкін тәркілеген кезде өз көзімен көргенін анықтап жазып қалдырған:

«Басынан өткен-кеткендерін әкем әңгіме-ғып көп айта бермейтін тұйықтау адам еді. Аз сөзділікке сол өткерген өмірі де төселткен тәрізді. Бірде 1920-21 жылдары соноу Ригаға барып, «Продпомощ» бойынша ашыққан ел-жұртқа азық-түлік әкелгені туралы айтқан болатын-ды. «Алаш-Орда» өкіметіне сіңірген еңбегі туралы осы аттас орталықтың шығарған кітабында аталады. Әкем кәсіби заңгер ғой, өкімет болған соң оның тәртібі, заңы демекші маңызды құжаттары сауатты жазылуы тиіс, менің ойымша соған қосқан үлесі де мол болуы керек.

Сонымен «Алаш-Орда» қайраткерлері бірінен соң бірі ұсталып, әкем де тұтқындалып, Алматыдағы түрмеге жабылды. Сол кезде есімді еміс-еміс білемін, шешем екеуміз кездесуге бардық. Сонда әкем түрменің тор терезесінен кішкентай шәй қасықты бізге лақтырған еді, талайға дейін сақтап жүріп, кейін жоғалттық. Сол бір көрініс әлі күнге дейін көз алдымда.

Әкемнің үстіне небір пәле-жала жамалған көрінеді. Тергеу кезінде беттестіруге бір қазақты әкеледі. Анау кірген бетте-ақ: «Е, міне, Мәметов Базарбай деген осы. Бұл Ойжайлау Лепсіде шекарашыларды аттыртып, Кеңес өкіметіне қарсы үгіт жүргізген!» дейді. Осы арада тергеуші шығып кетеді. Сол мезетте: «Қарағым, сені танымадым, мені қайдан білесің?» деп сұрайды әкем. Ол: «Шынымды айтсам, Сізді танымаймын, бірақ осындай жала жап деп мені зорлықпен көндірді.» депті. Бұл сөзді сыртта тұрған тергеуші де естиді. Осы сияқты небір қитұрқы әдістерді қалай қолданса да әкемді жауырынына түсіре алмаған соң, жер аударып қана тынған тәрізді.

Мен үшінші құрсақ едім, алдыңғылары шетінеп кеткен, сіңлім - Әлия тоғыз айлық. Анам айтып отыратын: «Аяғы ақсақ, көзі соқыр бір қыз бер деп құдайдан тілегеніміз - сен »деп. Екеумізді Серікбай деген туған бауырының үйіне тастап, шешем Мәскеуге ЦК-ға жол тартты. Бір ай жүріп жетіп, Калининнің қабылдауына кіреді. Ол сондағы «қазақ бөліміне» сілтейді. Кремльдің маңында қазақтар көп екен. Шешемді танып, құрмет-қошамет көрсетеді. Қазақ бөлімін басқарған Тұрар Рысқұлов: «Сізді мұнда кім өткізді?» деп салқын қарсы алады. «Рұхсат қағазбен кірдім!» деп шешем де тайсалмайды. Арызбен танысқан соң: «Қайта беріңіз, жауабы артыңыздан барады.» депті. Ақыры әлгі арызға ешқандай жауап келмей, әкем этаппен жер аударылып кетті. Арып-ашып Мәскеуден оралған шешемді кішкентай Әлия жатырқап, жоламай әлек қылғаны бар-тын. Анам сол азапты сапарын еске алғанда Тұрар Рысқұловтың қол ұшын бере алмағанына кейіп, ренжіп отырушы еді. Төл ұлтына іші бұрса да мүмкіндігін

шектеген «қызыл саясат» қанша арысты ақ жолдан тайдырғаны мәлім ғой, ақыры сол Тұрар Рысқұлов та сойылын соғысқан жақтастарының құрбаны болып кеткен жоқ емес пе.

1929 жылы біз де әке соңынан сапар шектік. Бар мүлкіміз қос шабаданға сыйды, оның ішіндегі құнды дүниеміз: шешемнің 12 алтын қасығы, білезіктері мен сырғасы және әкемнің портсигары болатын. Осы барымызды арқалап, екеумізді жетектеп, шешем де этаппен пойызға отырды.» сол кездегі оқиғаны осылай жеткізеді. Қарап тұрсақ, бұл баяндаудан көптеген әділетсіздік көреміз. Бұл дегеніміз сол кезде қазақ зиялыларымыздың аузын жауып, әрекеттеріне нүкте қойғысы келгендер өз дегеніне жету үшін, тоқтамай әділетсіз айыптаған!

Сонымен, Базарбай Мәметов 1931 жылы отбасымен Саратовқа жер аударылады. Одан басқа Қарақалпақстан, Жамбыл, Талдықорған жерлеріне жер аударып, әр түрлі шаруашылық қызметте болған. 1946 жылы тоғызыншы қараша күні елу сегіз жасында өмірден өтті. «Бар болғаны бір жетідей ауырды. Қос өкпесіне қатты суық тиген еді. Адамның ала жібін аттамаған, момын, ақыл десе ақылы бар, өмірден жазықсыз жапа шеккен қайран әкем осылай мәңгілікке көз жұмды. Оның маңдайына жазылған пешенесі осындай болыпты.» деп үлкен қызы Сәуле пікір білдірді.

Пайдалынылған әдебиеттер тізімі:

1. История Казахстана: энциклопедический словарь. – Алматы: Аруна Ltd, 2010. – С.400
2. Казахи в России: биографический сборник в 2-х томах. Т.1. – М.: ВеГа, 2007. – С.89-90.
3. Алаш. Алашорда: энциклопедия / құраст. Ғ.Әнес, С.Смағұлова. — Алматы: «Арыс» баспасы, – Б.238-239
4. Тілешов Е., Қамзабекұлы Д. Алаш қозғалысы: энциклопедиялық анықтамалық. — Алматы: Сардар, 2014. – Б.301.

МОДЕЛИ КОРПОРАТИВНОЙ СОЦИАЛЬНОЙ ОТВЕТСТВЕННОСТИ: МИРОВОЙ ОПЫТ И КАЗАХСТАНСКАЯ ПРАКТИКА

М.В. Ахмедьярова ., д.э.н., проф. Каз.ИТУ
Е.М. Жоламанов.,к.э.н., ассоц. проф. Каз.ИТУ

Аннотация. В статье показаны Американская, Европейская Скандинавская, Азиатская (Японская) модели социальной ответственности бизнеса, становление государственно-частного партнерства в Казахстане. Организация, миссия и функции социально-предпринимательских корпорации (СПК) в РК

Ключевые слова: модели социальной ответственности, государственно-частное партнерство, социально-предпринимательские корпорации, регион, социальная ответственность.

Основы современной теории и практики социальной ответственности бизнеса были заложены в скандинавских странах (Швеции, Норвегии, Дании, Финляндии), а также в Англии, Америке и Германии. Постепенно практика корпоративной социальной ответственности стала частью корпоративной стратегии компаний : Японии, Южной Кореи и Китая.

Корпоративная социальная ответственность (КСО) в настоящее время представлена следующими моделями:

- Американская,
- Европейская ,
- Скандинавская,
- Азиатская (Японская),
-модель стран БРИКС (Бразилия, Россия, Индия, Китай и Южная Африка).

Американская модель социальной ответственности бизнеса.

Для этой модели характерно то, что в США компании не только создают прибыль и платят налоги, но часть прибыли они жертвуют на благотворительные цели. Подобного рода деятельность часто не соприкасается с основной деятельностью компаний и легко может быть упразднена в зависимости от экономической ситуации или политики компании.

В США выработаны многочисленные механизмы участия бизнеса в социальной поддержке общества через корпоративные фонды (спонсирование профессионального образования, пенсионных и страховых сфер для персонала и др.).

Социальная деятельность и благотворительность корпораций поощряются соответственными налоговыми льготами и зачетами, закрепленными на законодательном уровне.

В современных условиях американская модель социально ответственного поведения компаний является наиболее распространенной среди бизнеса различных стран. Такая тенденция объясняется следующими причинами:

- она является довольно простой моделью для практической реализации;
- результаты такого социального поведения часто являются публично очевидными;
- с позиций инвестора характеризует ее как социально устойчивую, что делает ее более привлекательной для внешних вложений; .
- такая модель находит наиболее живой отзыв со стороны населения, общественных организаций и персонала, так как заботится о потребностях жителей города, района или региона.

Выбирая американскую модель, компаниям необходимо обеспечить привлечение местной власти, общественных организаций и населения в процесс выбора объектов социального инвестирования, а также отследить результат от сделанных вложений. При условии выполнения данных принципов можно говорить об обеспечении необходимого уровня прозрачности компании, доверия к ее деятельности со стороны местных сообществ. Это служит поводом для широкого освещения деятельности компании в региональных и национальных СМИ и формирует ее позитивный имиджу общества.

Европейская модель социальной ответственности бизнеса.

Данная модель КСО в большей степени привязана к основной деятельности компании. Дополнительные инвестиции в социальные программы являются результатом тщательного анализа со стороны компании, основывающегося в первую очередь на интересах бизнеса. Практически все инициативы, которые финансируются компанией в рамках такой модели, непосредственно касаются повышения прибыли и ее бизнес интересов в данном секторе рынка.

Исследователи считают, что в долгосрочной перспективе модель КСО европейского образца более устойчива, что объясняется следующими причинами:

1.Социальная ответственность становится неотъемлемой частью процесса создания богатства, управление которым при правильном подходе, должно повышать конкурентоспособность бизнеса и максимизировать ценность для компаний процесса создания богатства для общества.

2.При наступлении неблагоприятной для ведения бизнеса ситуации, необходимость продолжать КСО деятельность только увеличивается, в отличие от американского подхода.

Наиболее популярными объектами инвестиций в рамках данной модели являются:

- Развитие персонала компании.
- Вклад в развитие муниципальных образований, где размещены производственные мощности компании.
- Природоохранная деятельность.
- Развития науки, образования и технологий.
- Благотворительные взносы при участии работников компании.
- Программы гармонизации деятельности компании в соответствии с мировыми отраслевыми стандартами.

Скандинавская модель социальной ответственности бизнеса.

Скандинавские модели характеризуются такими общими целями социальной политики, как укрепление солидарности и увеличение равенства. Бизнес должен успешно вести дела и исправно платить высокие налоги, а государство – эффективно распределять эти налоги, в том числе на социальные нужды.

В скандинавских моделях государство играет большую роль, нежели рынок или гражданское общество. Политика государства направлена на обеспечение полной занятости населения и предупреждение безработицы; увеличение равенства между различными гендерными, возрастными, классовыми, семейными, региональными и прочими группами. Цель государства – обеспечение права на основные социальные гарантии в натуральном и денежном выражении; обеспечить «нормальный» уровень жизни.

Модель социальной ответственности бизнеса стран БРИКС (Бразилия, Россия, Индия, Китай и Южная Африка).

Особенности развития корпоративной социальной ответственности бизнеса в этих странах сфокусировано на трех направлениях:

- укрепление корпоративного управления,
- защита окружающей среды,
- социальная политика по отношению к персоналу.

Для ряда стран СНГ характерны свои особенности развития КСО:

- незначительное влияние правительств на формирование национальной повестки дня по КСО;
- сильная роль международных институтов и доноров в развитии концепции КСО (ООН, ЕС, посольства Европейских стран);
- незначительная роль общественных и экспертных организаций.

Стимулом для бизнеса по внедрению КСО в странах СНГ пока являются регуляторные инструменты (законы, правительственные постановления и программы).

Главными условиями эффективности взаимодействия государства и бизнеса являются законодательная база и национальная культура [1]. В этой связи отношения бизнеса и государства в русле социальной ответственности в разных странах складываются неодинаково. Поэтому правомерно, по мнению отечественных исследователей, в частности Н.Бримбетовой, выделять следующие типы отношений, которые непосредственно связаны с социальной ответственностью в обществе[2]:

1. По поводу сбалансированной налоговой и фискальной политики.
2. По поводу качества производимых товаров , услуг и условий производства.
3. По поводу использования человеческих ресурсов как в бизнесе, так и вне его.
4. По поводу участия бизнеса в региональном развитии.
5. По поводу поддержки национальных товаропроизводителей.

В настоящее время компании, которые тем или иным образом реализуют свою социальную ответственность, можно разделить на три группы:

- компании, реализующие социальную ответственность *в рамках своей основной деятельности*;
- компании, реализующие социальную ответственность *в ближайшем окружении своего бизнеса*;
- компании, которые реализуют социальную ответственность *в рамках всего общества*.

В Казахстане запущен механизм государственно-частного партнерства, который располагает масштабным потенциалом по привлечению частных инвестиций для реализации стратегических планов страны [2].

В настоящее время в Казахстане реализуются первые пилотные проекты партнерства государства и бизнеса в форме концессионных соглашений в транспортной и энергетической отраслях, т.е. в тех сферах, где вложение средств является необходимым с позиций социально-экономического развития государства. Три объекта (железнодорожная линия «Шар-Усть-Каменогорск», межрегиональная линия электропередач «Северный Казахстан – Актюбинская область» и пассажирский терминал международного аэропорта Актау) уже введены в эксплуатацию. Другие договоры концессии находятся в процессе реализации. Среди них: электрификация железнодорожного участка Макат-Кандыгаш; строительство газотурбинной электростанции в г. Кандыгаш Актюбинской области, а также строительство железнодорожных участков Ералиево – Курыс и Коргас – Жетыген. Кроме того, планируется реализовать по схеме концессии еще около 20 проектов, общей стоимостью 660 млрд. тенге (около 4,5 млрд долл. США).

Наиболее распространенной формой ГЧП в Республике Казахстан являются также социально-предпринимательские корпорации (СПК) – принципиально новый институт, который не имеет аналогов в мировой практике регионального планирования и управления [3].

СПК - это модель организации производства товаров и услуг на территории регионов разного ранга, основанная на оптимальных отношениях между властью и бизнесом, нацеленная на реализацию его социальной политики и юридически закрепленная.

СПК Казахстана – это объединение средств и усилий государства и устойчивых бизнес-структур. СПК создаются в соответствии с Законом РК "Об акционерных обществах».

Главным направлением деятельности СПК является:

- управление государственными активами;
- внедрение принципов социальной ответственности бизнеса в регионах;
- создание конкурентоспособных, экспортоориентированных производств;
- инициирование новых проектов и привлечение дополнительных инвестиций;
- создание спроса на товары и услуги малого предпринимательства.

К функциям СПК относятся:

- инвестирование прибыли в социальные проекты;
- создание и ведение конкурентоспособного бизнеса преимущественно путем реализации бизнес-проектов на конкурсной основе между СПК;
- создание новых производств на базе нерентабельных предприятий;
- вовлечение частного сектора экономики к участию в бизнес-проектах СПК.

За 2006-2007 г.г. в республике были созданы 7 СПК. В соответствии с постановлением Правительства Республики Казахстан от 6 апреля 2011 г. № 376 «Об утверждении перечня национальных управляющих холдингов, национальных холдингов,

национальных компаний» в Республике Казахстан действуют 16 СПК, покрывающих все регионы республики

СПК территориально размещены следующим образом [3]:

1. *Северный макрорегион* – Северо-Казахстанская, Кустанайская, Акмолинская области и г.Астана.

2. *Каспийский макрорегион* – Атырауская и Мангыстауская области.

3. Уральский макрорегион – Западно-Казахстанская и Актюбинская области.

4. *Иртышский макрорегион* – Восточно-Казахстанская и Павлодарская области.

5. *Сары-Аркинский макрорегион* – Карагандинская область.

6. *Жетысуйский макрорегион* – Алматинская область и г.Алматы.

7.*Южный макрорегион* – Южно-Казахстанская, Жамбылская, Кызылординская области.

Рассмотрим более подроно ряд СПК.

СПК «Сарыарка» (13 января 2007 г.) Ее миссия – обеспечение экономического развития Акмолинской, Карагандинской областей и г. Астана. СПК «Сарыарка» переданы 377 месторождений, расположенных в Акмолинской и Карагандинской областях. Уставный фонд СПК составляет 2 млрд. 280 млн. тенге. Бюджетные средства переданы правительственным постановлением.

Определены приоритетные отрасли, в которых СПК планирует осуществлять софинансирование. В Карагандинской области – это проекты по металлургическому кластеру, мусороперерабатывающий завод, овощехранилища.

Сегодня в активе СПК "Сарыарка" 27 предприятий, 10 земельных участков, на которых реализуются сельхозпродукты, идет строительство объектов техсервиса. "Сарыарка" владеет правом недропользования на 12 месторождениях.

Инвестиционный портфель СПК "Сарыарка" состоит из 17 реализуемых и 68 находящихся в проработке проектов с ориентировочной стоимостью 100 млрд. тенге. Портфель компании диверсифицирован – от строительства инфраструктуры до переработки бытовых отходов. Корпорация вышла уже на самоокупаемость

СПК «Каспий» (2007г.) Миссия - обеспечение прорывного развития двух регионов – Мангистауского и Атырауского

СПК «Тобол» (8 октября 2007г.)Миссия компании – эффективное бизнес-управление региональными госактивами для социально-экономического развития региона.

СПК «Оңтүстік» (20 апреля 2007 г.) Основная миссия - содействие экономическому развитию Жамбылской, Кызылординской и Южно-Казахстанской областей.

СПК «Жетісу» Миссия СПК "Жетісу" – содействие социально-экономическому развитию региона.

СПК "Батыс". Основная миссия - содействие экономическому развитию Актюбинской и Западно-Казахстанской областей путем консолидации усилий государственного и частного секторов.

СПК призваны содействовать экономическому развитию регионов путем консолидации государства и предпринимательских структур, создания единого экономического рынка на основе кластерного подхода. Обычно СПК имеют форму национальных компаний со 100% государственным участием. СПК занимаются реанимированием действующих нерентабельных производств, реинвестированием полученной прибыли в проекты региона.

На примере АО «НК «СПК «Байконыр (Байконур)» рассмотрим схему участия СПК в проектах.

Акционерное общество «Национальная компания «Социально-предпринимательская корпорация «Байконур» (далее – СПК «Байконур») является региональным институтом развития, деятельность которого направлена на содействие развитию области на основе ГЧП.

Сотрудничество между СПК «Байконур» и субъектами частного предпринимательства осуществляется в форме создания совместного предприятия и передачи активов в качестве вкладов в уставный капитал. Активами СПК и субъектом частного предпринимательства могут быть денежные средства, недвижимое имущество, земельные участки и другие ликвидные активы. СПК может выступать гарантом при привлечении заемных средств. Доля участия СПК в проектах не может превышать 49% от общей стоимости (рисунок 1).

.

Рисунок 1 - Схема участия СПК в проектах

При поступлении от предпринимателей заявок СПК в течение 10-ти рабочих дней проводит экспертизу проекта и выносит вопрос на рассмотрение Инвестиционного комитета. Проект выносится на Совет директоров СПК, если доля участия СПК в проекте более 10%.

При одобрении проекта формируется уставный капитал, регистрируется предприятие и назначается исполнительный орган, который реализует утвержденный бизнес-план.

Мы разделяем мнения отечественных исследователей и аналитиков, что недостатки в развитии СПК в Республике Казахстан связаны с многообразием созданных институтов, что снижает оперативность принятия решений, дублированием институтами функций друг друга, созданием государством рыночных институтов в регионах [4].

В целях развития СПК в Республике Казахстан назрела необходимость проведения комплексного мониторинга эффективности институциональной среды, которая включала бы не только СПК, но и другие институты регионального развития, а также определения прозрачного механизма рассмотрения и принятия решений по реализации проектов предпринимательскими структурами.

Ныне в Республике Казахстан предпринимаются шаги по реализации крупных концессионных проектов, значимость и необходимость которых назрела уже давно. Следует отметить, что запустить многие проекты государство пытается уже не впервые. Однако, каждый раз на пути их реализации встречаются различные препятствия в виде пробелов или противоречий в законодательстве, неясного регулирования, а также несоответствия международной практике, которые негативно отражаются на желании предпринимательских структур вступить в партнерские отношения с государством.

Исследования деятельности СПК показывает также, что во многих регионах имеет место дефицит квалифицированных кадров по управлению проектами. Для положительного решения этих вопросов в Казахстане необходимо заниматься масштабной подготовкой высококвалифицированных специалистов в области формирования и управления проектами в рамках ГЧП.

Список использованной литературы

1. Карасюк Е. Кластеростроители [Электронный ресурс]. – URL: http://www.rvca.ru (дата обращения: 15.03.2012).

2. Бримбетова Н.Ж. Модернизация территориального развития: методология и приоритеты. – Алматы: Институт экономики КН МОНР. – 2011. -229 с.

3. Ахмедьярова М.В., Бримбетова Н.Ж. Региональная экономика Учебное пособие – Алмат- 2015, 20,0 п.л.

4. Бримбетова Н.Ж. Развитие СПК в контексте повышения конкурентоспособности экономики регионов /Материалы международной научно-практической конференции. – Алматы: ИЭ КН МОН РК. – 2008.- 0,4 п.л.

УЛУЧШЕНИЕ СМАЗЫВАЮЩИХ И НИЗКОТЕМПЕРАТУРНЫХ ПОКАЗАТЕЛЕЙ ДИЗЕЛЬНЫХ ТОПЛИВ ЗА СЧЕТ ДОБАВЛЕНИЯ КОАГУЛЯНТА

Бектилевов Алдаберген Юсупович
доктор PhD кафедры «ТОиС»
Казахстанский инженерно-технологический университет
г. Алматы, Казахстан
Aldabergen_bektilevov@mail.ru

Уткин Даниил Викторович
студент *кафедры «ТОиС»*
Казахстанский инженерно-технологический университет
г. Алматы

Аннотация. В статье представлены материалы исследований по оценке свойства коагулянтов для укрупнения растворенных в дизельном топливе смол и продуктов окисления. Приведены микрофотографии проб топлив после воздействия на них серной кислотой. Дана оценка и представлены результаты исследований по воздействию на топливо щелочью. В результате воздействия на топливо водным раствором карбамида установлена способность агрегатирования практически растворенных в дизельном топливе смол. Приведены результаты исследований комбинированных составов реагентов. Автор отмечает, что комбинация серной кислоты и водного раствора

карбамида при добавлении их к дизельному топливу позволяет в два раза снизить содержание фактических смол, при этом кислотность топлива снижается на 13%. Также в статье выявляются закономерности изменений содержания фактических смол в топливе от продолжительности отстаивания при различных комбинациях составов коагулянтов. По результатам анализа проведенных исследований установлено, что среди рассмотренных агентов наибольший эффект процесса коагуляции растворённых примесей в топливе достигается при взаимодействии его с водным раствором карбамида и серной кислоты.

Ключевые слова: дизельное топливо, смолы, коагуляция, физико-химические показатели, серная кислота, щелочь, карбамид, отстаивание, удаление

Коагулянт қосу есебінен дизель отындарының майлаушы және төмен температуралы көрсеткіштерін жақсарту

Түйіндеме. Макалада дизельдік отында ірілету үшін ерітілген коагулянттардың қасиетін бағалау және қышқылдату өнімдері бойынша зерттеулер келтірілген. Күкірт қышқылының эсерінен кейінгі отынның сынамасының микротрофиясы келтірілген. Отынға сілтінің әсерінен кейінгі зерттеулердің нәтижелері келтірілген және бағшіанған. Отынға карбамидтің су ерітіндісінің әсерінің нәтижесіндегі дизельдік отында ерітілген шайырдың агрегатталу қасиеті анықталған. Реагенттердің аралас құрамын зерттеудің нәтижелері келтірілген. Автордың айтуынша, күкірт қышқылы мен карбамидтің су ерітіндісінің комбинациясы оларды дизельдік отынға қосқанда нақты шайырларды екі есеге дейін азайтуға мүмкіндік береді, мұндағы отынның қышқылдығы 13% дейін төмендейді. Сонымен қатар мақалада коагулянттардың құрамын әр түрлі комбинациялау аркылы тұндыру үзактығына байланысты отындағы нақты шайырлардың құрамының өзгеру заңцылықтары қарастырылған. Жүргізілген зерттеулердің нәтижелері бойынша қарастырылған агенттерді ішінде оларды карбамидтің су ерітіндісімен және күкірт қышқылымен өзара әсерлестіргенде ерітілген қоспалардың когалуяциялану процесінің айтарықтай тиімділігіне жетуге болады.

Түйінді сөздер: дизельдік отын, шайырлар, коагуляция, физикалық-химиялық көрсеткіштер, күкірт қышқылы, сілті, карбамид, тұндыру.

Improvement of lubricating and low-temperature performance of diesel fuels by adding coagulants

Annotation. Materials of researches on an assessment of property of coagulants are presented in article for integration of pitches dissolved in diesel fuel and products of oxidation. Microphotos of tests of fuels after being effected by sulfuric acid are provided. The assessment is given and results of researches on impact on fuel are presented by alkali. As a result of impact on fuel water solution of carbamide established ability of an aggregation of the pitches which are almost dissolved in diesel fuel. Results of researches of the combined compositions of regents are given. Authors note that the combination of sulfuric acid and water solution of a carbamide at their addition to diesel fuel allows to lower twice the content of the actual pitches, thus acidity of fuel decreases by thirty percent. Regularities of changes of the content of the actual pitches in fuel from upholding duration at various combinations of structures of coagulants come to light in the article. By results of the analysis of the conducted researches, it is established that among the considered agents the greatest effect of process of coagulation of the dissolved impurity in fuel is reached at interaction with water solution of a carbamide and sulfuric acid. The received results of researches are the basis for development of technological process and installation for removal from diesel fuel of the pitches and products of oxidation adapted for use conditions in agricultural production. The text of article is followed by rich

illustrative material: microphotos of tests of diesel fuel with 0.1, 0.2 and 0.5% of sulfuric acid addition, tests of diesel fuel after introduction of water solution of alkali, tests of fuel with carbamide water solution addition; he schedules showing changes of characteristics of fuel under the influence of sulfuric acid, regularity of change of the content of the actual pitches in fuel at a temperature of 100°C depending on upholding duration, regularity of change of acidity and the content of the actual pitches in fuel at a temperature 90°C depending on sediment duration at various combinations of coagulant structures.

Keywords: diesel fuel, resins, coagulation, physical and chemical indicators, sulfuric acid, alkali, urea, settling, removal

Дизельные топлива являются одним из самых востребованных нефтепродуктов, используемых в сельскохозяйственной технике.Состав, свойства и качество используемых в двигателях тракторов и автомобилей дизельных топлив в значительной степени определяет ресурс и надежность узлов и деталей топливной аппаратуры и цилиндро-поршневой группы.

От качества используемого дизельного топлива, его эксплуатационных свойств во многом зависит надежность работы тракторов, комбайнов и автомобилей.

Анализ топлив, хранящихся на нефтескладах и используемых в сельхозпредприятиях, показал [1], что топлива, приобретаемые у коммерческих структур, с «колес» в 40-60 % случаев имели отклонение от нормативных значений по фракционному составу, низкотемпературным, противоизносным, смазывающим свойствам, содержанию серы и фактических смол [2].

Одной из проблем низкого качества и неудовлетворительного состояния используемого в тракторах, автомобилях и комбайнов дизельного топлива являются условия их хранения и транспортировки.

Как известно, среди загрязнений, присутствующих в дизельном топливе, кроме механических примесей и свободной воды, легко удаляемых физическими методами очистки, в нем содержатся растворенные смолы, асфальтены, продукты окисления, сера, которые практически не поддаются удалению [1-3].

Основная трудность удаления состоит в отсутствии средств очистки топлива от включений дисперсного состава менее 0,1-0,5 мкм.

Присутствующие в топливах смолы, сера не всегда отрицательно характеризуют качество топлива, так как в определенной степени являются «смазывающими компонентами» [2,4-5].

С другой стороны, повышенное содержание смол, серы, тяжелых фракций в дизельном топливе при его сгорании в цилиндро-поршневой группе может вызывать образование лаковых отложений и увеличение износа деталей ЦПГ. К тому же вышеприведенные составляющие дизельного топлива отрицательно влияют на экономические показатели двигателя и загрязнённость выхлопа.

Удалить растворенные примеси из топлива фильтрами, центрифугами, сепараторами можно только укрупнив их дисперсный состав, при этом необходимо воспользоваться физико-химическими методами очистки [6-7].

Для выбора и оценки возможности удаления, растворенных примесей рассматривалось несколько методов предварительной обработки топлива коагулянтами, в частности воздействие на топливо серной кислотой, щелочью и карбамидом [3,8-9, 10-13].

Анализ топлива под микроскопом с кратностью увеличения $К_{ув}$ = 110 раз показывает, что каких-либо включений в топливе с содержанием фактических смол 60 мг/100см^3 и массовой долей серы 0,5% и более не наблюдается.

Для укрупнения растворенных примесей использовались следующие реагенты:

1. Серная кислота в процентном соотношении к топливу 0,1-0,5%.
2. Раствор кальцинированной соды в воде в соотношении 1:5, 1:3, 1:1.
3. Водный раствор карбамида 1:1.

А также их различные комбинации:

- воздействие кислотой с последующим воздействием водным раствором карбамида;
- воздействие кислотой с последующим воздействием щелочи и водного раствора карбамида;
- воздействие щелочью с последующим воздействием водным раствором карбамида.

В соответствии с методикой исследований в дизельное топливо с содержанием фактических смол 60 мг/100 см^3 и массовой долей серы 0,5% вносились поочередно серная кислота в процентном соотношении 0,1; 0,2; 0,3; 0,4; 0,5%.

Температура топлива составляла 20^0 С. Смесь перемешивалась в течении 0,5 часа. Под микроскопом рассматривался процесс коагуляции и проводилась микрофотосъемка. Результаты рассмотрения представлены на рисунке 1(а, б, в, г).

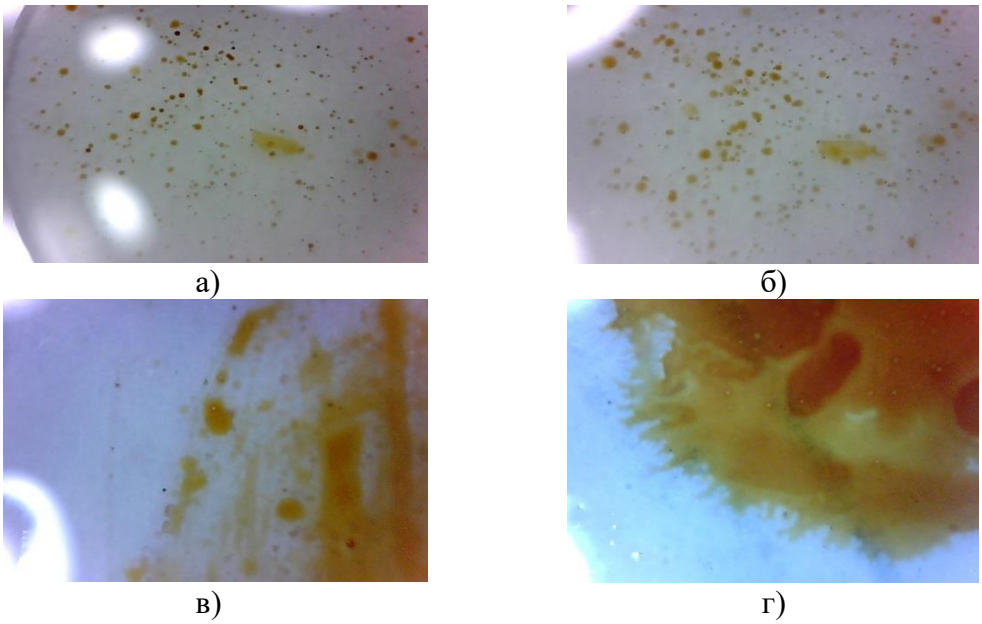

Рисунок1- Микрофотографии проб дизельного топлива при внесении в него: а) 0,1% серной кислоты; б) 0,2% в) 0,3%; г) 0,5%

Из рисунка 1 видно, что даже незначительное количество кислоты (0,1%) вызывает процесс коагуляции и появление конгломератов.

С увеличением концентрации кислоты до 0,3% наблюдается увеличение нагарообразований. Так как кислота может вызвать увеличение кислотности топлива, была проведена ее оценка в соответствии с ГОСТ, а также измерено содержание фактических смол в отстоявшейся в течение 30 минут верхней части топлива.

На рисунке 2 представлена зависимость изменения характеристик топлива при различной концентрации вносимой кислоты.

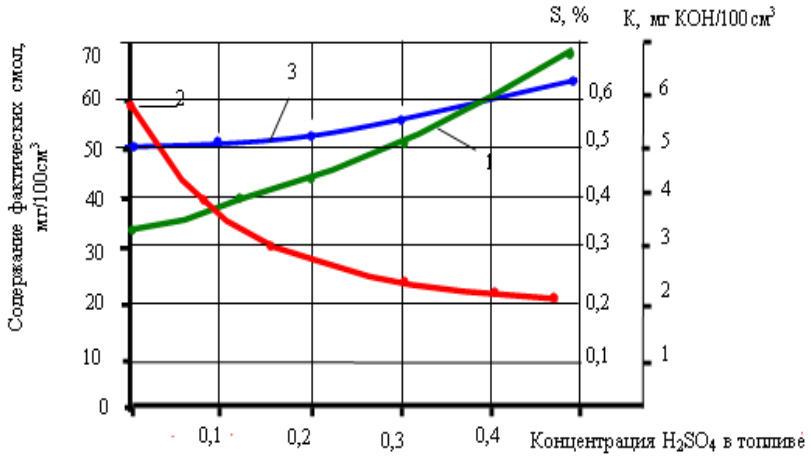

Рисунок 2- Изменение характеристик топлива под воздействием серной кислоты

Установлено, что серная кислота позволяет удалять из топлива смолы, (кривая 2, рис. 2), однако при этом возрастает значение (S) содержание серы и увеличивается кислотность (К) топлива, что является отрицательным фактом.

Содержание фактических смол (кривая 2, рис. 2) наиболее активно снижается при концентрации кислоты в топливе 0,1-0,2%, увеличение процентной концентрации до 0,5 не приводит к существенному снижению смол в топливе.

Для рассмотрения в качестве коагулянтов щелочей использовалась кальцинированная сода, смешиваемая с водой. Концентрация смешивания составляла 5:1, 3:1, и 1:1. При этом отмечено, что при смешивании 5 и 3 частей соды с 1 частью воды не достигается 100%-ного растворения соды в воде. При смешивании соды с водой в пропорциях 1:1 отмечена хорошая растворимость (более 80%), в соответствии, с чем дальнейшие исследования проводились с водным раствором 1:1, а процентное соотношение водного раствора щелочи к топливу принималось 0,5:1; 1,5масс.%.

Топливо в смеси с водным раствором щелочи нагревалась до температуры 100^0С и далее температура удерживалась в течение 0,5-1 часа при постоянном перемешивании.

Оценка коагулирующей способности проводилась под микроскопом.

На рисунке 3 представлены микрофотографии проб топлива с различной концентрацией внесения водного раствора щелочи.

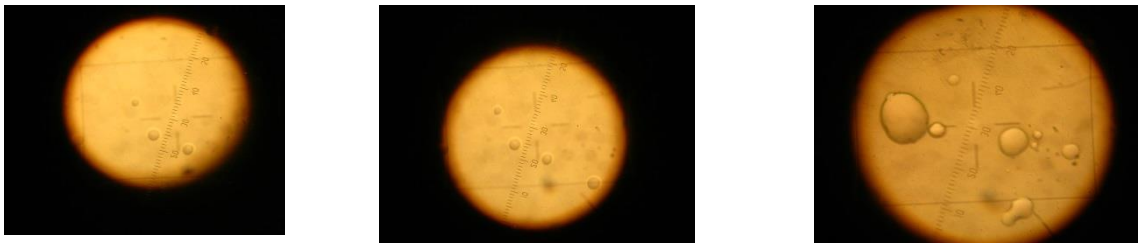

а) 0,5 % б) 1 % в) 1,5 %

Рисунок 3-Микрофотографии проб дизельного топлива после внесения водного раствора щелочи

Анализ результатов исследований, представленных на рисунке 3, показывает, что водный раствор щелочи при концентрации его внесения в топливо а) 0,5%; б) 1%; в) 1,5% практически не оказывает коагуляционного действия на растворенные в топливе примеси.

Если рассматривать топливо как ультрадисперсную систему с растворенными в ней тяжелыми углеводородными фракциями, сернистыми соединениями нефти и т.д., то

устойчивость этой системы может быть сильно изменена введением в нее малых количеств электролитов. В лиофобных системах при добавлении электролитов очень сильно увеличивается скорость коагуляции. Исходя из известных теоретических закономерностей процессов коагуляции, а также результатов исследований по дестабилизации дисперсных систем смазочных масел, для исследования коагулирующей способности растворенных в топливе примесей принималось широко известное вещество – карбамид, являющийся минеральным удобрением, используемым в сельскохозяйственном производстве.

Практические исследования по оценке коагулирующей способности растворенных примесей в дизельном топливе под действием водного раствора карбамида проводили на топливе с содержанием фактических смол 60 мг/100 см^3, отобранного на нефтескладе одного из сельхозпредприятий Западно-Казахстанской области и топливе, хранящемся в одном из коммерческих нефтескладов г. Уральска Республики Казахстан с содержанием фактических смол более 70 мг/100 см^3.

Анализируя результаты исследований, отметим, что карбамид способен агрегатировать растворенные в топливе примеси. С увеличением концентрации вносимого раствора по отношению к топливу коагуляция частиц усиливается, а в процессе отстаивания по мере роста концентрации разделяющего агента образуется слой перекристаллизованного карбамида. На рисунке 4 представлены фрагменты микрофотографий проб топлива при внесении в него водных растворов карбамида.

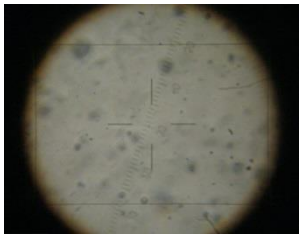

а) при концентрации 0,1 %

б) при концентрации 0,5 %

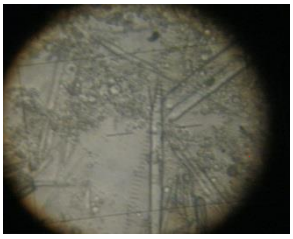

в) при концентрации 2 %

Рисунок 4– Микрофотографии проб топлив (г. Уральск, Казахстан) при внесении в него водного раствора карбамида. $T_{топл}$ = 90ºС, время отстаивания t = 90 мин

Проведенными исследованиями установлено, что оптимальной концентрацией вносимого 50%-го раствора карбамида является значение 0,1-0,5% при температуре *t*=90-100°С. Оптимальное время отстаивания -60-90мин.

В проведенных исследованиях оценивалось изменение содержания фактических смол в топливе в процессе воздействия на него водным раствором карбамида (рис.5)

Следует отметить, что содержание фактических смол (рис.5) в топливе в зависимости от концентрации вносимого водного раствора карбамида уменьшается. Однако при ее увеличении более 0,5% изменение содержания смол происходит незначительно.

К тому же содержание фактических смол в топливе после воздействия на него кислотой изменилось до величины 25-30 мг/100см^3. Однако кислота повышает кислотность топлива, а карбамид снижает на 40-45%.

В связи с этим были проведены исследования комбинированных составов реагентов. В частности, рассматривалась возможность внесения комбинации:

1.Кислота 0,1% + раствор карбамида (50%) 0,5%.

2. Кислота 0,1% + щелочь водный раствор 0,5%.

Изменение кислотности топлива и содержания фактических смол в зависимости от продолжительности отстаивания различных комбинаций агентов представлено на рисунке 5.

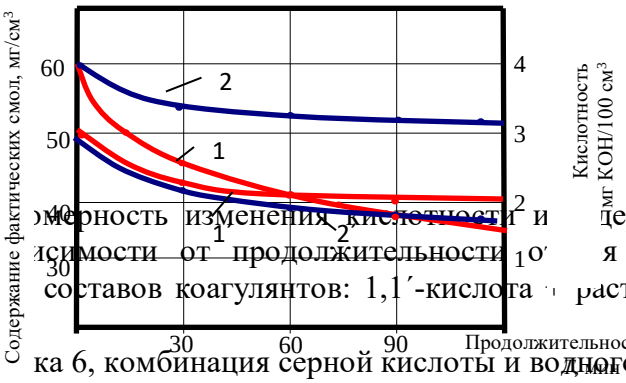

Рисунок 5- За[illegible]мерность изменения кислотности и [illegible]держания фактических смол в топливе в [illegible]исимости от продолжительности о[illegible]я ($T_{внесения}$=90°С) при различных комбинац[illegible] составов коагулянтов: 1,1´-кислота [illegible] раствор карбамида; 2,2´-кислота + щелочь

Как видно из ри[illegible]ка 6, комбинация серной кислоты и водного раствора карбамида при добавлении их [illegible]зельному топливу позволяет снизить содержание фактических смол в нем с 60 мг/100см^3 до 35 мг/100см^3, при этом кислотность топлива 1´,2´ снижается с 3 мг КОН/100см^3 до 2 мг КОН/100см^3. По сравнению с воздействием на топливо только кислотой содержание фактических смол в топливе с добавлением комбинированного состава снизилось почти аналогично, а кислотность не увеличилась, а наоборот – снизилась.

Рассматривая комбинацию «серная кислота-щелочь», отметим, что добавление 0,1% кислоты и 0,5%-го водного раствора щелочи в топливо не позволяет столь значительно, по сравнению с первой комбинацией, снизить содержание фактических смол, но помогает значительно уменьшить кислотность топлива. Данный факт, скорее всего, объясняется эффектом нейтрализации кислоты щелочью.

Анализируя результаты проведенных исследований, можно сделать вывод, что среди рассмотренных агентов наибольший эффект коагуляции растворенных примесей в топливе достигается при взаимодействии его с водным раствором карбамида, а добавление незначительного количества серной кислоты активизирует процесс.

ЛИТЕРАТУРА

1. Остриков В.В., Сазонов С.Н. Эффективность использования нефтепродуктов в фермерских хозяйствах // Сельский механизатор. – 2012. - №10. – С. 32-33
2. Остриков В.В., Нагорнов С.А., Гафуров И.Д. Топливо и смазочные материалы. – Уфа, 2006.
3. Остриков В.В., Сазонов С.Н. Актуальные проблемы повышения эффективности использования нефтепродуктов в сельскохозяйственной технике // Механизация и электрификация сельского хозяйства. – 2013. - №1. – С.30-32.
4. Остриков В.В., Бусин И.В. Удаление продуктов старения из масел // Сельский механизатор. – 2012. - №1. – С.36-37.
5. Тупотилов Н.Н., Остриков В.В., Корнев А.Ю. Производные растительных масел как добавки к смазочным материалам // Химия и технология топлив и масел. – 2006. - №3. – С. 29-30.
6. Остриков В.В., Тупотилов Н.Н., Белогорский В.В. Информативность и взаимосвязь показателей качества работающих моторных масел // Техника в сельском хозяйстве. – 2008. - №3. – С. 45-47.
7. Остриков В.В., Тупотилов Н.Н., Корнев А.Ю., Власов С.В. Смазочная композиция на основе отработавшего моторного масла // Химия и технология топлив и масел. – 2006. - №4. – С. 35-37.

8. Расширение функциональных возможностей добавок к моторным маслам / В.В. Остриков, А.Г. Зимин, С.Ю. Попов, В.В. Сафонов [и др.] // Техника в сельском хозяйстве. – 2012. - №6. – С. 32.

9. Прохоренков В.Д., Остриков В.В., Князева Л.Г. Использование отработанных моторных масел как основы для консервационных материалов // Практика противокоррозионной защиты. – 2000. -

10. Остриков В.В., Бектилевов А.Ю., Корнев А.Ю., Манаенков К.А. Повышение смазывающих свойств топлива // Сельский механизатор. – 2012. - №4. – С. 34-35.

11. Остриков В.В., Корнев А.Ю., Бектилевов А.Ю. Повышение эксплуатационных свойств дизельного топлива // Техника и оборудование для села. – 2012. - №6. – С. 12-13.

12. Остриков В.В., Бектилевов А.Ю. Повышение степени чистоты и смазывающих свойств дизельного топлива для снижения износа деталей машин // Труды ГОСНИТИ. – 2012. – Т. 109. – С. 94-97.

13. Улучшение низкотемпературных свойств дизельного топлива присадками / В.В. Остриков, А.Ю. Корнев, А.Г. Зимин, И.Н. Шихалев [и др.] // Механизация и электрификация сельского хозяйства. – 2013. - №4. – С. 30-32.

ФИЗИКА ПӘНІН ОҚЫТУ ҮРДІСІНДЕ ҚҰЗЫРЕТТІЛІККЕ БАҒЫТТАЛҒАН ТЕХНОЛОГИЯНЫ ЕНГІЗУ ӘДІСТЕРІ

Барменкулова Б.Б -т.ғ.м.,лектор
Қазақстан инженерлік-технологиялық Университеті
Алматы қаласы

Аннотация. Компетентность и компетентность среднего звена в области технических специалистов являются неотъемлемым механизмом жизни человека, здоровья и будущего нации.

Annotation. The competence and competence of the middle level in the field of technical specialists is an integral mechanism of human life, health and the future of the nation.

Қазақстан Республикасының «Білім туралы» Заңында «Білім беру жүйесінің басты міндеті - ұлттық және жалпы адамзаттық құндылықтар, ғылым мен практика жетістіктері негізінде жеке адамды қалыптастыруға, дамытуға және кәсіпік шыңдауға бағытталған сапалы білім үшін қажетті жағдайлар жасау; жеке адамның шығармашылық, рухани және күш-қуат мүмкідіктерін дамыту, адамгершілік пен салауатты өмір салтының берік негіздерн қалыптастыру, даралықты дамыту үшін жағдай жасау арқылы ой-өірсін байыту» деп атап көрсетілген. Аталған міндеттерді жузеге асыру үшін оқытудың жана технологияларын енгізу және тиімді пайдалану секілді мәселелерді анықтап алу, білім беру жуйесіндегі басты ұстаным ретінде әркімнің өзінің білім алуға деген жеке әлеуетін қоғамда барынша пайдалануға көмектесетін окыту жүйесін дамытуды қамтамасыз етуді көздейді.

Қоғамдық дамудың Қазіргі үрдісі өзінің іс-әрекетін тиімді жоспарлай алатын, танымдық қызметінде алынған білмді орынды пайдалана білетін, түпкі нәтижеге жету үшін әр Түрлі топтардағы адамдармен тиімді қарым-қатынас диалогіне түсе алатын білмді тұлғаны тәрбелеу мәселесін қойып отыр.

Сонымен қатар, компьютерлік технологиялар тұтас білім беру процесінің оның

тиімділгін, сонымен қатар студенттердің маңызды және пәндік құзыреттілігін калыптастырудың нәтижелігін едәуір арттыратын ажырамас бөлігі болуы тиіс. Білім беру сферасында компьютерлік технологияларды кеңінен қолданудың аспектілері ресейлік және шетелдік ғалымдардың енбектерінде жарық көрген еді: В.Ф.Шолохович, О.И.Агапова, С.Пейперт, Г.Клейман, Б.Сендов, Б.Хантер және басқалары. Оқытуды компьютерлендірудің әртүрлі дидактикалык мәселелері А.П.Ершов, А.А.Кузнецов, Т.А.Сергеева, И.В.Роберт, әдістемелік мәселелері Б.С.Гершунский, Е.И.Машбиц, Н.Ф.Талызина, психологиялык мәселелері В.В.Рубцов, В.В.Тихомиров және тағы басқа еңбектерінде көрініс тапты.

Құзырет - білім беру жүйесіне әлеуметтік тапсырыс құрайтын жекелеген және қоғамдық қажеттіліктерді қанағаттандыру мақсатында сәтті қызметке қол жеткізу үшін ішкі және сыртқы ресурстарды тиімді топтастыруға дайындық. Құзыреттілік - нақты өмірлік жағдайларда тиімді қызмет ету үшін адамның өз білімін, біліктілігін мен дағдыларын және сыртқы ресурстарды жұмылдыруға дайындығы, айқын емес жағдайларда әрекет етуге дайындығы.

Сапалы білім алған, танымдылығы жоғары, құзыретті, бәсекелестіктің кайсыбір мыкты тегеурініне төтеп бере алатын окушылар ғана болашақтың кілтін аша алады. Еліміздің жаһандық дүниеде дараланyы білімді, дүниеде, ұлттык санасы рухани бай жас ұрпақ арқылы іске асады.

Осындай ұрпақ тәрбиелеуде физика пәінін окытудын мақсаты:

- физика ғылымының негіздері болып табылатын негізгі ұғымдарды, заңдарды және теорияларды менгерген - физикалық сауатты тұлға.
- физиканың қазіргі қоғам өміріндегі және жалпы адамзат міденинтін дамытуда қолдана білетін –коммуникативтік тұлға;
- іздемпаздық, шығармашылық жобаларды дамыта, жүргізе алатын - ғылыми тұлға тәрбиелеу. ~

Бүгінгі таңда кәсіби орта білім беріуді жатілдіріудің негізінде құзыреттілік тәсілі алу ұсынылып жүр. Қаазакстан Республикасы 2015 жылға дейінгі білім беруді дамыту тұжырымдамасында да білімге бағытталған мазмұнды құзыреттілік, яғни нәтижеге бағдарланған білім мазмұнына алмастыру қажеттілігі көрсетілген.

Құзыреттілік ұғымы «білім», «білік» және «дағды» (ББД) сияқты ұғымдарды қамтиды. Бірақ бұл ББД-ның жаңаша жай ғана жиынтығы емес. Құзыреттілік оқыту нәтижесі (білім және білік) ғана емес, сонымен бірге ол оқушылырдың шығармашылық іс-әрекет тәжірбиесі мен құндылық бағдарларының жүйесін де көрсетіледі. Құзыреттілік - бұл алынған білімдер мен біліктерді іс-жүзінде, күнделікті өмірде қандай да бір практикалық және теориялық мәселелерді шешуге қолдана алу қабілеттілігі. Оқытудағы құзіреттілік тәсіл білім беру нәтижесі ретіндегі оқыту сапасын қамтамасыз етеді, ал ол өз кезегінде кешенді әдіс-тәсілдерді жүзеге асыруды, колледждегі оқыту сапасын бағалаудын біртұтас жүйесін құруды талап еетеді. Демек «құзырет» және «құзыреттілік» ұғымдарын мектептегі педагогикалыкқ тәрибеге енгізу білім берудің мазмұны мен әдістерін өзгертуді, іс-әрекет турлерін нақтылауды талап етеді.

Құзыреттілік тәсіл бірінші орынга окушының хабардарлығын емес, нақты құбылыстарды танып білу мен түсіндіруде ; қазіргі заманғы техника мен технологияны игеруде; практикалық өмірде; мамандық таңдау кезінде өзінің кәсіби білім алуға дайындығын бағалауда; еңбек нарығын бағдарлау қажет болғанда; өмірден өз орнын анықтауға; өмір салтын, кикілжіндерді шешу тәсілдердін таңдауға байланысты мәселерді шешу қажет болғанда туындайтын өмірлік мәні бар мәселерді шешу бш1ктшіrіn шыгарады.

Б.Турганбаева: «Құзырлылыққа бағытталған окыту үрдісінде тәжірбиелік жолмен мәселені шешу мүнкіндігі молаяды. Осы жағдай біліктілікті арттырудағы екінші үлгіге

көшірудін негізі бола алады.»

К. Кудайбергенова: Тұлға құзырлылығын қалыптастыру жолдары:

- білім беру жүйесіндегі жүйеге кіретін бала жүйеден шыққанда түлек болады;
- тұлғаның ұжымға енуі арқылы әлеуметік-психологиялық сипаты көрінеді, - деп тұжырымдайды.

Құзыреттілік тәсіл білімдік парадигмадан біртіндеп мектеп бітірушінің қазіргі көпфакторлы әлеуметтік-саяси, нарықтық-экономикалық, коммуникациялық және ақпараттық қанықкан кеңістік жагдайында тіршілік ету қабілетін көрсететін құзыреттер кешенін игеруге жағдай жасау дағдыларын қалыптаетыруға қарай бет бүруды білдіреді.

Ғалымдар білім берудегі құзыреттілік тәсілді жүзеге асырудың төрт аспектісін ажыратады:

- түйінді құзыреттер;
- жалпыланған пәндік біліктіліктер;
- қолданбалы пәндік біліктіліктер;
- өмірлік дағдылар;

Бүл төрт бағыттың бәрі біздің колледждер үшін қажет. Бұлардың әрқайсысын орындау колледж түлектерінің құзыреттіліктерін, олардың колледж бітіргеннен кейін жұмысқа дайындығын арттыруга себеп болады.

Құзыреттілікті Коуенховен (2003ж)ұсынған финдік медициналық білім беру жүйесі бойынша үш доменге бөлуге болады. Біріншісі, Блум домені (когнитивті домен), Симпсон домені (психомоторлы домен), Кратуохл домені (аффектітілік домен). Мұның ішінде Блум домені көп жағдайда СТО (сын түрғысынан ойлау) технологиясында 60 стратегияның бірі ретінде пайдаланылады. Ал Симпсон доменінің бір элементі — кейс-стади, ол функционалды сауаттылықты арттыру құралы ретінде мектеп оқушыларына да қолданылып жүр. Ол М8А талаптарына сәйкес келеді. Яғни көрсетілген әдістер бойынша оқушының болашақ маман ретіндегі сапалық, түлғалық қасиеттерін бағалауға бағытталган іс-әрекеттер жүйесін нақтылауға болды.

Теорияға бөлінген сағаттарды азайтып, тәжірибелік сағаттарды көбейту арқылы Симпсон домені талап ететін етістіктердің орындалуын қамтамасыз етуге болады. Теориялық сағаттар мұнымен маңызын жоймайды, өйткеніДідім алушылар теорияны тәжірибеде үштастыра отырып қолдана білу дағдысына ие болады.

Баумгартер (2004ж) педагогикалық стратегиясы бойынша білім берушінің де функциясы жіктеліп көрсетілген. Ол үш түрге бөлінеді трансфер, тьютор, коучер. Осыған сәйкес когнитивті білім беру (ноу-зат), бихевиористік білім беру (ноу-хау), әлеуметті-конструктивті білім беру (ноу ин акшн) болып жіктеледі. Орта буынды мамандады дайындау үшін сараптау бойынша когнитивті доменіне қарағанда психомоторлы, аффектілік домендер негізі шешуші роль атқарады. Ойткені, адам өмірі - қазақстан Республикасының конституциясының негізі құндылығы болып есептеледі.

«Құзырлылық», «құзыр» ұғымдарының қолданыстағы білім, білік, дағдыдан айырмасы төмендегідей ажыратылады:

А) білімнен айырмасы - қызмет жөніндегі ақпараттық сипатга емес, өнімді қызмет формасы түрінде байқалады.

Ә) дағдыдан айырмасы - оқыған материалды топтастыра, құбылыстарды, заңдылықтарды шығармашылықпен пайдалана отырып өзгерте алатын саналы қызмет.

Б) біліктіліктен айырмасы - дағдыға автоматты түрде жету немесе алмастыру емес, керісінше бірнеше пән дағдыларын кіріктіру, жалпы қызмет негіздерін сезіну.

Орта буынды медицина маманының кәсіби құзыреттілігі білім алу кезінде қалыптасады. Колледждегі білім беруді жеке тұлғалық құндылықтардың дамуымен біртұтас жүретін субъектінің шығармашылық бағыты негізінде кәсіби құзыреттіліктің сапалық негіздердің қалыптасу үрдісі деп санауға болады.

Студенттердің пәндік құзыреттіліктері білім берудің жаңа нәтижесі ретінде қазақстандық білім беру жүйесін модернизациялауда жетекші парадигма болып саналады. Педагогикалық әдебиетте құзырет, құзыреттілік терминдері жиі қолданылады және «орнығып алды». Олардың кеңінен қолданылуы толығымен аяқталған, бүл әсіресе қазақстан Республикасындагы білім берудің мазмүнын модернизациялаудың (жаңғыртудың) қажеттілігімен байланысты. Біз А.В.Хуторскийдің құзырет білім берудегі тұлғалық-бағытталған жолмен келудің жүйелік сипаттамасы деген пікірімен келісеміз.Ал Г.Г.Скоробогатова, В.В.Гузеев, Н.В.Агапова сияқты белгілі педагогтар «білім беру құзыреті» терминологиялық құрылымын білім алушының білім мазмүнын сапалы меңгеруімен байланысты түлғалық дамуының деңгейі ретінде анықтайды. Осыған үқсас «білім берудің құзыреттілігі» оқушының күрделі қызмет түрлерін жүзеге асыра алу қабілеті ретінде қарастырылады.

Оқу-танымдық .құзыреттілікті қалыптастыру — бүл оқу іс-әрекеті мен өз қызметін талдау біліктілік дагдыларын қалыптастыру болып табылады. Жүйелілік дагдылары, мысалы, алгоритмдер күрастыру арқылы қалыптасады. Осы құзыреттілікті қалыптастыру үшін сабақтарда өзін-өзі бақылау және өзара бақылау белсенді түрде қолданылады.

Жалпы «физика» пәнін арнайы кәсіптік білім беру орындарында беру кезінде бірнеше қиыншылықтарға тап боламыз.

1. Мамандардың негізі пәндерінің бір қарағанда физика курсынан алшақтығы. (бастауаш сынып, дене шынықтыру мүғалімдерін, банк ісі, экономист, модельер-дизайнер т.б)

2. Аталған мамандықтардың құзыреттілігіне негізделген оқулықтың болмауы

Бірінші аталған мәселені шешу мақсатында мен құзыреттілікке негізделген МЖМС-қа сәйкес техникалықлық құзыреттілікке багытталган «Физика курсы» бойынша авторлық бағдарлама жасалды. Осы арқылы физика курсының әр тарауын мамандыққа қажетті теориямен қамтамасыз етуге болатынына көзім жетті.

Екінші мәселе де шешім тапты, бағдарламаға сәйкес оқулық жасақталды.Техникалық мамандықтардың студенттері арналған «Физика» пәнінен тірек-сызбалар көмекші құралы облыс көлемінде бекітіліп шыгарылды. Ол теорияны мейлінше түсінікті және нақты, уақыт үнемдей меңгертуге мүмкіндік береді.

Оқулық модификациялық инновациялық технология бойынша жинақталган.Модификациялық инновациялық технология - бүл бұрын қолданылган технологияны жетілдіру, өзгерту арқылы пайдалану. Бұған В.Ф. Шаталовтың тірек сызбаларды пайдалану арқылы оқытуы, А.Е Маронның жетілдірілген тірек-сызбалары мысал бола алады. Коммуникативтік құзыреттілікті қалыптастыру ойын технологиялары, пікірталастар, кейс-стади технологиялары көмегімен сатылай жүргізіледі. Негізгі біліктілікті қа-лыптастыруда оқу-әдістемелік кешендер мен оқу құралдары маңызды рөл атқарады. Сабақ өткізу кезінде оқытушылар электрондық оқулықтар мен оқу құралдарының бірнеше түрлерін, оқытудың көзбен шолып байқау құралдарын, мультимедиялық технологияларды пайдаланады. Нәтиженің өзгеруі: бітіруші тек «білімді» ғана емес, сондай-ақ «білікті» де болуы білім беруді жаңартудың барынша маңызды буыны болып табылады, сондықтан құзыреттілікті қолдану қажеттігі еш күмән тудырмайды.

Бәсекеге қабілетті, білімді, сауатты, яғни құзыретті маман дайындаудың негізгі технологиялық құралы құзыреттілікке бағытталған білім беру болып табылады. Техникалық мамандар саласында Орта буынды қызметкердің құзыреттілігі мен құзырлылығы адам өмірі, ұлттың саулығы мен болашағының ажырамас бір тетігі болып саналады. Сондықтан техникалық мамандарын дайындауды құзыреттілікке бағытталған білім берудің маңызы зор.

Әдебиеттер:

1. Хуторской А.В. Негізгі біліктілік жеке-бағдарлы компонент ретінде//Халықтық білім ,2003.- 149с
2. Скоробогатова Г.Г. Консультации: Профессиональные качества учителя и профессиональные конкурсы педагогов//Педагогические технологии,2008, №1.с.92-101.
3. Агапова Н.В. Перспективы развития новых технологий обучения. М.:ТК Велги,2005.247с.
4. Никифорова М.А. Преподавание математики и новые информационные технологии//Математика в школе, 2005 №6-7.
5. Сластенин В.А. Формирование личности учителя в процессе профессиональной подготовки. - М., 1976. -160 с. 12.
6. Педагогика: педагогические теории, системы, технологии: Учеб. пособие для студ.сред.пед.учеб.заведений / С.А.Смирнов, И.Б.Котова, Е.Н.Шиянов, Т.И.Бабаева и др.; /Под ред. С.А.Смирнова. -М .: Издательский центр «Академия», 1999.-544 с.23.
7. Подласый П.П. Педагогика. Новьщ курс: Учебник для студентов пед. Вузов. В 2 –х книгах. -М.: Центр Владос. Кн. 1 -1999. -575 с.78.

ОБУЧЕНИЕ ПРОФЕССИОНАЛЬНОЙ КОММУНИКАЦИИ В ПРОЦЕССЕ ПРЕПОДАВАНИЯ КУРСА «ПРОФЕССИОНАЛЬНЫЙ РУССКИЙ ЯЗЫК»

Алтаева А.Ш., д.ф.н., профессор
кафедра теоретического и прикладного языковедения
Казахский университет международных отношений и мировых языков им. Абылай хана
e-mail: altaeva.a58@mail.ru

В предлагаемой статье обобщены наблюдения автора над особенностями преподавания курса «Профессиональный русский язык» для различных специальностей. Многолетняя работа в сфере преподавания русского языка как иностранного в казахоязычной аудитории постоянно наталкивало на мысль о необходимости разработки системного описания особенностей навыков и умений профессиональной коммуникации, необходимых для будущих специалистов.

В данной статье ставятся следующие основные задачи:

1. Определить понятие профессиональной коммуникации, описать его основные составляющие.
2. Сформировать учебно-научное представление о профессиональной коммуникации как важнейшем компоненте в преподавании соответствующего курса.
3. Определить необходимый терминологический аппарат описания профессиональной коммуникации.
4. Описать основные методы и приемы описания профессиональной коммуникации для решения учебно-методических задач.

5. Показать применимость разработанных моделей на примере описания основных черт профессиональной коммуникации в учебном процессе в студенческой аудитории.

6. Определить дидактическую ценность описания профессиональной коммуникации для обучения русскому языку как иностранному, методы и формы использования описаний профессиональной коммуникации при обучении языку в курсе «профессиональный русский язык».

Профессиональная коммуникация в статье рассматривается как один из аспектов обучения русскому язык и овладение им наряду с такими аспектами, как говорение, чтение, письмо, аудирование.

Авторы учебного пособия «Основы профессиональной коммуникации» отмечают, что теория коммуникации – одна из наиболее перспективных отраслей современного научного знания. По их мнению, «коммуникация — явление универсальное, ее содержание и формы попадают в поле зрения многих наук социальногуманитарного, естественнонаучного и технического циклов. Это вызывает необходимость создания теории, интегрирующей и обобщающей результаты, достигнутые в ходе научных исследований в данной области. Теория коммуникации – сравнительно молодая область научного знания, которая стала обретать статус самостоятельной академической дисциплины, и необходимость данной дисциплины объясняется тем, что коммуникации являются неотъемлемой частью современной жизни, а умение эффективно общаться – залог успеха в любой профессиональной деятельности. Дисциплина учит развивать коммуникативную культуру и помогает сознательно выстраивать общение, с этой целью предполагается использовать деятельностный подход и ориентироваться на активные формы обучения – *публичное выступление, деловая игра»* [9: 1].

Под коммуникацией вслед за авторами «Толкового переводческого словаря» понимаем как: а) сообщение или передача при помощи языка некоторого мысленного содержания; б) общение [6: 83].

Профессиональную коммуникацию можно определить как процесс речевой коммуникации, который обеспечивает взаимопонимание в сфере трудовой деятельности на основе знаний, умений и навыков в области избранной специальности. С этим связана и профессиональная компетенция – способность адекватно воспринимать и интерпретировать устные и письменные тексты, связанные с профессиональной деятельностью [7: 83].

Сказанное позволяет утверждать, что представление о профессиональной коммуникации является важнейшим компонентом в сфере преподавания курса «Профессиональный русский язык».

Определение профессиональной коммуникативной деятельности можно сформулировать, исходя из того, что это вид деятельности, который состоит из производства и восприятия языковых знаков, и обеспечивает смену специфических ролей участников профессионального диалога.

Необходимый терминологический аппарат профессиональной коммуникации связан, прежде всего, с понятием *профессиональная компетентность.* Успешное овладение студентом языком специальности во многом зависит от правильной организации учебно-методической работы преподавателя. Это не только организация интерактивных форм аудиторного обучения, но и творческая организация проведения СРС и СРСП. Эффективность аудиторных и внеуадиторных форм работ во многом определяется коммуникативными заданиями.

В целом *коммуникативное задание,* призванное сформировать профессиональную коммуникацию, связано с углубленным чтением и анализом текстов по специальности. Другими словами, учебное коммуникативное задание (согласно разработанному

силлабусу) представляет собой цель обучения профессиональной коммуникации. Цель, как правило, воплощена в текстах по изучаемой специальности определённой структуры и определённого содержания. При этом получается, что в понятии «коммуникативное задание» должна быть отражена не только коммуникативная цель, но и способ её реализации. Каждый раз, на своём уровне коммуникативное задание, должно учитывать информационное обеспечение студенческих исследований [2: 127].

Следующий термин *коммуникативность* нами рассматривается в плане профессиональной коммуникации как приобретённая, а не врождённая способность, поскольку выбор профессии, как известно, осуществляется в осознанном возрасте. Поэтому перед преподавателем ставится задача привить и развивать профессиональную коммуникативность как способность, навык, умение передавать правильно свои мысли в рамках своей специальности так, чтобы они правильно были поняты, восприняты собеседником-коллегой. Студент должен приобрести способность (навык, умение) кодировать, декодировать, перекодировать передаваемую профессиональную (например, медицинскую) информацию таким образом, чтобы она без искажений была принята и декодирована реципиентом.

Большое значение в этом направлении в курсе придаётся учебно-научным текстам по специальности. Коммуникативная функция таких текстов – это не только назначение текста служить средством общения/сообщения и её актуализация, но и её дидактическое назначение. В теории текста, по мнению Н.С. Валгиной, в вопросе «текст и его восприятие», текст - это «информационное пространство» - «текст как объект исследования предстаёт как вербальная информативная единица в действии». Но и, «поскольку текст несёт некий смысл, то он изначально коммуникативен, поэтому текст представляется как единица коммуникативная» [1: 12].

Особый обучающий характер текстов по специальности проявляется в выполнении студентами такого коммуникативного задания, как написание вторичного текста – реферата.

Спектр студенческих учебно-исследовательских работ достаточно широк. Как известно, к ним относятся рефераты, доклады, контрольные работы. Тематика их должна быть актуальной, содержание – отвечающим современным требованиям. Подготовка этих работ предполагает изучение и анализ необходимой специальной литературы, а также имеющегося в этой области практического опыта. Ряд студенческих работ (продуктивные рефераты: реферат-обзор, реферат-доклад), как правило, требуют проведения компрессии первичных научных текстов [8: 19].

Так, например, при написании реферата-обзора студенты производят компрессию первичных текстов или текстов-источников. Компрессия текста – то же, что речевая компрессия, но преобразование исходного текста с целью придать ему более сжатую форму. В результате компрессии исходного текста-источника знаний повышается значение использования терминологии предметной области текста, текст информационного запроса максимально приближается к списку ключевых слов. При этом в обзорном реферате на одну тему достигается концентрация терминологической насыщенности, а сам текст учебного реферата, как представление полученного знания, в значительной степени повторяет тексты-источники профессиональных знаний, из которых он синтезирован в соответствии с информационным запросом для «нахождения нового знания, новой научной информации» [8: 38].

Цели обучения на основе текстов по специальности.

Овладение профессиональной коммуникацией подразумевает развитие творчески активной языковой личности путем совершенствования функциональной грамотности обучающихся по всем видам речевой деятельности: слушание, говорение, чтение и письмо. Функциональная грамотность подготавливается на основе сформированных

знаний о языке специальности, с учетом норм употребления средств разных уровней, особенно узкоспециальных терминов, и активизации их в продуктивной письменной и речевой деятельности в профессиональной сфере общения.

Вот почему в учебных пособиях по курсу «профессиональный русский язык» языковые явления рассматриваются с позиции текстоцентрического подхода, с точки зрения их функционирования в тексте.

Так, учебное пособие «Профессионально-ориентированный русский: учебное пособие для студентов-географов» написано в соответствии с Типовой программой курса «Русский язык» для студентов неязыковых специальностей университета, обучающихся на государственном языке [4: 4].

Обзор названного пособия показывает, что оно включает теоретический и практический материал в аспекте *текст в системе обучения профессионально-ориентированному русскому языку.* Автор исходит из положения, что обучение чтению, пониманию и анализу текстов является основой для формирования всех речевых умений.

Анализ соответствующей лингвистической литературы демонстрирует, что текст – это основная единица языка и речи, так как именно текст способен выразить законченное высказывание в речевом общении. Текст обладает собственной внутренней структурой, собственными категориями, что позволяет признать его моделируемой, воспроизводимой единицей языка.

С помощью текстов осуществляется речевая коммуникация, и, следовательно, у человека должно быть сформировано умение воспринимать и создавать тексты в процессе речевой коммуникации, поскольку «текст не состоит из предложений, а реализуется в них» [1: 11].

Тексты воспринимаются и создаются в процессе общения людей, в процессе профессиональной коммуникации. Следовательно, необходимо изучать механизмы восприятия и порождения текстов, как видов речевой деятельности. Суть речевой деятельности в коммуникативно-познавательном характере её осуществления. Другими словами, речевая деятельность – это прежде всего текстовая деятельность, в процессе которой интерпретируются и создаются студентом собственные коммуникативно-познавательные тексты. При этом важно, «какой должна быть тема научной работы и почему? Она должна быть интересной для студента, чтобы была мотивация для исследования и для написания работы» [4: 126].

Текстовая деятельность всегда непосредственно связана с какой-либо другой деятельностью человека – интеллектуальной или практической – она является средством осуществления этой другой деятельности и, собственно говоря, существует только потому, что обслуживает социальные потребности человека. Вот почему в профессионально-ориентированном русском языке особое внимание уделяется чтению текстов по специальности, что способствует расширению коммуникативной компетенции в сфере профессиональной коммуникации [5: 5].

С совершенствованием такой речевой деятельности, как чтение, можно переходить к другим способам использования текста в процессе развития речи студентов: письменному изложению услышанного или прочитанного, выражению собственных мыслей (написание вторичных текстов, подготовка докладов, сообщений, конструирование ментальных карт, составление коммуникативных проектов по специальности).

Методической основой пособия является идея о комплексном обучении видам речевой деятельности: аудированию, говорению, чтению, письму. Система заданий в пособии направлена на реализацию основной задачи – обучению текстовой деятельности, которая имеет также и социальное значение, поскольку способствует развитию коммуникативно-познавательных возможностей обучаемых.

Задания ставят целью развитие следующих основных навыков:

- понимание текста при чтении и определении его темы;
- определение проблемы текста при поисковом чтении;
- анализ смысловой структуры текста;
- составление по содержанию текста ментальной карты;
- свёртывание информации текста;
- извлечение из текста заданной информации;
- составление на основе текста диалога профессионального характера.

Развитие названных навыков является обязательной основой для формирования более сложных, комплексных навыков, необходимых в будущей профессиональной сфере общения, а именно, разработкой моделей:

- записи текста с использованием сокращений;
- составления разных видов плана, составления тезисов;
- написания аннотации и реферата;
- проведения беседы на профессиональную тему.

Овладение перечисленными навыками и умениями будет означать овладение профессиональной речью, монологическим высказыванием, имеющим важное дидактическое значение.

Принципы отбора текстового материала призваны обеспечить:

- тематическую связь текстов с программой по специальности;
- владение профессиональной информацией на русском языке;
- знание терминов по специальности.

Пособие включает большое количество текстов по специальности, содержащие в себе почти те же знания и сведения, которые студенты получают по специальным предметам на государственном языке, поэтому чтение и аналитическая работа с текстами на русском языке также способствуют и расширению профессионального кругозора студентов [5: 6].

Таким образом, формирование профессиональной коммуникации в курсе «профессиональный русский язык» призвано развивать и совершенствовать умения и навыки, которые позволяют обучающимся анализировать и оценивать имеющуюся информацию в текстах по специальности для решения задач, с которыми неизбежно придётся иметь дело выпускникам вузов в своей будущей трудовой деятельности.

Литература

1. Валгина Н.С. Теория текста: Учебное пособие. – М.: Логос, 2004. – 280 с.
2. Виноградова Н.А., Борикова Л.В. Пишем реферат, доклад, выпускную квалификационную работу. – М., «Академия», 2008. – 96 с.
3. Комлацкий В.И., Логинов С.В., Комлацкий Г.В. Планирование и организация научных исследований: учебное пособие. – Ростов н/Д: Феникс, 2014. – 204 с.
4. Кувшинская Ю.М., Зевахина Н.А., Ахапкина Я.Э., Гордиенко Е.И. Академическое письмо. От исследования к тексту. – М.: Юрайт, 2019. – 284 с.
5. Мухамадиев Х.С. Профессионально-ориентированный русский: учебное пособие для студентов-географов. – КазНУ им. Аль-Фараби, - 2017. – 168 с.
6. Нелюбин Л.Л. Толковый переводоведческий словарь. - М.: Флинта: Наука, 2011. – М.: Флинта: Наука, 2009. – 320 с.
7. Прохоров Ю.Е., Стернин И.А. Русские: коммуникативное поведение. – М.: Флинта: Наука, 2011. – 328 с.
8. Салагаев В.Г. Студенческие научные работы. Академическая риторика. Учебное пособие. – Алматы: Раритет, 2004. – 200с.

9. Юрганов А.А., Киселева Е.С. Основы профессиональной коммуникации. Учебно-методические материалы для самостоятельной работы студентов 1 курса. – Краснодар, КубГМУ – 2016. - 43с.

ИНТЕРАКТИВНЫЕ ПРИЕМЫ ОБУЧЕНИЯ РУССКОМУ ЯЗЫКУ С ПОЗИЦИИ КОМПЕТЕНТНОСТНОГО ПОДХОДА

Абилова Римма Дунесовна
лектор кафедры социально-гуманитарных дисциплин
Казахстанский инженерно-технологический университет
rimma.dunesovna@inbox.ru

Современная образовательная парадигма общества поставила перед лингводидактикой принципиально новые задачи, а именно, инновационные приемы и технологии интерактивного обучения с позиций компетентностной модели, оценить их «коэффициент полезного действия», эффективность и целесообразность применения в современных условиях. Разнообразие, по мысли Ф.И. Буслаева, – добрый знак хорошего преподавания, но насколько приемы и технологии интерактивного обучения, применяемые преподавателями при обучении языкам, имеют целью не только *разнообразие*, но и вписываются в компетентностную модель подготовки специалиста, работают на общую цель вуза.

Интерактивное обучение – это «обучение, построенное на взаимодействии учащегося с *учебной средой*, которая *служит источником усваиваемого опыта*. Учащийся становится полноправным участником учебного процесса, содержание которого является основным источником формируемых знаний, навыков, умений. Функция педагога при этом сводится к *побуждению учащихся к самостоятельному поиску*»[1, 18: Ступина, 2009].

Интерактивные приемы в обучении, вероятно, применялись всегда. В принципе трудно представить себе обучение без обратной связи. Однако сейчас интерактивность становится трендом не только современной лингводидактики, но социальной жизни общества в целом, благодаря развитию коммуникационных технологий. Формирование компетенций возможно только через соответствующий опыт деятельности и общения, и такой опыт может быть получен именно в режиме интерактивного обучения. [1, 18: Ступина, 2009].

Для анализа интерактивных приемов и технологий, применяемых в учебном процессе, выбираем 4 ключевых критерия значимости: опыт активного освоения учебного содержания во взаимодействии с учебным окружением; навыки общения и взаимодействия в малой группе; развитие навыков анализа и самоанализа в процессе групповой рефлексии; формирование мотивационной готовности к межличностному взаимодействию.

При проведении занятий по курсу «Русский язык» для студентов-нефилологов используются различные приемы интерактивного обучения: командная игра, викторина, ролевая игра, дискуссия, кроссворд, синквейн и др.

Наша задача – проанализировать интерактивные технологии и приемы именно с точки зрения формирования компетенций через соответствующий опыт деятельности и общения.

С точки зрения мотивации игровые приемы при условии их методически выверенной разработки весьма результативны. Особенность игры состоит в том, что

мотив игрового действия мыслится не в результате действия, а в самом процессе игры. Обучающиеся, независимо от возраста и уровня владения языком, активно включаются в процесс игры и при рефлексии положительно оценивают результаты проведенного занятия.

Проанализируем несколько имитационно-игровых приемов, применяемых в практике преподавания русского языка как второго.

I. Прием «Кубик» – обучающая стратегия, направленная на *формирование всестороннего взгляда* на предлагаемый объект.

а) Прием также может быть использован при презентации нового материала и при его закреплении *с целью формирования целостного представления об изучаемом объекте.* Например, при построении структурно-смысловой модели текста гранями кубика становятся его базовые единицы: тема – Т, коммуникативная задача – КЗТ, микротемы – МТ, Д – данная информация текста, Н – новая информация текста, прогрессия текста – ПТ, СРИ – способы развития информации. Действие приема можно продемонстрировать на примере текста «Инфузории».

Т	**КЗТ**	**Д** и **Н**	**МТ**	**ПТ**	**СРИ**
Инфузории	*Строение инфузорий*	*более сложное строение по сравнению с другими простейшими* – ***Д*** *большое и малое ядра, клеточные рот и глотка, околоротовая впадина, порошица* – ***Н***	МТ1 – *структурные части инфузории,* МТ2 – *сократительные вакуоли*	Однонаправленное развитие информации	Цепной способ

б) С помощью приема «кубик» можно продемонстрировать уровневое устройство языка на примере того же текста.

Слово	***Словосочетание***	***Предложение***	***Микротекст***	***Текст***	***Гипертекст***
Инфузория	*Строение инфузории*	*Инфузории имеют более сложное строение.*	…	…	…

Прием хорошо работает в рамках одного занятия, в определенных условиях, но не может применяться системно. К сожалению, нельзя говорить о приобретении обучающимися опыта активного освоения учебного содержания во взаимодействии с учебным окружением. Прием интересный, имеющий право быть примененным в учебном процессе с целью активизации учебной деятельности.

II. *Прием «Дом»* – обучающая стратегия, направленная на *обобщение и*

структурирование информации. Он также может быть использован для отбора и оценки информации по заданной теме в Интернете. Например, при разработке занятий по темам *Формы проведения учебно-научной дискуссии* и *Проведение научной дискуссии по специальности на заданную тему* предполагается полилог-обсуждение по актуальной или социально-значимой тематике, материал для которой студенты должны собрать, используя Интернет-ресурсы. В качестве ориентировочной основы используется модель-схема поиска «Дом».

Актуальная информация (последние сведения по проблеме)	*→ Крыша*
Применение на практике	*→ 3-ий этаж*
Основные дефиниции со ссылками на источник	*→ 2-ой этаж* *→ 1-ый этаж*
Основные точки зрения на проблему	
Создание теоретических основ: кем, когда, в каких работах, в каких научных учреждениях разрабатывалась данная проблема.	*→ Фундамент*

Неожиданное повышение значимости этого приема произошло в условиях вынужденного дистанционного обучения при отсутствии непосредственного общения между преподавателем и студентами и студентов между собой. Примененная несколько раз подряд для поиска и селекции информации, эта стратегия приобрела значимость «поисковика в поисковике». Она позволила выработать алгоритм действий целенаправленного поиска и анализа информации из различных источников в глобальных компьютерных сетях. Игра, предназначенная «развлекая поучать», значительно переросла свои задачи и трансформировалась в универсальный механизм поиска и анализа информации применительно к данному этапу обучения.

III. *Прием «Цепочка»* – обучающая стратегия, направленная на формирование навыка *формулирования вопроса*. Этот игровой прием может быть использован на разных этапах работы с текстом по специальности:

а) Активно используется прием в работе с текстом по специальности на уровне предложения. Прочитайте текст. Сформулируйте вопрос к смысловому центру каждого предложения на основе алгоритма действий. Разыграйте диалог по содержанию текста на основе образца.

А: Какова природа языка?

Б: Любой язык социален по своей природе.

А: Может ли язык существовать и развиваться вне общества?

Б: Нет, язык не может существовать и развиваться вне общества.

А: А почему язык не может развиваться вне общества?

Б: Язык, прежде всего, является средством общения между людьми, которые активно воздействуют на формирование его лексики.

А: Это значит, что мы можем выдумывать новые слова, и они войдут в язык?

Б: Не думаю, что любые выдуманные слова войдут в язык, ведь язык представляет собой знаковую систему со своими внутренними законами функционирования.

Алгоритм действий контурно можно представить следующим образом:
находим в предложении сказуемое > формулируем вопрос к словосочетанию, следующему непосредственно за сказуемым, > фиксируем вопрос > повторяем сказуемое

> двигаемся к началу предложения. Например: *Опорно-двигательный аппарат состоит из активной (мышцы) и пассивной (скелет) частей.* Алгоритм: состоит > из каких частей > состоит > опорно-двигательный аппарат. *Из каких частей состоит опорно-двигательный аппарат?*

Возможна разработка данного приема без опоры на текст – спонтанный диалог по принципу «стимул – реакция» в рамках заданной темы. Например, в рамках темы «Клонирование»: 1-ая реплика – *Клонирование – это воспроизведение в лабораторных условиях точной копии живого организма*; 2-ая реплика – *Что такое клонирование?* 3-ья реплика – *Клонирование бывает репродуктивным и терапевтическим в зависимости от поставленных целей*; 4-ая реплика – *Каким бывает клонирование в зависимости от поставленных целей?*

Данный прием легко включается в системную работу по формированию навыков говорения и аудирования в учебно-профессиональной сфере обучения и работает на основную цель подготовки высококвалифицированного специалиста.

Анализ приемов и технологий интерактивного обучения, применяемых в учебном процессе, позволил сделать следующие выводы:

1. Формирование компетенций возможно только через соответствующий опыт деятельности и общения, и такой опыт может быть получен именно в режиме интерактивного обучения. Важным вопросом является практическая оценка значимости от внедрения в педагогическую практику технологии интерактивного обучения.

2. Наша задача – проанализировать интерактивные технологии и приемы именно с точки зрения формирования компетенций через соответствующий опыт деятельности и общения. Анализ показал, что приемы и технологии, применяемые нами в учебном процессе, имеют различный «коэффициент полезного действия» с точки зрения компетентностной модели подготовки специалиста.

3. Игровые приемы, такие, как «Кубик», хорошо работают в рамках одного занятия, но выполняют в учебном процесс частные задачи. К сожалению, нельзя говорить о приобретении обучающимися опыта активного освоения учебного содержания во взаимодействии с учебным окружением.

5. Игровой прием «Цепочка» легко включается в системную работу по формированию навыков говорения и аудирования в учебно-профессиональной сфере обучения и работает на основную цель подготовки высококвалифицированного специалиста.

6. Игровой прием «Дом»: неожиданное повышение значимости этого приема произошло в условиях вынужденного дистанционного обучения при отсутствии непосредственного общения между преподавателем и студентами и студентов между собой. Примененная несколько раз подряд для поиска и селекции информации, эта стратегия приобрела значимость «поисковика в поисковике». Она позволила выработать алгоритм действий целенаправленного поиска и анализа информации из различных источников в глобальных компьютерных сетях. Игра, предназначенная «развлекая поучать», значительно переросла свои задачи и трансформировалась в универсальный механизм поиска и анализа информации применительно к данному этапу обучения.

Интерактивная технология обучения способствует решению трёх основных задач: учебно-познавательной, коммуникационно-развивающей, социально-ориентационной.[3. Елина 2012.]

Интерактивное обучение предполагает отличную от привычной логику образовательного процесса: не от теории к практике, а от формирования нового опыта к его теоретическому осмыслению через применение. Опыт и знания участников образовательного процесса служат источником их взаимообучения и взаимообогащения.

Прав был Ж.Пиаже, утверждавший, что «…Индивид действует только в том

случае, если он испытывает потребность в действии. Интеллектуальное развитие, по Пиаже, есть результат адаптации знаний и стремления человека к равновесию, адаптация знаний осуществляется двумя способами: ассимиляции - использование уже существующей схемы действий и применение ее в новой ситуации и аккомодации - изменение существующей схемы действий с целью приобретения новой информации»[2. Пиаже, 1994, 13].

Список литературы

1. Ступина, С.Б. Технологии интерактивного обучения в высшей школе. Учебно-методическое пособие. — Саратов: Издательский центр «Наука», 2009. – 52 с.

2. Пиаже Ж. Психология интеллекта.// Избранные психологические труды. – М., 1994. – 13 с.

3. Образовательные технологии в вузе: опыт Национального исследовательского Саратовского государственного университета/ Е.Г. Елина; под ред. Е.Г. Елиной, Е.И. Балакиревой. Саратов: Изд-во Сарат. ун-та. 2012. – 176 с.

ТАБИҒИ ЖЕЛДІ - ЭЛЕКТР ЭНЕРГИЯСЫНА ПАЙДАЛАНУ

Усенова Айдана - студент, БИО-мамандығы - 2-курс
Барменкулова Б.Б. т.ғ.м., аға оқытушы
Қазақстандық инженерлік-технологиялық
университеті, Алматы қаласы

Қазіргі кезде бүкіл жер бетіндегі елдерде, соның ішінде Қазақстанда энергия тапшылығы байқалады. Қазақстан Республикасының энергетикалық жоспарында негізінен жылу электр станциялар салыну жоспарланған. Қазіргі үлкен қалалардағы экологиялық жағдайды ескерсек, жылу электр станцияларының қосымша салынуы бұл проблеманы шешудің орнына оны тереңдете түседі. Сондықтан да бізге қайта толығып отыратын энергия көздерін пайдалану қажет. Мысалы жел энергиясы, су энергиясы, күннің энергиясы. Осы мәселеге Европа елдері және АҚШ негізінен нақты көңіл бөліп, іске асыра бастаған. Мысалы, Америкада 2006 жылы 2000 жел қондырғысы орнатылды. Қазіргі кезде пайдаланатын энергияның 1 % жел энергиясына тиесілі. Бірақ АҚШ – тың жоспарлары бойынша 2030 жылға дейін пайдаланатын энергияның 20 % жел энергиясы болады.[9] Қазақстан Республикасының табиғи климаттық жағдайы жел энергиясын кең түрінде пайдалануға жол ашады. Менің ойымша альтернативті энергия көзі біздің ел үшін осы, жел энергиясы, болмақшы.Жер бетіндегі соғатын желді пайдаланатын жел диірмендерінің көптеген кемшіліктері бар. Сол себептен жердің бетінен үлкен биіктікте соғатын жел энергиясын пайдалану тиімді.Жердің бетінен ондаған метр биіктікте желдің жылдамдығы 5 – 6 м/с жетеді. Ол тұрақты және көп мөлшерде энергияны береді. Сондықтан биіктікте қондырғыны пайдалану арқылы кез – келген жерден алуға болатын энергия көзін аламыз. Қондырғы өте қарапайым және көп қаражатты қажет етпейді. Шуы естілмейді, сондықтан үйлердің маңайында, қаланың ішінде орнатуға болады. Ешқандай бағаналар мен сымдарды қажет етпейді, энергияны тікелей тұтынушыға жеткізеді. Бұл жобаны іске асыру арқылы көптеген проблемаларды бір күнде жояр едік.Келешек дәстүрлі емес энергия көздерінде. Сондықтан да қазірден бастап жерімізді сақтап қалу мүмкіншілігіміз бар. Оны жел энергиясы арқылы іске асырайық. Себебі біздің еліміздің климаты шұғыл континенті таулы аймақтарымен қатар жазық жерлер, су қоймалары көп кездеседі. Жел электр станциялары Алатау маңында, Астана және Солтүстік Қазақстан өңірлерінде тиімді.

Жел энергиясын тиімді пайдалану үшін, жер бетінен өте биікке орналастырылатын жел қондырғыларын жасау.

Осы ғылыми баяндамада жел қондырғыларының жаңа түрінің жобасы ұсынылады. Ол жобаны осы мәселеге байланысы бар адамдар, кәсіпкерлер танысып әлі де болса жетілдірсе, үлкен жаңалық болып тәжірибеге кірер еді. Себебі, жоғары биіктікте орналасқан жел қондырғысының қуатының біршама үлкен болуы арқылы қаржыны үнемдеу, жұмысының бірқалыпты болуы, пайдалану қарапайымдылығы, экологиялық жаман әсердің болмауы. Осы жоғарыда айтылғандар жаңа ғылыми жобаның ғылымға, техникаға әкелген негізгі жаңалығы болып табылады.

Экономикалық даму қарқыны ол энергетиканың барлық жағынан дамуы арқылы жүреді. Адамзатқа электр энергиясы өте қажет және оның қажеттігі жыл сайын артуда. Сол себептен барлық елдерде энергия алудың альтернативті жолдары қарастырылды.

Қазақстан да өзінің стратегиялық индустриалды инновациялық даму бағыттарын белгілей отырып, табиғаттағы қуат көздерін игеріп, іске жаратуға көңіл бөледі.Біздің республикада жел энергетикасын дамыту Қазақстан үшін Жел энергиясын қолдану біршама басқаларға қарағанда тиімді екеніне көз жеткізу.

Біріншіден, біздің елдің климаты шұғыл континентальды. Әсіресе осы Орталық Қазақстанда жел барлық жерде соғады. Және ашық қоныстанбаған аумақтар, теңіз, көлдер де бар.Екіншіден, жел қондырғылары теңіздерде, көлдерде, ашық, адамдар тұрмайтын аймақтарда салынуы тиіс. Ғалымдардың айтуы бойынша жел энерго қондырғылары жұмыс істеу үшін желдің жылдық орташа жылдамдығы 3,5 – 4 м/с кем болмауға тиіс. Ал біздің Республикамызда соғатын жел жылдамдығы 3,5 – 6 м/с дейін жетеді. Осының барлығын ойластыра келіп, жел энергиясын алу біздің елге қаншалықты тиімді екенін зерттеп анықтағым келді. [6]

XX ғасырдың ортасында жел энергиясын қазіргі заман энергия қоры – мұнай орнын басты. Дүние жүзінің бірнеше рет мұнай дағдарысынан соң, қайтадан жел энергетикасына көпшіліктің қызығушылығы оянды.

70 жылдары мұнай бағасының өсуіне байланысты, энергетика сарапшылары жел энргиясын пайдалану шараларын ұсынды. Мемлекет қаржыландыру қолдауымен өткізілген зерттеулер мен эксперименттердің нәтижелері, жел энергиясын пайдаланудың жаңа технологиясының дамуына жол ашылды.

1981-1984 жылдары Калифорнияның өзінде 6870 жел турбинасы іске қосылды. Бірақ 31 желтоқсан 1985 жылы мұнайдың бағасы баррельге шыққанда 10 долларға түсті, осыған байланысты желқондырғысын шығаратын көптеген шағын компаниялар жойыла бастады. Ал 1998 жылы АҚШ-та желэнергетикасы дамуы қайтадан даму сатысына көтерілді.

Күшті мен тұрақты желді табу үшін кейбір құрастырушылар қондырғыларды жерден өте биікке көтеруді ұсынған. Соғыстың алдында кеңс ойлап шығарушылар жел платинасының жобасын ұсынған. Олардың ойлары бойынша, биіктігі 350 метр және ені 500 метр болатын металл каркастың үстінде диаметрлері 20 метр 224 жел двигателдері орналасу керек еді. Бұндай қондырғы 100 мың кВт қуатты шығарар деген болжам жасалған. Ал одан да алғыр жоба бойынша 8 – 10 км биіктіктегі атмосфера энергиясын қолдану жоспарланған. Мұнда жылдамдығы 20 – 30 м/с-қа дейін жететін әрдайым жел ағындары бар екен. Жел двигательдері мен генераторлар, жобаның авторларының ниеттері бойынша, жерге тростармен бекітілген аэростат арқылы жел ағындарына жеткізілетін.кабельдер арқылы энергия көктен тікелей тұтынушыға жеткізілетін. [1]

Бұл жобалардың барлығы да 20 жылдай бұрын тек құрастырушылардың арманында болатын. Ал қазіргі кезде барлық қондырғылардың жобалары іске асты. Бұл заманымыздың жаңа технологияларының арқасында. Ал менің жоғарыда айтылған

құрастырушылардың ойлары: өте биікке орналастырылған жел қондырғылары жайында болмақ.

Жел энергиясының басқа энергия көздерінен экологиялық және экономикалық артықшылықтары көп. Жел энергетикасы қондырғыларының технологиясын жетілдіру арқылы оның тиімділігін арттыруға болады. Жел энергиясын тұрақты пайдалану үшін жел энергетикасы қондырғыларын басқа энергия көздерімен кешенді түрде ұштастыру қажет. Республиканың шығыс, оңтүстік-шығыс, оңтүстік аймақтарында су электр станциялары мен жел электр станцияларын біріктіріп электр энергиясын өндіру өте тиімді. Қыс айларында жел күші көбейсе, жаз айларында азаяды, ал су керісінше, қыс айларында азайса, жаз айларында көбейеді. Сөйтіп, энергия өндіруді біршама тұрақтандыруға болады. Алматы облысының Қытаймен шекаралас аймағындағы 40-ендікте Еуразия мегабассейніндегі орасан зор ауа массасының көлемі ауысатын Орталық Азиядағы "жел полюсі" деп аталатын Жетісу қақпасындағы желдің қуаты мол. Ол екі таудың ең тар жеріндегі (ені 10 — 12 км, ұзындығы 80 км) табиғи "аэродинамикалық құбыр" болып табылады. Қақпа Қазақстанның Балқаш — Алакөл ойпатын Қытайдың Ебінұр ойпатымен жалғастырады.Жамбыл облысының, Қордай асуының желді аймағында қолданысқа алынды. Осы жердегі жел ерекшеліктерін зерттеу нәтижесінде оның электр энергиясын өндіруге өте тиімді екені анықталды Жел энергиясы жерді барлық өзендердің энергиясынан 100 есе үлкен. Жер бетінде үнемі жел соғады: аздаған жеңіл лептен бастап, орасан зор зиян әкелетін дауылға дейін. Біздің елімізде соғып тұрған жел республикамызға қажет электр энергиясын өндіруге шамасы бар. Жел энергетикасын, әсіресе, осы Ақмола облысында дамытуға әбден болады. Егер Астанамызды ең таза әрі әдемі қалаға айналдырғымыз келсе неліктен экологиялық таза энергия көзін қолданбасқа. Әр түрлі авторлардың айтуынша жердің жел энергиясы 1200 ГВт, бірақ жердің әр түрлі аймағында жел энергиясын пайдалану мүмкіндігі әр түрлі. Жел энергиясын мүмкіндігінше электр энергиясына айналдыру үшін жер бетінен 20 - 30 м биіктіктегі желдің ағының жылдамдығы үлкен болу керек. Мысалы: орташа жылдық қуаты 500 Вт/м^2 болатын жел қондырғысының осы қуаттың 75 пайызға ғана электр энергиясына айналады (және желдің жылдамдығы 7 м/с болу керек). Жел ағынындағы энергия, желдің жылдамдығының кубына тура пропорционал. Бірақ та идеал машинаның өзі жел энергиясын түгел пайдаға жарата алмайды. Теория жүзінде жел энергиясын пайдалану коэффициенті (ПӘК) 59,3 % артық болмайды. Ал іс жүзінде бұл кофициент 50 %, бірақ бұл көрсеткіштің өзі, егер желдің жылдамдығы жобада көрсетілген оптимал жылдамдықта тең болса ғана. Осының бәрін ескергенде жыл бойындағы электр энергиясын алу жел энергиясының 15 – 30 % ғана құрайды.

Жел энергиясын қолдану таулы аймақтардың жоғары бөктерінде толқынды теңіз жағалауларында ыңғайлы екені бәрімізге танымал. Жел энергетикасын дамытуға қолайлы аймақтар өте көптеп табылады.

Үш жылдан бері Қазақстан БҰҰ бағдарламасына бірлескен жел қуатын пайдалану жобасын орындатуға кірісті. Қазақстандағы энергия көздері 8 млрд. кВт/сағ энергия шығарады. Жел қуатын пайдаланса жылына 1,8 трлн кВт/сағ өндіруге болады екен. Жобаның бірінші кезеңін іске асыруға ғаламдық экологиялық қор республикаға 2,5 млн. АҚШ долларын берді. Жекеленген инвесторлар бұған 4 млн. АҚШ долларын қосты. Өткен жылы бағдарламаның дайындық кезеңі аяқталды. Республиканың оңтүстік шығысында шамамен 5 МВт электр қуатын шығаратын тұңғыш жел диірмені орнату жоспарланды. Алматы облысында Жоңғар Алатауына салынатын бұл жел диірменіне үлкен үміт артылуда. Өйткені жылдың төрт мезгілінде күшті жел диірмен орнатылмақшы. Келешекте саны 100 диірменге жетпекші.

Елорданы тұрақты әрі сенімді энергия көзімен жабдықтау маңызды міндет және жел энергетикасын Астананың келешегінде пайдалану аса маңызды. Жел диірменінің болашағы осындай болмақшы.

Қолданылған әдебиеттер тізімі:

1. В.В.Володин,П.М.Хазановский «Энергия, век двадцать первый» Москва, издательство «Детская литература» , 1989 год. Стр. 59-69
2. Б.Н.Бирюков «От водяного колеса до квантового ускорителя» Москва, издательство «Машиностроение», 1990 год. Стр 10-15.
3. Ш.Қ.Биболов «Оқушы анықтамасы: Физика» Алматы, «Арман –ПВ» баспасы, 2005 жыл
4. Тлеуов Т. «Использование нетрадиционных и возобновляемых источников энергии для энергоснабжения сельскохозяйственных объектов Казахстана» Алматы, издательство «білім», 1995 год. Стр. 49.
5. Интернет сайттар:www.strela.punkt.ru ; www.elektromost.by

ДӘМ КҮШЕЙТКІШІ БАР ЕТ ӨНІМДЕРІНІҢ ТЕХНОЛОГИЯСЫН ӘЗІРЛЕУ

Отыншиева Ажар Муратовна, техника ғылымдарының магистрі
Жомарткызы Тогжан
"Қазақстан инженерлік-технологиялық университеті»,
Алматы қ.

Мақалада күріш пен дәмді күшейткіш қосылған ет тартқыштарының дамуы туралы мәліметтер келтірілген

Ғылыми-техникалық ақпаратты және жинақталған статистикалық деректерді талдау тез мұздатылған ет өнімдерін өндіру Ет өнеркәсібінің неғұрлым серпінді дамып келе жатқан салаларының бірі болып табылады деп санауға негіз береді. Қазіргі уақытта диетологтар мен Ет өнеркәсібінің мамандары халықтың көп бөлігін жоғары биологиялық құндылығы бар ет өнімдерімен, сақтау кезінде сапалық сипаттамалардың тұрақтылығымен қамтамасыз ету проблемасына тап болып отыр. Тез мұздатылған ет өнімдерінің (туралған жартылай фабрикаттардың) сапа көрсеткіштерін арттырудың, олардың ассортиментін арттырудың перспективалы бағыты ет жүйелерінің ақуыз компоненттерін протеолитикалық ферменттермен өзгертуді және өсімдік толтырғыштарын қолдануды көздейтін жаңа өнім түрлерінің рецептуралары мен технологияларын әзірлеу болып табылады [35].

Зертханалық тәжірибе Мәскеу мемлекеттік Тамақ өндірісі университетінде (MGUPP) жүргізілді. Мақсаты осы жұмыс болып табылады әзірлеу технологиясы ет, ет-өсімдік бұйымдар қосылған сөнеді үшін функционалдық тамақтану адамдардың, сондай-ақ өнімді арзандату.

Келесі ингредиенттер қолданылды:

2-кесте: тәжірибеде қолданылатын ингредиенттер

Атауы	1 Үлгісі	2 Үлгісі
Тартылған ет	500	340

Қоспа	-	4
Гидратталған целлюлоза (Витацель ВФ-200)	110	110 (дайын тартылған етпен ауыстырыңыз)
Күріш (круглоозернистый)	160	160
Пияз	75	75
Тауық жұмыртқасы	50	58
Қызанақ (томат пастасы)	50	50
Бидай ұны	50	50
Тұз	~5	~7
Бұрыш	0,7	0,5

Ет және өсімдік өнімдерін жасау кезінде сиыр етінің тартылған еті пайдаланылды. Тартылған ет тұздалып, бұрыш қосыңыз. Тұтқырлық, шырындылық, дәмді жақсарту үшін алдын-ала суланған және қайнатылған күріш, жұмыртқа, гидратталған целлюлоза, пияз және ұн қосылады. Дайын ет массасынан біз кішкене шарларды қалыптастырып, қуырамыз[2].

2-кесте-ет өнімдерінің ылғал құрамы, ылғал байланысы, ылғал ұстап тұру қабілеті.

Үлгісі	БСО мазмұны	***ВУС***	Ылғал
Үлгісі 1	90,34	74,53	74,53
Үлгісі 2	91,78	53,11	73,11

Тартылған етдің қасиеттері Қатты және әлсіз байланысты ылғал мөлшері арасындағы байланысқа байланысты. Тығыз байланысқан ылғал дисперсті бөлшектердің айналасында пайда болған тұзды қабықтар түрінде болады. Олардағы су молекулалары белгілі бір жолмен бағытталған, бұл мембраналардың беріктігін және тұтастай алғанда жүйенің қаттылығын арттырады. Сондықтан, бірдей жалпы мазмұнмен байланысты ылғалдың беріктік үлесінің артуы жүйеде құрылымдық және механикалық қасиеттердің жақсаруына әкеледі. Керісінше, жылжымалы дисперсиялық ортаны құрайтын әлсіз байланысқан ылғал үлесінің артуы дисперсті бөлшектер арасындағы өзара әрекеттесу күштерін азайтады және жүйеге пластификациялық әсер етеді. Тартылған ет тығыз байланысты ылғалды ұстап тұру қабілетінің жеткіліксіздігімен, сәйкесінше, әлсіз байланысқан ылғалдың үлесі артады және өнімдегі ылғалдың жалпы мөлшері нормадан аспаса да, оның бір бөлігі артық болады. Әлсіз байланысты ылғалдың мөлшерін сүзілген қағазға тартылған ет бөлігін басу кезінде пайда болатын ылғалмен немесе термиялық

өңдеу кезінде ылғалдың жоғалуымен бағалауға болады. Тартылған еттің ылғалды мықтап байланыстыру қабілеті бөлшектердің дисперсия дәрежесіне және оның ақуыз бөлігінің ылғал ұстау қабілетіне байланысты.

Тартылған етдің ылғал сіңіру қабілетін әр түрлі шыққан ұн, крахмал, гидроколлоидтар сияқты қоспаларды қолдану арқылы арттыруға болады[3].

3-кесте-өнімдерді органолептикалық бағалау

	Сыртқы түрі	Түсі	Консистенциясы	Дәмі
1 Үлгісі	4	4	3	3
2 Үлгісі	3	4	4	4

Зерттеулер нәтижесінде тартылған етдің тұрақтылығы оның құрамына байланысты екендігі анықталды.

Зерттеу деректері тартылған ет қасиеттерінің қолданылатын шикізатқа тікелей тәуелділігін көрсетеді.

Тағамдық қоспалардың тартылған ет қасиеттеріне әсерін зерттеу арнайы жүргізілген тәжірибеде анықталды.

Біз эксперименттік жолмен алған мәліметтерге сәйкес, Органолептикалық көрсеткіштерді бағалауда ең жақсы нәтиже 1[1] Үлгіні алды.

Пайдаланылған әдебиеттер тізімі

1. Хлебников В. И., Жебелева И. А., Криштафович В. И. Экспертиза мяса и мясных продуктов: Учеб.пособие. - М.: Издательско-торговая корпорация «Дашков и К» 2006.
2. Технология продуктов общественного питания: учебное пособие. – М.: ФОРУМ, 2008. – 400с.
3. Тютюнник, А.И. Сборник рецептур блюд зарубежной кухни [Электронный ресурс]: справочное издание/ Тютюнник А.И., Новоженов Ю.М., Волощук Г.А., ред. Васюкова А.Т.— Электрон. текстовые 46 данные.— М.: Дашков и К, 2013.— 816 с.— Режим доступа: http://www.iprbookshop.ru/14091.— ЭБС «IPRbooks», по паролю.

РАЗРАБОТКА ТЕХНОЛОГИИ ПРОИЗВОДСТВА БЕЗГЛЮТЕНОВОГО КЕКСА ДЛЯ ФУНКЦИОНАЛЬНОГО НАЗНАЧЕНИЯ

Турсынғазы Алтынай, студент 3 курса
Колледж Казахстанкий инженерно-технологического университета
E-mail: altinai250104@gmail.com
Амантаева Ажар Айыповна
Колледж Казахстанкий инженерно-технологического университета
E-mail: ajara86@mail.ru

Традиционные мучные кондитерские изделия из муки хлебных злаков характеризуются наличием в них белка клейковины (глютена). Проблема непереносимости глютена стала активно изучаться медиками в течение последних 60 лет, так как именно в 1950 году была установлена несомненная связь развития такого заболевания, как целиакия, с употреблением глютен-содержащих продуктов.

Целиакия или глютеновая энтеропатия принадлежит к числу тяжелых наследственных заболеваний. Считается, что в мире ею болеет каждый сотый человек. Причем чаще всего даже не зная об этом. Было установлено, что у таких больных глютен пшеницы и глютеноподобные белки ржи, ячменя и овса вызывают атрофию ворсинок слизистой оболочки тонкой кишки с формированием синдрома нарушенного кишечного всасывания (синдрома мальабсорбции). Симптомы целиакии различны. Самым тяжелым осложнением этого заболевания являются злокачественные опухоли - лимфомы и аденокарциномы тонкой кишки. Фактически, единственным способом ее лечения является назначение диеты. Обязательным условием эффективности такой диеты больных целиакией является гарантия полного отсутствия глютена в их пищевых рационах [1].

Однако следует помнить, что глютен может входить в состав различных продуктов промышленного выпуска, в том числе продуктов детского питания, в составе которых присутствуют дополнительные компоненты, такие как мука, крупа, крахмал) [2].

Для соблюдения диеты надо исключить из рациона хлеб, хлебобулочные, кондитерские, макаронные изделия, каши из пшеничной, ржаной, ячменной и овсяной крупы. При этом их нужно чем-то заменить. Такой заменой для больных целиакией являются рис, гречиха, кукуруза, просо и картофель. К сожалению, в домашних условиях приготовить хорошую выпечку из безглютеновой муки очень сложно[3].

Расширение ассортимента мучных изделий для лечебно-профилактического и диетического питания больных различного рода заболеваниями обусловлено ухудшением структуры рационального питания населения нашей страны. Диетические изделия для профилактического питания разрабатываются для населения эко-неблагополучных регионов, а диетические изделия для лечебного питания – для включения в рационы питания лиц, страдающих конкретными заболеваниями[4].

В кафедре «Технологии, оборудования и стандартизация» колледжа Казахстанского инженерно-технологического университет было разработана безглютеновые кексы для страдающих целиакией.

Задачей на решение, является разработка способа производства безглютеновых кексов с растительными добавками для повышения пищевой и биологической ценности и создание продукта с расширенными диетическими свойствами. Для получения пищевой добавки использовали растениеводческое сырье (порошок топинамбура и тыквы).

Использование натуральных продуктов из растительного сырья имеет ряд преимуществ, так как в их составе много белковых веществ, незаменимых аминокислот, витаминов, органических кислот, пищевых волокон, макро – и микроэлементов и других ценных для организма компонентов, находящихся в естественных соотношениях в виде природных соединений и в той форме, которая лучше усваивается организмом.

Введение в их рецептуру компонентов, придающих лечебные и профилактические свойства и оказывающих существенное влияние на качественный и количественный состав рациона питания человека, позволяет эффективно решить проблему профилактики и лечения различных заболеваний, связанных с дефицитом тех или иных веществ.

Для подготовки пищевой добавки для изготовления кексов исследованы органолептические и физико-химические показатели качества растениеводческого сырья: топинамбур порошок светло-кремового цвета, по консистенции рыхлый, вкус и запах свойственные сырью; тыква - желтого цвета, вкус и запах свойственные также данному виду сырья.

Изучена пищевая и биологическая ценность растениеводческого сырья, для получения биологических активных добавок. В таблице 1 приведены результаты исследований пищевой и биологической ценности растениеводческого сырья.

Таблица 1- Пищевая и биологическая ценность растениеводческого сырья

Наименование	Топинамбур	Тыква
Пищевая ценность, г/100г		
Белки	2,17	1,0
Жиры	0,13	0,1
Углеводы	12,94	4,8
Вода	78,86	91,8
Зола	1,40	0,6
Энергетическая ценность, ккал/100г	62,0	22,0
Минеральные вещества Макроэлементы, мг:		
Калий	203,0	204,0
Кальций	21,0	25,0
Магний	13,0	14,0
Микроэлементы, мкг:		
Железо	409,0	0,4
Цинк	297,0	0,24
Витамины, мг/100г		
β – каротина, мкг	126,0	1,5
Е, мг	0,23	0,4
РР, мг	1,31	0,5
B_1, мг	0,07	0,05
B_2, мг	0,05	0,06
С, мг	6,7	8,0

Анализ данных, приведенных в таблице 1, показывает, что пищевая и биологическая ценность выбранного растениеводческого сырья для получения биологических активных добавок считаются очень ценными продуктами, в них содержится большое количество полезных веществ: магния - до 14,0 мг, калия - от 203 до 278 мг, железа в топинамбуре до 409 мг, кальция до 25,0 мг, β - каротина в топинамбуре до - 126 мкг, витамин С. Химический состав выбранного

растениеводческого сырья богат незаменимыми аминокислотами, витаминами и минеральными веществами.

Следовательно, исходя из полученных экспериментальных данных можно заключить, что растениеводческое сырье для получения порошков являются высококонцентрированными источниками большого количества необходимых человеку биологически активных веществ и представляют собой ценное сырье для хлебопекарного производства.

Таким образом, нами созданы соотношение композитных смеси из растениеводческого сырья для производства мучных кондитерских изделий функционального назначения.

Список литературы:

1. Шилина Н.М., Милюкова А.А., Смирнов И.А., Конь И.Я. Безглютеновая диета, проблемы лабораторного контроля ГУ НИИ питания РАМН, Москва

2. Зеленская Е., Вишняк М.Н., Козубаева Л.А., Кузьмина С.С. Безглютеновые мучные кондитерские изделия для профилактического и лечебного питания// ПОЛЗУНОВСКИЙ АЛЬМАНАХ 2009.- №3- 146-147с.

3. Valdes L. New generation of sandwich ELISA for gluten determination. Innovative approach to low-level gluten determination in foods using a novel enzyme-linked immunosorbent assay protocol//European Journal of Gasroenteroljgy&Hepatology 2003 15(5):465-474.

4. Тефикова, С.Н. Инновации в разработке безглютеновых кондитерских мучных изделий [Текст] / С.Н. Тефикова, А.В. Старикова// Матер. 2-й Международной молодежной научной конференции: «Будущее науки - 2014». - Курск. - 2014. - С. 41 - 45.

ҚАЗАҚСТАННЫҢ ОҢТҮСТІК-ШЫҒЫСЫНДА ШАРУАШЫЛЫҚ-ҚҰНДЫ БЕЛГІЛЕРІ ЖОҒАРЫ ОТАНДЫҚ ЖҮЗІМ СОРТТАРЫ

Ажитаева Л.А. а.ш.ғ.м. PhD докторант ҚазҰАЗУ,
Казыбаева С.Ж. а.ш.ғ.к. қауымд. проф. ҚазИТУ,
Кулжанов Ш.Н. PhD докторант ҚазЖКШҒЗИ.,
Жексембі Б.С. м.с.-х.н. оқытушы ҚазҰАЗУ,
Есеркенова С.Б. ҚазИТУ 3 курс студенті

Аннотация. ҚазЖжКШҒЗИ - да шет елдік, әлемнің әр түрлі аумақтарындағы жүзімнің әр түрлі сорттарының, сондай-ақ бұрынғы жылдары және қазіргі таңда жасалып жатқан Қазақстан селекциясының жұмыстары зерттелуде. Отандық селекцияның және болашағы зор шет елдік асханалық және техникалық орта және кеш мерзімде пісетін жүзім сорттарын зерттеп, іріктеп Қазақстанның оңтүстік және оңтүстік шығыс аумақтарындағы жүзімдік өндірісне, аз уақыт аралығында кепілдікке беруге мүмкіндік беріп отыр.

Түйін сөздер: жүзім шаруашылығы, селекция, техникалық сорттар, интродукция, болашағы зор.

Қазақстандағы агроөндірісте жүзім шаруашылығы және шарапшылық өндірісі аз роль ойнамайды. Сондықтан осы саладағы мамандарға және ғалымдарға, халықты жүзіммен және оның өнімімен қамтамасыз ету мәселесі басты мақсат болып тұр. Жүзімнің және оның өнімінің сапасын жақсарту үшін және өнімін үлкейту үшін жүзімдіктердегі сорттардың түрлерін бірқатар өзгерту керек. Сорттардың құрамын

толық жетілдірудің екі жолы енгізілді: шет ел сорттарын интродукциялау жолымен және жергілікті жаңа сорттарды енгізу жолдарымен, олар жергілікті климат жағдайына бейімді келеді. Сортты жаңартудың селекционды тәсілі ұзағырақ болып келеді, бірақ селекцияның көмегімен алдын-ала тапсырылған, құндылығымен бағалы сорттарды алуға болады, олар жергілікті жағдайға ыңғайлы, сонымен қатар интродуциланған сорттарға қарағанда қалыптырақ [1].

Республикамыздың топырақты-ауа райының ыңғайлылығы, барлық мезгілде пісіп жетілетін жүзім сорттарын өсіруге ыңғайлы жүзімдіктің көлемі 10,8 мың га жер көлемін құрайды, бірақ олардың өнімділігі төмен, жүзім сорттарының түрі өте аз. Осыған байланысты ҚазЖжКШҒЗИ - да «Қазақстан жүзім шаруашылығымен шарапшылықты қайта өңдеу және даму Программасы» Қазақстан Республикасының Министр кабинетімен бекітілгендегідей «Концепция» жұмыс зерттемесі жасалды. Осы жобаға сай 2020 жылға дейін Қазақстандағы жүзімдіктерінің көлемі 26-27 мың га дейін жетуі керек. Сондай-ақ жүзімдіктің өнімі Республика бойынша 100ц/га өсуі тиіс, ал жүзім өндірісі 220-250 мың тоннаға жете алады [2].

Қазіргі таңда жүзім өндірісінің дамуына сорттың түрінің аздығы кері әсер етіп отыр. Технологиялық көрсеткішті жоғалтпауына және оның өсуіне, өнімнің жиналуына сортты таңдау басты қызмет атқарады. Ауруларға және зиянкестерге сорттардың төзімділігі артқан сайын, жүзімдерді улы химиялық заттармен өңдеу шығыны азаяды. Оның өнімге зияны аса тимейді [3].

Қазақстандағы асханалық және техникалық жүзім сорттарының түрі, көп жылдары жаңартылмаған. Сондықтан жоғары өнімді Тербаш, Тайфи розовый, Баян ширей т.с.с. жүзім сорттары, өкінішке орай үздіксіз балғын түрде қолдануға (жеуге) келмейді. Тек Ркацители, Саперави, Рислинг, Алиготе сияқты техникалық жүзім сорттар ғана қолданылуда, сондықтан техникалық сорттардың түрі аз. Осы сорттардың даусыз бағалығына қарамастан олар өндірістің қалауын қанағаттандыра алмайды: олар зиянкестерге және ауруларға төзе алмайды, және қоршаған ортаның қолайсыз жағдайына төзімсіз. Сондықтан қазақстандағы жүзімшілердің алдында осы жақын арада, әр түрлі уақытта пісетін, ішкі факторлардың әсеріне төзімді, ауруларға төзімді, тауарлық және дәмдік қасиеттерімен, сонымен қатар бәсекелесу қабілеттілігі бар жүзім сорттарын толықтыру міндеті тұр [4].

ҚазЖжКШҒЗИ - да шет елдік, әлемнің әр түрлі аумақтарындағы жүзімнің әр түрлі сорттарының, сондай-ақ бұрынғы жылдары және қазіргі таңда жасалып жатқан Қазақстан селекциясының жұмыстары зерттелуде. Жергілікті селекцияның және болашағы зор шет елдік техникалық орта және кеш мерзімде пісетін жүзім сорттарын зерттеп, іріктеп Қазақстанның оңтүстік және оңтүстік шығыс аумақтарындағы жүзімдік өндірісне, аз уақыт аралығында кепілдікке беруге мүмкіндік беріп отыр.

Қазақстанның оңтүстігінің және оңтүстік шығысының жағдайына ыңғайланған шет елдік жаңа жүзім сорттары Молдова, Вирул 59, Мадлен мускатный, Королева виноградников, Алиготе және Баян ширей сорттары өздерін комплексті төзімді сорттар ретінде көрсетті және оның көпшілігі Республиканың облыстарына аудандандырылған.

Өкінішке орай, соңғы жылдары шет елден келген өсімдік көлемі азайды. Негізгі себебі - филоксераға байланысты тыйым салынуы. Сол себепті Қазақстан селекциясының жүзім сорттары негізгі роль атқарады (1 кесте).

1 кесте Жүзімнің болашағы зор сорттарының агробиологиялық мінездемесі.

Сорт атауы	Қыстау шамасы, %	Жеміс шағының орташа салмағы г,	Шырынының қант мөлшері %	Шырынының қышқылдығы г/дм	Пісу мерзімі	Бұтадағы өнім, кг	Өнімділігі ц/га
Шет елдік жүзім сорттары							
Мадлен мускатный	62,7	270	20	6,2	Орташа	3,7	98,4
Королева виноградников	57,8	285	19	6,6	Орташа	4,7	125,0
Молдова	68,1	320	18	6,8	Кеш	5,2	138,3
Виерул-59	67,8	450	18	6,8	Орта-кеш	5,0	133,0
Алиготе	68,1	110	18,6	7,4	Орташа	4,9	95,2
Баян ширей	67,8	200	18	6,5	Кеш	4,7	120,0
Қаз ЖжКШҒЗИ селекциясының сорттары							
Береке	65,6	160	22,5	4,9	Орташа	4,6	110,3
Самал	67,0	155	22,6	5,5	Орташа	7,7	122,3
Руфина	64,7	220	21	3,7	Орташа	3,7	83,1
Алмалы	67,7	135	21,5	5,7	Орташа	5,5	127,5

1 кестеде орташа пісу мерзімі бойынша Береке, Самал, Руфина және Алмалы Қазақстанның оңтүстік және оңтүстік шығыс селекциясының бірнеше жүзім сорттары ерекшеленіп отыр. Жүзім сорттарының бір қатары Қазақстандағы селекциялық жетістіктерге рұқат етілген тізбеге кірді және кепілденілді. Бұл сорттар әдемі жеміс шағымен және жидегінің жақсы дәмдік қасиеттімен ерекшеленеді.

Шет елдік жүзім сорттары ішінде қыстау шамасы бойынша 68,1% - Молдова сорты жоғары, ал Королева виноградников 57,8% төмен көрсеткіштер көрсетті. Жеміс шағының орташа салмағы бойынша Виерул-59 – 450г. жоғары және Алиготе сорты – 110г. төмен салмақты көрсетті. Шырынының қант мөлшеріне келетін болсақ жоғарғысы 20% - Мадлен мускатный, ал төмен көрсеткішті 18% бірнеше сорттар Молдова, Виерул-59 және Баян ширей анықталды. Шырынының қышқылдығы бойынша Алиготе – 7,4г/дм жоғары және Мадлен мускатный – 6,2г/дм төмен болды. Өнімділігі бойынша Молдова – 138,3ц/га жоғары, Алиготе – 95,2ц/га төмен көрсеткіштер болды.

ҚазЖжКШҒЗИ селекциясының сорттары ішінде қыстау шамасы бойынша 67,7% - Алмалы жоғары, ал Руфина сорты 64,7% төмен көрсеткіштер көрсетті. Жеміс шағының орташа салмағы бойынша Руфина – 220г. жоғары және Алмалы сорты – 135г. төмен

салмақты көрсетті. Шырынының қант мөлшеріне келетін болсақ жоғарғысы Самал - 22,6%, ал төмен көрсеткішті Руфина - 21% анықталды. Шырынының қышқылдығы бойынша Алмалы – 5,7г/дм жоғары және Руфина – 3,7г/дм төмен болды. Өнімділігі бойынша Алмалы – 127,5ц/га жоғары, Руфина – 83,1ц/га төмен көрсеткіштер болды.

ҚазЖжКШҒЗИ-ң көп жылдық жұмысының нәтижесімен Мемлекеттік сынаққа: асханалық жүзім сорттары - өнімділігімен, шоғының үлкендігі және әдемілігімен, ал техникалық сорттар - қара боялған шырынымен, ауруларға төзімділігімен ерекшеленетін бір қатар жаңа перспективті сорттар шығарылып, құжаттары толтырылып Мемлекеттік сортсынағына өткізілді. Ол сорттардың қысқаша сипаттамасы:

Жамиля – ертелі-орташа мерзімде пісетін асханалық сорт. Нимранг х Королева виноградников сорттарының буданынан алынған. Шоғының орташа салмағы 350 г. Жидегі үлкен, домалақ, ақшыл. өнімділігі 274 ц/га, шырынының қант мөлшері 19,6 %. Асханалық сорт ретінде балғын күйінде қолдануға беріледі.

Акдидар – орташа мерзімде пісетін асханалық сорт. Дружба х Алматинский ранний + Жемчуг Саба сорттарының буданынан алынған. Шоғының орташа салмағы 300 г. Жидегі үлкен, жұмыртқа тәріздес, түсі янтарь тәріздес. өнімділігі 220 ц/га, шырынының қант мөлшері 18,0 %.

Бакытнур – ертелі-орташа мерзімде пісетін асханалық сорт. Нимранг х Кардинал сорттарын будандастыру арқылы алынған сорт. Шоғының орташа салмағы 400 г. Жидегі ірі, жұмыртқа тәріздес, түсі алқызыл. өнімділігі 171 ц/га. Шырынының қант мөлшері 17,8 %. Асханалық сорт ретінде балғын күйінде қолдануға болады.

Руфина – орташа мерзімде пісетін техникалық сорт. Северный х Илийский сорттарын будандастырып алған. Шоғының орташа салмағы 220 г. Жидегінің көлемі орташа, жұмыртқа тәріздес, түсі қара көк. өнімділігі 140 ц/га, шырынының қант мөлшері 23 %. Шарап өндірісінде шырыны айқын қызыл түске боялған бояғыш виноматериал ретінде қолдануға болады.

Құралай –орташа мерзімде пісетін техникалық сорт. ВИР-1 х I-5/5 (Пино черный х Рислинг) сорттарының буданынан алынған. Шоғының орташа салмағы 180 г. Жидегі орташа көлемді, домалақ, түсі қара көк. Өнімділігі 180 ц/га, шырынының қант мөлшері 18,8 %. Техникалық сорт ретінде қызыл айқын боялған шырынымен шарап өндіруге беріледі.

Пайдаланылған әдебиеттер

1. Авидзба А.М. Экономика виноградарства Крыма: теория и практика функционирования / А.М. Авидзба, С.Г. Черемисина. – Ялта: Адонис, 2003. – 247 с.

2. Казыбаева С.Ж., Береснева Л.В., Баухан А. Улучшение сортимента винограда в Казахстане // Сборник материалов международной научно - практической конференции. ТОО «Юго- Западный научно- исследовательский институт животноводства и растениводства». Перспективы и пути развития промышленного ореховодства на юго казахстана 1июня 2017 г.- Шымкент. – С. 53-

3. Каирова Г.Н., Казыбаева С.Ж., Береснева Л.В., Состояние и перспективы развития виноградарства Казахстана // Международной научно – практическая конференция, «Пути повышения эффективности аграрной науки в условиях импортозамещения» посвященная 85- летию. Дагестанского гасударственного аграрного университета имени М.М. Джамбулатова 20 сентября 2017 года.г. Махачкала.

4. Казыбаева С.Ж., Кулжанов Ш.Н., Тажибаев Т.С. Перспективные сорта винограда Казахстанской селекции //CXXX Международная научно-практическая конференция молодой исследователь: вызовы и перспективы. Москва-2019, С.25-28

«ХАЛАЛ» ЕТ АЛУ ТЕХНОЛОГИЯСЫН МАТЕМТИКАЛЫҚ ТҰРҒЫДА ЗЕРДЕЛЕУ ӘДІСТЕРІ

Жумакуль Сейткадыровна Байзакова
техника ғылымдарының кандидаты, PhD доктор,
қауымдастырылған профессор
Email: Zhumakulb@mail.ru
Рысбаев Мейірбек студент ТМО-21-1к
mnurlanuly03@mail.ru
Қазақстан инженерлік-технологиялық университеті

Аннотация: В данной статье речь идет о том, что в некоторых населенных пунктах для малых или средних хозяйств не соответствуют стандартам места получения мяса и мясопродуктов и неправильно соблюдаются технологии убоя, а при проектировании производств по технологии получения мяса и мясопродуктов «Халал» способствует улучшению работы для малых хозяйств и помогает обеспечить население качественными видами мясопродуктов путем улучшения условий хозяйствующих субъектов.

Ключевые слова: мяса и мясопродуктов «Халал», проектировании производств, математический анализ

Annotation: In this article, it is noted that the places of meat and meat products collection for small or medium-sized farms in some localities do not meet the standards and do not observe the technology of slaughter, and the design of production facilities for the technology of meat and meat products" "Halal "" will help to improve the work for small farms and help to provide the population with high-quality types of meat products by improving the conditions of owners of farms.

Key words: meat and meat products "Halal", production design, mathematical analysis

Қазақстандағы шағын және орта кәсіпкерлік дамуындағы негізгі көрсеткіштердің бірі - оның мемлекеттің ЖІӨ-дегі үлесі. 2050 жылға қарай Қазақстан Республикасы шағын және орта кәсіпкерліктің жалпы қосылған құндағы үлесін 50%-ға дейін арттыруды жоспарлап отыр[1, 28].

Қазіргі таңда Қазақстан халқы ет және еттен алынатын өнім түрлерін тұтыну көлемі жағынан өзге ТМД елдеріне қарағанда анағұрлым жоғарыда тұрғанымен де, дамыған елдердегі адам басына жылына келетін 87 кг етке қарағанда пайдалануы төмен (орташа жан басына шаққанда 44 кг). Халықтың ет және ет өнімдерін төмен тұтынуының себептері:

- кейбір мал сою орындарының стандартқа сәйкес келмеуі;
- мал сою, өнімдерін өңдеу және сақтау технологиясының дұрыс орындалмауы;
- ет және ет өнімдері қауіпсізідгінің дәстүрлі бақылау HAACCP жүйесіне (Hazard Analysis and Critical Control Points - ең үлкен қауіпсіздікті қамтамасыз ету жүйесі) және стандартқа сай келмеуі.

Көп жағдайда елді мекендердегі шағын, немесе орта шаруашылықтар үшін ет және ет өнімдерін алу мақсатындағы мал түрлерін сою орындары мен мал сою технологиясының дұрыс қадағаланбайтыны салдарынан - сапасы төмен өнім түрлерін дайындауға әкеліп соғатыны, халықтың ет өніміне деген қызығушылығын жоғалтады. Осы себептерге сәйкес дүкен сөрелерінде сатылатын еттен алынатын кейбір өнім

түрлерінің дәмсіздігі мен сапасының төмендігі (оның ішінде әсіресе шұжық өнімдері) салдарынан халықтың пайдалану деңгейін азайтуы өзекті мәселені туындатып отыр.

«Халал» ет және ет өнімдерін алу мақсатында мал сою және сақтау технологиясы мен ондағы жұмыс процестерін жетілдіру принциптері мал өнімі сапасының жоғары болуымен байланысты.

Әр түрлі маркалы арнаулы машиналарды сынаудың негіздеріне сүйене отырып, Бүкілодақтық ет өнеркәсібі ғылыми-зерттеу институты тасылатын малдың әрбір 100 кг тірі салмағына орта есеппен 0,4 шаршы метр алаң болу керектігін ұсынады. Жылдамдық орта есеппен 31 км/сағат. Жол, ауа райы, тағы басқа жағдайларға байланысты жылдамдық 16-55 км/сағат аралығында ауытқып отыруы мүмкін. Машинаға тиеу және оларды тасу кезінде малдың жарақаттанып қалмауын қадағалап отыру қажет [2, 12].

Ет өндіру орындарында қабылданған малды союға әзірлеу үшін алғашында сұрыпталынады, әртүрлі тексеруден өткізіледі, таразыға тартылғаннан кейін жасына, жынысына байланысты арнайы алаңдарға орналастырылады. Мұнда малды ұстау мерзімі екі тәуліктен аспауы керек. Малдың тынығуы кезінде әр түліктің түріне қарай азық беру мерзімі тоқтатылып, тек суарылады. Ірі қара, қой-ешкі –24 сағат, шошқа -12 сағат, бұзаулар - 6 сағатқа дейін тынығулары қажет. Ал алынатын өнімге байланысты құстарды есеңгірету алдында бөлінген ұшалар үшін – 4...5 сағат, жартылай бөлінген ұшалар үшін – 6...8 сағатқа дейін азық берілмейді. Союға екі-үш сағат қалғанда малға су беруді де тоқтатады.

«Халал» ет және ет өнімдерін алу мақсатында малды сою алдындағы тынықтырудан бастап, таңбаланғанға дейінгі ет және ет өнімдерінің санитарлық жай-күйі ұшаның бактериялық ластану дәрежесі неғұрлым төмен болса, соғұрлым жоғары сапалы ет өнімдері өндіріледі.

Әрбір кішігірім және орта шаруашылықтың мал сою, ұшаны өңдеу және ет өнімдерін алудағы өндіріс орындарының жобалауы 1- суретте көрсетілген. Негізгі өндіріс орындарын жобалау барысында жел өтінің жылжу және жыл маусымына қарай өзгеру бағыты ескеріледі [2, 28].

Келесі 1 -кестеде жұмыс орындарының жалпы ұзындығы берілген.

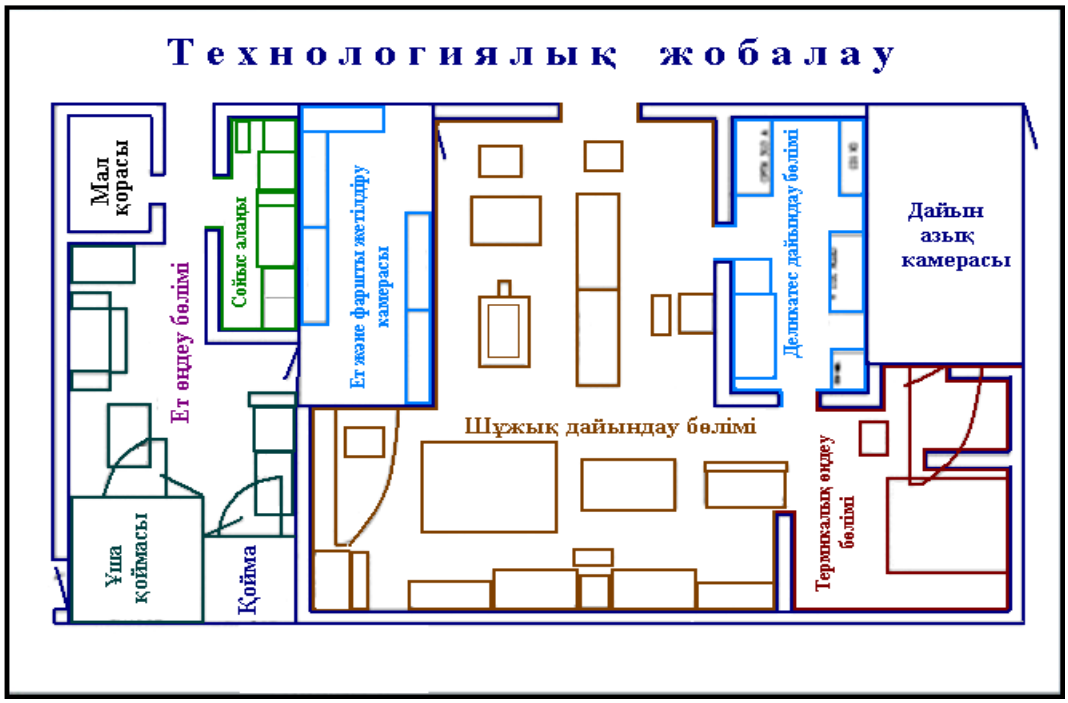

Сурет 1. «Халал» ет және ет өнімдерін алу технологиясындағы өндіріс орындарын жобалау сұлбасы

Кесте 1. Мал сою және ұшаны өңдеу желіне қажетті жұмыс орындарының жалпы ұзындығы

№ . н	Жұмыс орнының аты	Жұмыс орындары учаскелерінің, ұзындығы, м			
		Ірі қара малдар үшін		Шошқалар үшін	
		1 жұмыс орны	1 бас малға арналған	1 жұмыс орны	1 басқа арналған
	2	3	4	5	6
.	Есеңгіретілген малды асқыш конвейерге ілу орны	4,0…5,0	–	1,5	–
.	Қасапшының жұмыс орны	1,6	–	1,6	–
.	Қан ағызу жолының орны	–	1,0	–	0,6
.	Басынан ажырату учаскесі	1,6	–	1,6	–
.	Ветеринарлық тексеру учаскесі	1,6…2,0	–	1,6…2,0	–
	Терісін қолмен іреу учаскесі	1,6	–	1,6	–

.					
.	Ұшаны келесі конвейерге ілу алдындағы дайындық учаскесі	–	1,0	–	–
.	Ұшаны келесі конвейерге ілу учаскесі	2,0	–	0,9	–
.	Ұшаны іш құрылысынан ажырату алдындағы дайындық	–	1,0	–	0,6
	2	3	4	5	6
0.	Кеуде сүйектерін аралау учаскесі	1,0	–	–	–
	Ұшаны іш құрылысынан ажырату, тексеру орны	1,6	–	1,6	–
1.	Ұшаны арамен бөлу учаскесі	1,0	–	–	–
2.	Ұшаны ветеринарлық-санитарлық тексеру учаскесі	2,5…3,0	–	2,0…2,5	–
3.	Ұшаның төменгі және жоғарғы жақтарын тазалау учаскесі	1,6	–	1,6	–
4.	Ұшаны таңбалау учаскесі	1,6	–	1,6	–
5.	Ұшаны таразылау учаскесі	–	1,0	–	0,6
6.	Ұшаны мұздатқышқа жіберу алдындағы ілгішке ілу учаскесі	1,5	–	1,5	–
7.	Ұшаны қаңқаларға ілу учаскесі	–	–	–	1,0

Құрылыс алаңдарын максималды индустриализациялау үшін бірыңғайлау мақсатында мынадай құрылыс материалдарының өлшемдерін пайдаланады: бір қабатты ғимараттар үшін 60х24, 60х48, 60х144, 72х24, 72х48, 72х72, 72х144 м, колонна торлары 6х6, 6х12, 12х18 м, ғимарат ені 72 и 144 м; ғимарат биіктігі (еденнен бастап төбедегі трекке дейін) ғимарат ені 24 м - 4,8 м, қалған кезде - 4,8; 5,4; 6; 7,2 м [3, 89].

Мысалы цехтың қуатын есептеуде жалпы және қосалқы орын-жайлардың ауданы мына формула бойынша есептеледі, F, м^2

$$F = A \cdot d, \qquad (1)$$

мұндағы A - цех қуаты, бас/аусым; d - ауданның үлестік нормасы, м²/т.

$$F = 100 \cdot 3{,}5 = 350 \text{ м}^2.$$

Мал сою алдындағы алаң, (F, м^2):

$$F = \frac{A \cdot k \cdot \tau}{T}, \qquad (2)$$

мұдағы *A* - цехтың ауысымдық қуаты, басс; *k* - бір басқа арналған алаң нормасы, м^2 (ІҚМ үшін -2,5 м^2); τ - малдың қорада болу ұзақтығы, сағ; Т - аусым ұзақтығы, сағ .

F= (100·2,5·12)/8=375 м^2.

Мал сою және ұшаны өңдеу алаңы, F, м^2:

$$F = A \cdot b, \qquad (3)$$

мұндағы *A* - цех қуаты, бас/аусым; *b* - ауданның үлестік нормасы, м²/т. (ІҚМ үшін - 1,15 м^2 /бас).

F = 100·1,15 = 115 м^2.

Сақтау қоймаларының ауданы жалпы жұмыс алаңының 20% - ын алады:

840·0,20 = 168 м^2.

Бастапқы өңдеу цехындағы негізгі есеп конвейерлік, конвейерлік емес немесе жартылай конвейерлік болуы мүмкін аспалы жолдардың ұзындығын есептеуде конвейерлі жолдардың учаскелері (L, м) мынадай формула бойынша есептеледі, L, м:

$$L = \frac{A \cdot l \cdot \tau}{T \cdot 60}, \qquad (4)$$

мұндағы А - мал саны бойынша аусымдық өнімділік; *l* - конвейерге ілінген ұшалар арасындағы қашықтық; t - минутпен есептегендегі процестің (операцияның) ұзақтығы; Т - сағатпен есеептегендегі ауысым ұзақтығы. ІҚМ үшін ілінген ұшалар арасындағы қашықтық 1,8 м. ІҚМ қансыздандыру ұзақтығы 8 - 10 мин, t

$$L = \frac{100 \cdot 1{,}8 \cdot 8}{8 \cdot 60} = 3 саг.$$

Таразыға беруге арналған конвейерлік жолдың ұзындығы, таразыда өлшеу, ары қарай сырғыту тасымалдау ұзындықтары мына формула бойынша анықталады:

$$L = l \cdot n + 3{,}3,$$

мұндағы *l* - ІҚМ ұшалары арасындағы қашықтық, м; n - жұмыскерлер саны.

L = 1,8·1 + 3,3 = 5,1 м.

Малды бастапқы өңдеуге арналған конвейерсіз жолдың ұзындығы мына формула бойынша анықталады:

$$L = \Sigma\, l \cdot n, \qquad (5)$$

мұндағы l - әрбір жұмыс орнының ұзындығы, n - жұмыс орнының саны.

$$L=5+4+5,4+1,5+5,1 = 21 \text{ м.}$$

Конвейердің жалпы ұзындығы:

$$4,2 + 21 = 25,2 \text{ м.}$$

Қорытындылай келе «Халал» ет және ет өнімдерін алу технологиясындағы өндіріс орындарын жобалау барысында шағын шаруашылықтар үшін жұмыстарын жақсартуға септігін тигізеді және шаруашылық иелеріндегі жағдайды жақсарту арқылы халықты сапалы ет өнімі түрлерімен қамтамасыз етуге көмектеседі деп ойлаймыз.

Пайдаланған әдебиеттер:

1. 2019 жылдың бірінші жартысына есеп – Атамекен. /

2. https://atameken.kz/uploads/content/files/2019%20жылдың%20бірінші%20жартысына%20есеп.pdf.

3. Байзақова Ж.С. Мал шаруашылығы өнімдерін өңдеу және қайта өңдеу технологиялары мен машиналары оқулық. - Алматы: «Айтұмар» баспасы, 2018 ж., - 423 бет.

4. «Мал өнімдерін қайта өңдеу машиналары мен аппараттары», Байзақова Ж.С. Атыханов А.К., Оқулық. - Алматы: ҚазҰАУ. 2010 ж. 319 бет

МАЛ ЖӘНЕ ҚҰСТЫ СОЮ ТЕХНОЛОГИЯСЫН ЖЕТІЛДІРУ САЛАСЫ

Жумакуль Сейткадыровна Байзакова
техника ғылымдарының кандидаты, PhD доктор,
қауымдастырылған профессор
Email: Zhumakulb@mail.ru
Қадылбек Дархан студент ТМО-21-2к
darkhan.ayanov@mail.ru
Қазақстан инженерлік-технологиялық университеті

Аннотация: В этой статье говорится о том, что для получения высококачественных мяса и мясных продуктов при подготовке к убою и первичной обработке туши животных и птиц, необходимо следить за тем, чтобы все выполняемые работы выполнялись по технологическому методу.

Ключевые слова: убой скота и птиц, технология, метод, расчеты.

Annotation: This article says that in order to obtain high-quality meat and meat products in preparation for slaughter and primary processing of carcasses of animals and birds, it is

necessary to ensure that all work performed is carried out according to the technological method.

Key words: slaughter of livestock and birds, technology, method, calculations.

Заманауи технологиялар - өнім сапасына байланысты ауыл шаруашылығы өнімдерін өңдеп, өндіретін кәсіпорындар жұмысын жоғары деңгейге қойып, оның тиімділігі мен пайдасын өсіріп, қоршаған ортаны қорғап және көп пайда алу жағын қамтамасыз етуі тиіс.

Қабылданған малдар мен құстарды союға дайындау, сою және ұшаны алғашқы өңдеуден өткізу кезіндегі барлық орындалатын жұмыстардың технологиялық әдіс бойынша атқарылуын қадағалау және осы технологиялық операцияларды орындайтын қондырғылар, машиналар, аппараттар мен жабдықтардың жұмысын жақсарту ол малдан алынатын ет пен ет өнімдері сапасының жақсаруына септігін тигізеді.

Сойысқа әзірленген малды сою алдындағы күту және санитарлық бақылаудан өткізу әдісі бойынша тынығу кезінде әр түліктің түріне қарай азық беру мерзімі тоқтатылып, тек суарылады. Ірі қара, қой-ешкі - 24 сағат, шошқа - 12 сағат, бұзаулар - 6 сағатқа дейін тынығулары қажет [1, 12].

Ет өндіру орындарында қабылданған мал мен құсты союға әзірлеу үшін алғашында мал мен құс сұрыпталынады, әртүрлі тексеруден өткізіледі, таразыға тартылғаннан кейін жасына, жынысына байланысты арнайы алаңдарға орналастырылады. Мұнда малды ұстау мерзімі екі тәуліктен, ал құсты ұстау жарты тәуліктен аспауы керек. Тыныктырылып болған соң одан әрі қарай мал мен құсты союдың технологиялық әдістері бойынша келесі жұмыстар жүргізіледі.

Ірі қара малды сою мен ұшаны алғаш өңдеуден өткізу технологиясы (1 - сурет): ветеринарлық-санитарлық бақылаудан өткен ірі қара мал есеңгіретіліп, бірден қанын ағызу, терісін сыпыру, іш құрылысынан ажырату, ұшаны құрғақ және ылғалды тазалау, ұшаны екіге немесе төртке бөлу, ветеринарлық сараптаудан өткізу арқылы таңбалау, ұшаны жетілдіру мақсатында уақытша салқындатқыш камераларда ұстау және мұздатқышқа қарай жіберу.

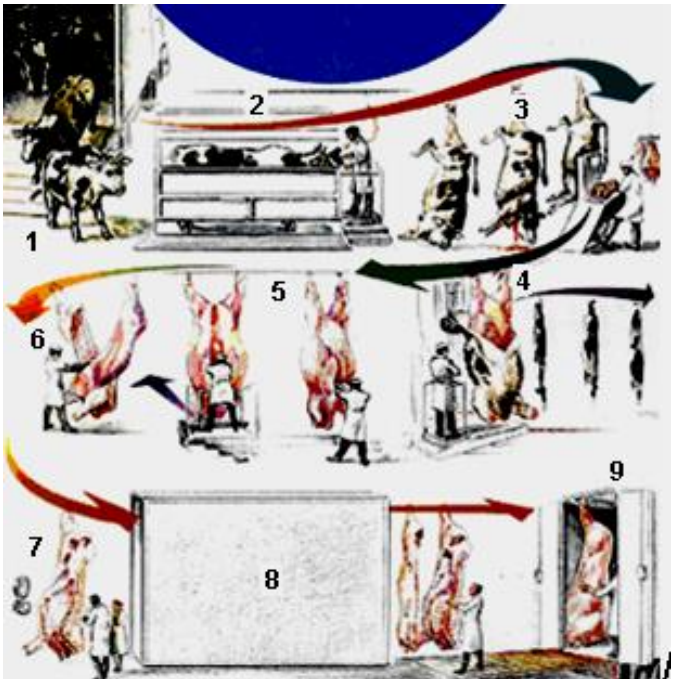

Сурет 1. Ірі қара малды сою және ұшаны алғаш өңдеу технологиясы:
1 - санитарлық тазалаудан өту жолы; 2 - есеңгірету; 3 - мал қанын ағызу; 4 - терісін сыпыру; 5 - іш құрылысынан ажырату және ұшаны тазалау; 6 - ұшаны екіге бөлу;

7 - ұшаны ветеринарлық сараптаудан өткізу және таңбалау; 8 - уақытша салқындатқышта жетілдіру; 9 - мұздатқышта сақтау.

Малды сою алдындағы тыныктырудан бастап, таңбаланғанға дейінгі ет және ет өнімдерінің санитарлық жай-күйі - ұшаның бактериялық ластану дәрежесімен анықталынады. Яғни, ластану дәрежесі неғұрлым төмен болса, соғұрлым жоғары сапалы ет өнімдері өндіріледі. Ұшаның әртүрлі микроорганизмдермен ластанбауы үшін осы микроорганизмдердің етке таралуын зерттеу барысында малды тірі кезінен бастап толықтай тексеруден өткізу қажет. Қызмет жасап жүрген жұмыскерлер өздеріне де тазалық бақылауларын өне бойына жүргізіп отыруы керек және дені сау жұмысшы ғана қызмет жасай алады .

Құс фабрикалары мен құс комбинаттарында құсты сою мен өңдеу негізінен механикаландырылған желілер арқылы жүзеге асырылады. Құс фабрикалары мен құс комбинаттары үшін құстарды өңдеуге арналған бірыңғай жартылай автоматты жүйелер орнатылады. Құстардың асқазаны тазалану үшін сояр алдындағы тыныктырудан өткізеді. Бұл кезде оған тек қана су мен әлсіреткіш зат 2% глаубер тұзының ерітіндісі беріледі.

Құс сою және өңдеу технологиялық желісі (2 - сурет): сойылуға дайындалған құсты тексеруден өткізу арқылы қабылдау, конвейерге ілу, есеңгірету, қанын ағызу, жидіту, жүнін жұлу, мойыны мен басынан ажырату, іш құрылысын алу, ұшаны бөлу, жеке-жеке буып орау, кейбір ұша категориясына қарай тұтас ұшаны орау, іш құрылысын орау, сақтау камераларына жіберу.

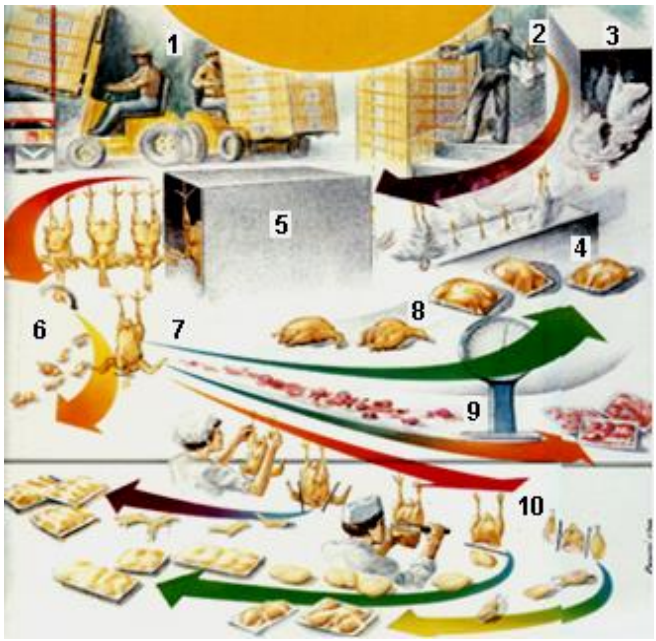

Сурет 2. Құс сою және ұшасын өңдеудің технологиялық сұлбасы:

1 - қабылдау және түсіру; 2 - шынжырлы конвейерге ілу; 3 - есеңгірету және қанын ағызу; 4 - жидіту; 5 - жүнін жұлу; 6 - ұшаны мойны мен басынан

ажырату; 7 - іш құрылысынан ажырату; 8 - тұтас ұшаларды орау;

9 - іш құрылысын орау; 10 - ұшаны бөлу және жеке-жеке буып-түю.

Құстарды есеңгірету және қайта өңдеу цехы бөлмелерінің көлемі ондағы орналасқан технологиялық қондырғылар желісінің өнімділігіне байланысты.

Мал сою орындары мен ет өнеркәсібінің технологиялық қондырғылары және жабдықтары бірнеше топтарға бөлінеді:

- аспалы жолдар мен конвейерлер және оларға қызмет көрсету жабдықтары;
- едендік қозғалмалы (мысалы арбаша) және тұрақты көтеру-тасымалдау жабдықтары.

Аспалы жолдар технологиялық ағынның топтасу тәсілі болып табылады. Ол - өнімді есептеу процесіндегі өнімнің берілісіне және ауыр жүктерді цехаралық тасымалдауға негізделген.

Аспалы жолдардың жіктелімі:

- салмақ түсу бойынша аспалы жолдар механикалық салмақпен конвейерлі, немесе механикалық салмақсыз - конвейерсіз;
- орналасуы бойынша аспалы жолдар жазықтықты (тік, көлденең, көлбеу) және кеңістікті;
- салмақ құрылымының түрі бойынша аспалы жолдар шынжырлы, арқанды шнекті және штангілі;
- қозғалыс түрі бойынша аспалы жолдар үзіліссіз және үзілісті қозғалыста болады;
- жүк көтеретін бөлігінің құрылымы бойынша ілгекті және бекітілген ілгекті;
- жүкке конвейерлі шынжырдан қозғалыс беру түрі бойынша итергіш және жүк тасымалдағыш;
- жетек түрі бойынша электрлі, гидравликалы және пневматикалы;
- жетек саны бойынша бір жетекті, көп жетекті және топты жетекті;
- орналасуы бойынша малдың бір түрін қайта өңдеуге арналған қарапайым аспалы жолдар және бірнеше түрін қайта өңдеуге арналған әмбебап аспалы жолдар [2].

Мал сою және ұшаны сақтау кәсіпорны цехына байланысты мал сою және ұшаны өңдеу шикізаттарының есебінде барлық сойылатын мал санын анықтау, әр малдан шығатын орташа ет, сүйектің шамасы тірі салмағымен алынады. Мал сою және ұшасын өңдеу жұмыстарында ұша массасын анықтау керек. Өйткені мал сою және ұшасын өңдеу орындарындағы еңбектің тиімділгі сойылатын мал түрлеріне де байланысты.

Бұл жерде ұша массасын ($M_у$, кг) анықтау есебінің формуласы:

$$M_у = M_т \cdot Z /100, \qquad (1)$$

мұндағы $M_т$ - тірі салмағы, кг; Z - тірі салмағына қатысты шығымы, %

$$M_у = 500 \cdot 65 /100 = 325 кг ,$$

Аусымына қажетті сойылатын мал басы саны есебінің формуласы (A, бас):

$$A = Q / M_у, \qquad (2)$$

мұндағы Q – сойылатын мал басына қатысты сменасына ет өндіру кәсіпорны қуаты, кг/смена.

$$A=32400/\ 325= 9{,}96 = 100 \text{ бас},$$

$$M_у = 500\cdot100\cdot65\ /100= 32500 \text{ кг}.$$

Ішек, май, азықтық және техникалық өнімдер, теріні консервілеу, мал қанын, қылшығын, жүнін өңдеу, сол сияқты мұздатқыштар шикізаттарына қатысты есептер, өңделінетін цехтарда сменасына келіп түсетін шикізаттарға байланысты алынады.

Бір мал басына ($M_б$, кг) қатысты шикізат саны келесі формула арқылы анықталынады:

$$M_б = 500\cdot Z/100 \qquad (3)$$

$$M_б = 500\cdot330/100 = 1650 \text{ кг}.$$

Мына формула арқылы цехқа сменасына келіп түсетін шикізат ($M_ш$, кг), анықталынады [3, 32]:

$$M_ш = A\cdot M_т\cdot Z/100 \qquad (4)$$

$$M_ш = 10\cdot500\cdot330/100= 16500 \text{ кг}.$$

Қоршаған ортаны қорғау саласы мақсатында пайдаланған суды дезинфекциялау-тазалау ерітінділерімен жабдықталған орындар және карантинді оқшаулағыш, санитарлы сойыс алаңы болуы керек [3, 56].

Қорытындылай келе малдан алынатын әртүрлі өнімдерді өңдеу технологиясы бойынша кәсіпорындарына қойылатын талаптарға мыналар жатады - техникалық жабдықталуы күшті, қажетті технологиясы және білікті жұмысшылары мен қызметкерлері бар өндіріс орындары болуы. Орындалатын технологиялық операциялардың және пайдалануға беру шарттарына сәйкес орындар жұмыс атқарылатын аймақтарға топтастырылуы тиіс.

Пайдаланған әдебиеттер:

1. Байзақова Ж.С. Мал шаруашылығы өнімдерін өңдеу және қайта өңдеу технологиялары мен машиналары оқулық. - Алматы: «Айтұмар» баспасы, 2018 ж., - 423 бет.
2. Атыханов А.Қ., Байзақова Ж.С., Чингенжинова Ж.С. Ет өңдеу технологиялық қондырғылары мен жабдықтары, электронды оқулық. – Алматы: ҚазҰАУ, 2012 ж., 56,5 Мб.
3. Курочкин А. А. Основы расчета и конструирования машин и аппаратов перерабатывающих производств: учебник / А. А. Курочкин, В. М. Зимняков. М.: КолосС, 2012. - 320 с.

«ИННОВАЦИОННЫЙ ПОДХОД В РЕШЕНИИ ПРОБЛЕМЫ ЗАГРЯЗНЕНИЯ ВОЗДУХА»

Оразов Асылбек студент 2 курса КазИТУ
Научный руководитель: Барменкулова Б.

Аннотация: Статистика департаментінің соңғы ақпараттарына сәйкес, өткен жылы зиянды шығарындылар деңгейі 2,5% өсті және бұл тек қалалық кәсіпорындардан. Экологтардың айтуынша, ластанудың негізгі үлесі көліктерден, және олардың саны тек өсіп келеді. Қазіргі кезде Алматыда зиянды шығарындылардың мөлшері 12,5 мың тоннаға артты. Бүгінде бір Алматының тұрғынына сегіз киллограмм зиянды зат келеді. Мақалада екі еселенген сүзу әдісін қолданып, осы мәселені шешудің бір мүмкіндігі қарастырылған.

Annotation: According to the latest information from the Department of Statistics, over the past year, the level of harmful emissions increased by almost 2.5%, and this is only from urban enterprises. According to environmentalists, the main share of pollution occurs in vehicles, the number of which continues to grow. The amount of harmful emissions in Almaty has increased by almost 12.5 thousand tons. Today, one resident of Almaty accounts for eight kilograms of harmful substances. The article discusses one of the possible solutions to this problem using the double filtering method.

Ключевые слова: Очиститель воздуха, фильтр, ротор, муфта, редуктор, шкив, атмосфера, загрязнение воздуха, двойная фильтрация.

Экология г. Алматы сегодня и завтра. Перспективы применения «Эко – 1».

Что представляет собой современный город Алматы. Это – огромный мегаполис с миллионным населением. Ежедневно в город въезжает и выезжает большое количество автомашин, которые едут с разных областей и районов Казахстана, даже не включая количество автомашин в самом городе. Кроме всего этого, в городе расположены три Тепло Энерго Централи(ТЭЦ) в разных районах города.

Если посмотреть на город с расстояния нескольких километров, то можно увидеть город утопающий в густой, серой мгле. Когда едешь по ночному городу, то хорошо видно, особенно в освещенных местах вдоль дороги, как густой, черный дым низко нависает над городом.

Исходя из всего этого, мое изобретение «**ЭКО-1»**, которое можно установить на платформе автомашины «Камаз» может оказать значительную помощь по очистке города от вредных выбросов. В отличие от стационарных очистителей, которые были изобретены в Японии и сейчас применяются на практике, «**ЭКО-1»** может на небольшой скорости передвигаться по городу собирая нависшую дымную пелену и пропуская через фильтра грубой и тонкой очисток, а также собирая тяжелый мусор в отдельном бункере, выпускать очищенный воздух. Изобретение само по себе проста в эксплуатации и не требует больших финансовых затрат. Приводится в движение от автомашины или стационарного генератора.

Министр экологии, геологии и природных ресурсов Магзум Мирзагалиев отметил, что качество атмосферного воздуха и низкий уровень переработки твердых бытовых отходов являются первоочередными в экологической повестке. Растут объемы выбросов в атмосферу: в 2020 году они составили 2,57 млн тонн, что больше, чем в 2019 году (2,51 млн тонн). [1]

1 Краткое описание передвижного очистителя воздуха ЭКО-1

Передвижной очиститель воздуха **ЭКО-1** устанавливается на платформе автомашины «Камаз» и представляет из себя следующее:

1.Конусный корпус под углом 20°-25°, продлевающийся цилиндрической формой, диаметром 40-50 см изготовленный (отлитый) из алюминиевого сплава, толщиной 1.5-2 мм. Высота цилиндра, составляющая 120-150 см насаживается на металлический цилиндрический корпус, который является основой всей установки. Диаметр входного отверстия конуса составляет около 2 метров, закрытых металлической мелкой сеткой (на случай попадания чужеродного материала). Высота установки зависит от высоты нижних кромок мостов.

2.Основание установки крепится к платформе в четырех или в пяти точках анкерными болтами (по два анкерных болта с бугелями в каждой точке).

3.Очиститель имеет два фильтра:

а) Фильтр грубой очистки

б) Фильтр тонкой очистки

Фильтр грубой очистки представляет из себя металлический корпус цилиндрической формы обтянутый с обеих сторон тонкой металлической сеткой, середина которой наполнена металлической стружкой.

Фильтр грубой очистки может быть съемным на случай загрязнения или же подвижным (гидравлическое встряхивание) рис. 1.

Фильтр тонкой очистки состоит из полого металлического корпуса (в виде урны) с двойной стенкой обтянутой мелкой металлической сеткой, по среди которого находится спрессованный активированный уголь. Фильтр тонкой очистки тоже является съемным(для периодической очистки от накопившейся сажи).

4.Нагнетательная камера состоит:

1) Из двух круглых лопастей из твердого пластика диаметром около 100 см, вращающихся асинхронно.

2) Лопасти приводятся в движение через два малых шкива расположенных в нижней части лопастей и соединенных с большим шкивом, который насажен на выход трехступенчатого повышающего редуктора ременной передачей. Трехступенчатый редуктор в свою очередь приводится в движение через карданный вал от двигателя самого автомобиля или от стационарного генератора.

Верхняя часть крышки нагнетательной камеры сделана из цельного металлического листа толщиной 2 мм, предварительно высверленными отверстиями для валов и крепежных болтов. Крепежные болты в количестве 16 штук, расположены по всему периметру крышки(верхней части) нагнетательной камеры. Верхний подшипник с сальником крепится к верхней части закрытой чугунной крышкой, а нижний подшипник сквозной чугунной крышкой. Прокладка между корпусом и верхней частью крышки изготовлена из резинового материала.

Устройство бункера – накопителя. Бункер – накопитель предназначен для сбора тяжелого мусора в специальном мешке находящемся внутри бункера. Бункер закрыт герметичной крышкой. Мешок

для мусора по мере наполнения вынимается через герметичную крышку для замены.

2 Принцип работы ЭКО-1

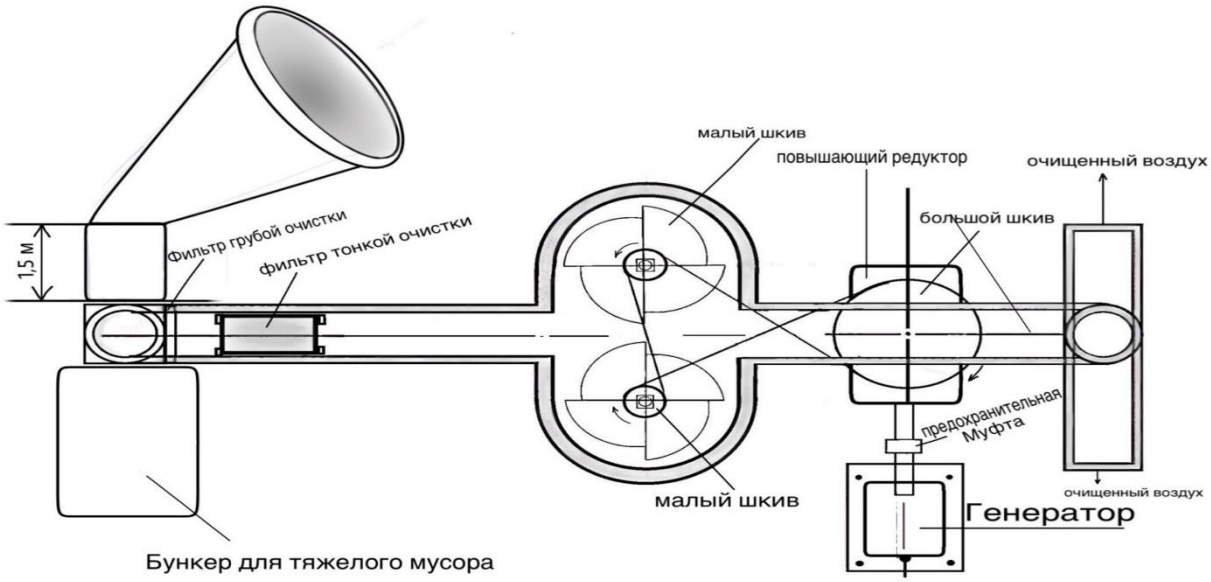

Как раннее говорилось, установка **ЭКО-1** приводится в действие от стационарного генератора или от двигателя автомашины «КАМАЗ» через карданный вал с

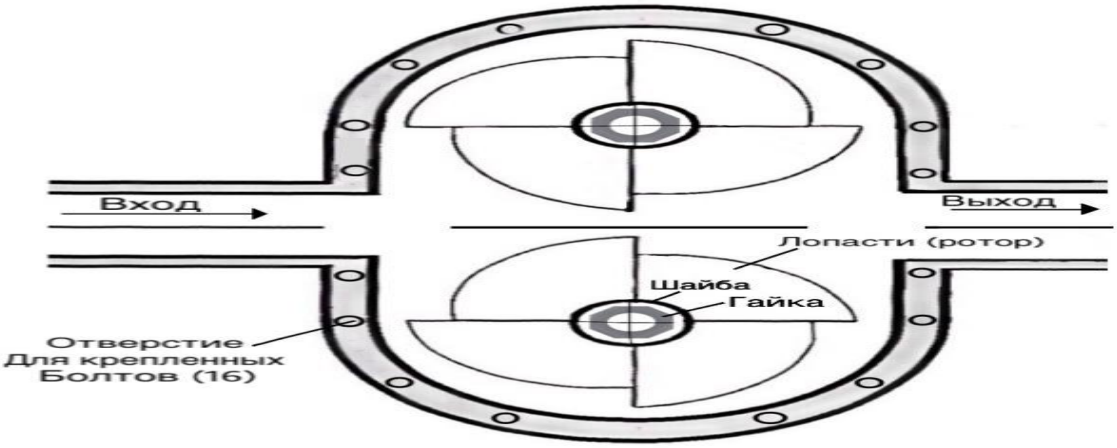

предохранительной муфтой, подсоединенной к трехступенчатому (повышающему) редуктору на выходе которого установлен (насажен на шпонку) на большой шкив, который приводит в движение два малых шкива, которые расположены на валах, нижних частях асинхронно вращающихся лопастей (роторов).Автомашина «КАМАЗ» продвигаясь на небольшой скорости 10-15км/час может через трехступенчатый редуктор дать большому шкиву высокие обороты. Большой шкив в свою очередь через ременную передачу даёт ещё больше оборотов двум малым шкивам, приводящим в движение лопасти(роторы), которые могут всасывать огромное количества загрязненного воздуха через фильтра грубой и тонкой очисток, выпуская очищенный воздух.

Установку **ЭКО-1** лучше использовать в ночное время суток для свободного передвижения, так как он работает на малых скоростях, для эффективного сбора загрязненного воздуха.

Ременная передача (рис. 1) состоит из трех шкивов, закрепленных на валах, и ремня, охватывающего шкивы. Нагрузка передается силами трения, возникающими между шкивами и ремнем вследствие его натяжения.

Ременные передачи по сравнению с другими типами передач обладают рядом преимуществ, среди которых можно выделить следующие: возможность передачи

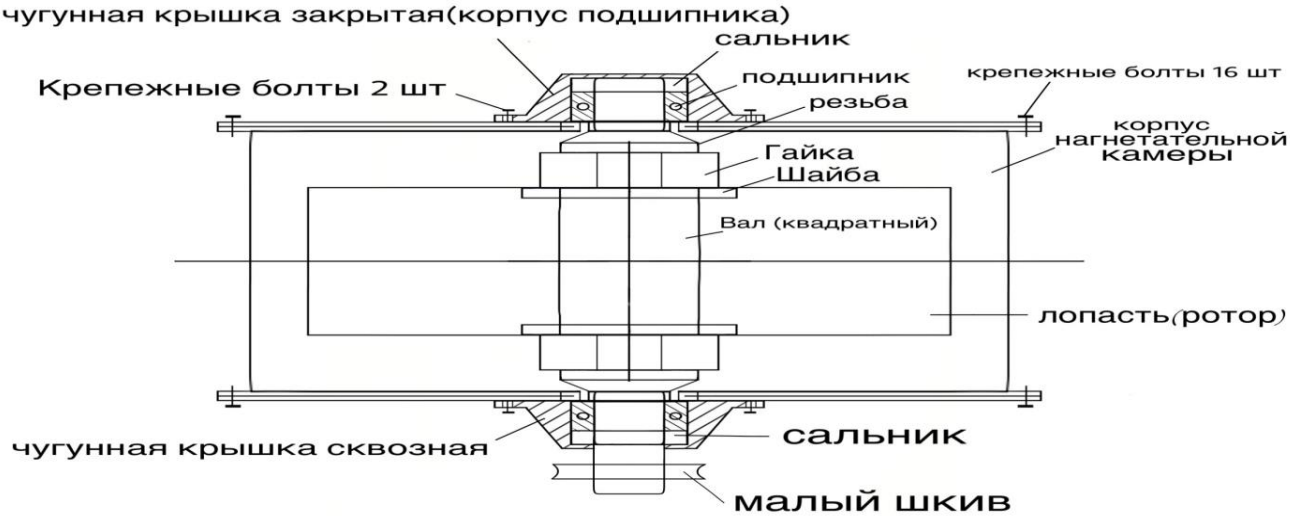

крутящих моментов на значительные расстояния, плавность и бесшумность работы; высокие скорости; предохранение механизмов от резких колебаний нагрузки вследствие упругости ремня; предохранение механизмов от перегрузки за счет возможного проскальзывания ремня; простота конструкции и эксплуатации.

Ременные передачи применяют преимущественно в тех случаях, когда по условиям конструкции валы расположены на значительных расстояниях или высокие скорости не позволяют применять другие виды передач. Ременную передачу устанавливают в комбинацию с зубчатой передачей на быстроходную ступень как менее нагруженную.

Подшипники скольжения служат для соединения валов и вращающихся осей с корпусом. Особенно широкое распространение подшипники скольжения получили для быстровращающихся валов – в сепараторах, центрифугах, газовых турбинах и в нашем случае на асинхронно вращающихся лопастях.

Вал. Особенность вала заключается в том, что он в соединении с ротором имеет квадратную форму, а остальная часть цилиндрическая (круглая).

Муфта. Муфтами называют устройства, предназначенные для соединения и передачи вращения между валами совместно работающих элементов машины (двигатель – передача – исполнительный механизм). Валы большей частью расположены так, что геометрическая ось одного составляет продолжение геометрической оси другого вала.

В заключение хотелось бы сказать, что это изобретение является первой в своем роде передвижной установкой, которой нет аналога, не сложной по устройству и эффективной при работе, и если примут во внимание и окажут помощь при создании и лабораторном испытаний, а также в практическом использовании. Так как «Эко – 1» нуждается во многих доработках, возможны дальнейшие усовершенствованные модели, таких как «Эко – 2», «Эко – 3» и так далее.

Сейчас во многих станах мира ученые задумываются о проблемах экологии, находятся в поисках решении этих проблем, поэтому эти страны могут заинтересоваться этим изобретением.

Список использованной литературы

1. Запись встречи заседания Клуба молодых экспертов при Сенате под председательством Спикера Маулена Ашимбаева.
https://www.atmosfera-almaty.kz/ru/news/467/

2. Тимофеев Геннадий Александрович, Мусатов Александр Константинович «Теория механизмов и механика машин», Издательство МГТУ им. Н.Э.Баумана, 2017 г. 568 стр.

3. Иванова А. А. «Основы Механики» 2013 год.

4. Отчет Департамента статистики. https://stat.gov.kz/region/268020?lang=ru

"ЕЛ ТІРЕГІ - ТӘРБИЕЛІ ЖАСТАР" ТАҚЫРЫБЫНДАҒЫ АУДИТОРИЯЛЫҚ САБАҚТА СЫНЫ ТҰРҒЫДАН ОЙЛАУ, СӨЙЛЕУ ДАҒДЫСЫН ҚАЛЫПТАСТЫРУ

Кульманова М.Н. Магистр, аға оқытушы
Абылай хан атындағы ҚазХҚжӘТУ

Аннотация. В данной работе рассматриваются методы обучения студентов, через логического мышления.

Annotation. This article considers the methods of studing students, through logical thought.

Адам баласы өзін-өзі тану арқылы кемеліне жетеді. Жетістіктерге жетудің ең алғашқы қадамы ата-анадан басталса, келесі қадам тәрбиелі де, сапалы білім беретін оқытушы қауымның құзіретінде.

«Қазақстан Республикасының 2011-2020 жылдарға арналған білім беруді дамытудың мемлекеттік бағдарламасының «Тәрбие жұмысы және жастар саясаты» тақырыбы және Қазақстан Республикасы жоғары блім беру мемлекеттік стандартының тұжырымдамасында «Білім беру жүйесінің стратегиялық мақсаты – мемлекеттің әлеуметтік және кәсіптік проблемаларын өз бетінше тұжырымдай отырып, іс жүзінде шеше алатын жоғары білімді әрі бәсекеге қабілетті шығармашыл тұлғаны қалыптастыруға неғұрлым қолайлы жағдай жасау болып табылады.

ЖОО-да студенттердің іс-әрекетін ұйымдастыруға және білімін жетілдіріп, қабілетін дамыту мақсатын оқытушы мен студент арасында төмендегідей жұмыстар іске асады:

- Оқытушының студентпен жұмысы;
- Студенттің оқытушының басшылығымен жүргізілетін өз бетінше жұмысы;
- Оқытушының студентпен жұмысы» [1, 25].

СОЖӨЖ жұмыстарында студенттердің сыни тұрғыдан ойлауын қалыптастыруға бағытталған оқыту – ол өз бетінше шығармашылық тұрғыдан ойлай алатын жеке тұлғаны қалыптастыруға бағытталған оқыту. Бұл тіл үйренушінің шығармашылық қабілетін дамытып, алған білімін шынайы өмірде қолдана алуға мүмкіндік туғызады.

Оқыту үрдісіне сыни тұрғдан ойлау әрекетін енгізу студенттердің өз бетінше білім алуына, әріптестерімен, оқытушымен бірге ой бөлісуге, алған білімдерін, іскерлік дағдыларын күнделікті өмірде жаңа жағдаяттарда қолданып, әрекет етуге, өз ойын, пікірін айта алуға және басқалардың ойы мен санасып бірігіп жұмыс жасауға мүмкіндік береді. Топпен жұмыс жасау тұлға бойында шыдамдылық, мейірімділік, ұжымдық жауапкершілік, бірігіп бір мәселені шешу секілді жағымды қасиеттерді дамытады [2, 28].

Диалогтық сөйлеуді дамыту сабақтарынсыз шет тіліне үйрету мүмкін емес. Монологтық сөйлеу алдын ала әзірленуді талап ететін болса, диалогтық сөйлеу алдын ала жоспарланбайды, сөйлеу кезінде пайда болады. Мысалы, диалогтық сөйлеудің мынадай үлгісін алайық:

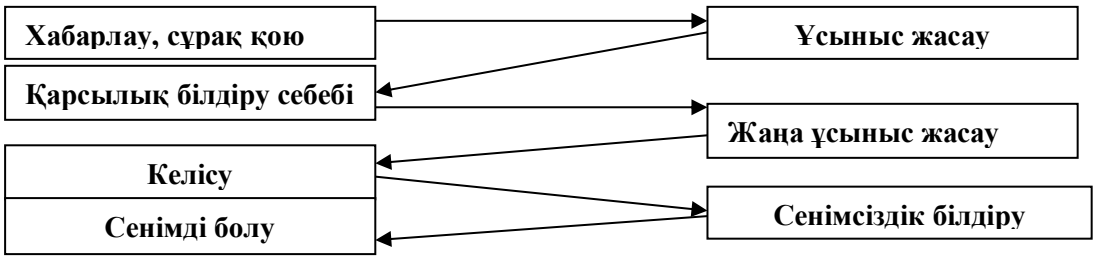

Диалогтық сөйлеуді дамытуда дискуссия-сабақ, конференция-сабақ, экскурсия-сабақ, ойын-сабақ, талқылау-сабақтарының рөлі зор [3, 122].

Сабақ барысында студенттердің сыни тұрғыдан ойлау, сөйлеу дағдысын қалыптастыруда мынадай жұмыстар жүргізілді.

Өткен сабақты пысықтау мақсатында, бірнеше сұрақтар қойылды.

1. Еліміздің ертеңгі тұтқасы деп кімдер туралы айтып отырмыз?
2. Әр бір ұстаздың, ата-ананың, қоғамның басты мақсаты не? т.б.

2030 жылдарға арналған стратегиялық даму бағдарламасында Елбасымыз халқымыздың болашағын тереңнен ойлай отырып. *«Мемлекетіміздің ең басты дүниесі тек қана табиғи байлық емес, сонымен қатар жасөспірім ұрпағы, өйткені олар – біздің ұлтымыздың болашақ айнасы»* дегені баршамызға белгілі. Осыған байланысты, жастар тәрбиесіне арналған ток-шоу сабағы өткізілді:

Негізгі бөлім. Ойланайық!

Сабақ шымылдығын бейне сюжетпен ашылды.

1. *Бейне сюжет көрсетілді.*

(*Бейне сюжет қоғамдағы жастар жағдайы туралы көрсетіледі.)*

1.1. Бейне сюжет бойынша, қоғамдағы жастар туралы сұрақтар қойылды.

Көпшілікті алаңдататын жайт - балалардың қанғыбастыққа бой алдыруы. Күн-түн демей үйінен безіп, көше кезіп жүретін жастар бойындағы әдеттің себебі неде? Отбасындағы тәрбиенің осалдығы ма, әлде жүрген ортасы кінәлі ме?... Мүмкін мұның басқа да себептері бар шығар?

(Сұрақтар, бейне сюжет төңірегінде студенттер пікірлерін, ойларын айтады.)

1.2. Студенттер тарапынан тыңдалған пікірлер:

1. Бос уақытында жастар уақытын компьютерлік клубтарда, достарымен кездесіп көшеде өткізеді. Көшеде досымен құр жүріп қоймай, болмайтын әңгімелер айтады, бір-бірін күлдіремін деп көшедегі қоқыс салатын ыдыстарды теуіп кетеді, ішкен суының, жеген затының сыртын тұрған жеріне лақтыра салады. Мұны бірнеше рет істегеннен кейін, бойы үреніп алады. Осыны университеттің ішінен, алдынан күнде көріпте жүрміз.

2. Темекі шегетін жастар көп. Темекіні шексін! Бірақ, мұғалім келе жатыр деп, тығып, ұямайды. Егер ол темекісін тықса, мұғалім ойлар еді... Менен ұялып немесе мені сыйлағаннан тығып жатыр деп. Сонда қазіргі біздің құрбыларымыз тәрбиеден бұрын, ұяттары да жоғалып бара жатыр ғой.

3. Көше қанғыған жастар көп деп мемлекет үлкен проблема жасап отыр. Әрине көп болады! Балаға үйі 500-1000 теңге ақша береді. Ол алған ақшасы киноға , театрға, мұражайға т.б. орындарға баруға жетпейді. Ол ақша жастарды жолдан тайдыратын орындарға ғана жетеді. Мысалы, интернет клубтарына барып, таң атқанша сонда болады. Ол жерде онын не көріп отырғанын, не істеп жатқанын тура айта алмайсын. Үйі сұраса қайда болдын деп? Өтірік көп, сонын біреуін айта салады, онын артын тексеріп жатқан ата-ана жоқ.

4. Бала тәрбиесіне ата-ана, қоғам, білім беретін ошақтар кінәлі емес. Неге жастар тек жаман іспен айналысады деп ойлайсындар. Жастардың бәрі бірдей емес. Қоғамдық істермен де айналысатын жастар бар, соларды неге көрмейміз?! Әрине, кейбір жастар шетелге қызығып, дін жағынан болсын, басқа бағыттарда болсын көп еліктейді. Сол көбіне жастарды өзгертпесе, қазіргі жастар өте білімді, алғыр және жан-жақты.

5. *Қарсы сұрақ:* Сонда сен өзіңді қандай жастардың қатарына жатқызасын?

1.3. Оқытушы тарапынан сұрақ. Енді, жастар арасында өзіне - өзі қол жұмсаудың саны не себепті өсіп келеді? Ақпарат құралдарының ішінен жастарға тәрбие беретін қайсысын айтар едіңіздер?

1.4. Студенттердің пікірлері:

1. Менін ойымша мектепте берілген тәрбие бүкіл жастар мәселесін шеше алмайды. Мектепте 100 оқушы бар десек, психолог біреу ғана. Психолог бір оқушымен сөйлесіп, проблемасын шешкенше, келесі оқушы өзіне қол жұмсауы немесе басқа істерге баруы мүмкін. БАҚ құралдарынан ешқандай тәрбие ала-алмайсын. Жастардың көп қызығатыны Интернетті алсақ, онын жағыдайы баға айтылып кетті. БАҚ құралдарынан тәрбие ала алмайсын.

2. *Қарсы сұрақ:* Теледидар, газет, радио, интернет т.б. БАҚ дұрыс тәрбие бермейді екен. Сонда тәрбие құралы не болды? Олай болса, соңғы оқыған кітабыңды айтшы?

3. Отбасындағы түрлі жағдайға байланысты деп ойлаймын. Ата-ана мен бала арасында қазіргі уақытта көп түсініспеушіліктер болады. Кішкентайынан ата-ана арасында сыйластықтың жоқтығы, араларындағы ұрысты көріп өскен, ата-ананың дұрыс тәрбиесін көрмеген балаға, мұнын бәрі психикасына қазір болмаса да, келешекте әйтеуір әсерін тигізеді.

4. Жастарға жүргізілетін ата-ана, қоғам тәрбиесі, мектептегі психологтардың қызметі баланың келешектегіне нұқсан келтірмейтіндей болуы керек. Сонда ғана жастарымыз жылтыраған нәрсеге қызықпай, дұрыс жолды өзі таңдай алады. БАҚ тәрбие береді, бірақ ондай бағдарламалар аз.

2. Студенттер келесі бейне сюжет тамашалайды.

(Сюжетте жастар саясаты, жастар ұйымдарымен жүргізіліп жүрген жұмыстар

негізінде көрсетіледі. Университеттегі «Жастарды қолдау саясаты» кәсіподақ

мүшелерін шақыруға да болады. Студенттер ойларында жүрген сұрақтарын қойып,

жауап алуға, ұсыныстарын айтуға үлкен мүмкіндік туады.)

2.1. Сұрақ: Студенттер бос уақыттарын құр өткізбеуі үшін, әр-түрлі ұйымдар ашқан. Мысалы: вакал, би, хор, аспаптарда ойнау, актерлық шеберлікті қалыптастыру т.б... Айтып өткендей, темекі тартатын жастар көп. Университет ауласында, қоршаған ортада темекінін қалдықтарынан көз ашпаймыз. Осы темекі қалдықтарын әр жерге тастамауы үшін, қандай саясат, шара қолдануға болады?

2. 2. Студенттер тарапынан ұсынылған пікірлер:

1. Бейне бақылау орнатылып, бақыланса.
2. Теріс іс-әрекеттер жасаған студенттер бейнесі қабырға газеттеріне ілінсе.
3. Университеттің ішкі тәртіп ережелеріне негізделген шара қолданылса.
4. Теріс жолдың құрбаны болғалы тұрған студенттер жағдайы, ата-анасына хабарланып отырса... *(Студенттер темекіге қарсы қолдануға болатын көптеген шаралардың түрлерін айтты.)*

2.3. Сабақ мазмұнын толықтыру, байыту мақсатында төмендегі сұрақтар қойылды.

2.4. Сұрақ: *Қандай жастар ұйымдарын білесіздер, олар қандай іс-шаралар атқарып жатыр?*

Студенттер сабақ барысында танысқан мәліметтер мен өз бетінше ізденіп, жинастырған ақпараттарды ортаға салып, пікірлері мен ойларын білдірді.

2.5. Студенттер тарапынан тыңдалған мәліметтер:

1. Елбасының бағдарламасымен жүзеге асып жатыр. "Жас қыран", "Заңғар"жастар шығармашылық бірлестігі, "Жас Отан" т.б. ұйымдар бар.

"Заңғар" жастар шығармашылық бірлестіктің директоры Айдар Қырықбаев. Ол, қоғамдық жұмыстарға 16 жасынан бастап араласқан.

2. Жастар ұйымдары жұмыс жасап жатыр. Мысалы, "Жас Отан, жастар

қанаты» көптеген істер атқарып келеді. Бұл ұйымдар сенің міне қолыңа ақша, үй, жұмыс демейді. Бұл ұйым нәтиже беретін жобалар жасайды, идея туғызады. Жастарға үміт береді.

3. ***Қарсы сұрақ:*** Барлық ұйымдар жұмыс істеп жатыр деп айтуға болмайды.

Қоғамдық жұмыстарға араласатын жастар саны көп дейді. Статистикада солай көрсеткенімен, ол жалған... Барлық ұйымдар жұмыс жасаса, қоғамда бос іспен айналысып жүрген жастар неге көп?

4. ***Сұраққа жауап:*** Көпке топырақ шашуға болмайды. Әрине, заң жүзінде бар да, іс жүзінде жұмыс жасамайтын ұйымдар да бар. Бұл ұйымдар мемлекеттен бөлінген

қаржыны өз мақсаттарына жұмсап отыр. Жұмыс жасап жатқан ұйымдардың атын жамылып, адал еңбек етіп жүрген ұымдарға кір келтіруде.

5. Жоғары оқу орнын бітіріп жатқан студенттерге "Дипломмен ауылға"

жобасы жасалды. Бұл үлкен жоба жұмыссыз жүрген жастарды, жұмыспен қамтамассыз ету. Студенттер не себепті ауылға барғысы келмейді? Жас мамандар бармаса, ауылдағы тұрғындарға кім білім береді, сырқаттанса кімге барады? деген ойлар, өзімшіл жастардың ойында болуы керек! Жоба бірден іске асып кетпейді, 10-15 жылдан кейін өз жемісін береді.

Аталмыш сабақты қорытындылау мақсатында, төмендегідей (*Осындай тәрбиесі төмендеп бара жатқан жастарымызға не*

жетіспейді? т.б) сұрақтар қойылды. Сұраққа студенттер қазіргі жастарға рухани тәрбие, рухани әңгіме жетіспейтіндігі, батыстың кері әсері туралы, батысқа еліктеушілік, әдеби шығармаларды көп оқымайтындықтан, интернеттің әсері, ата-ананың балаларына көңіл бөлмеуі т.б. көптеген пікірлер тыңдалды.

3. Сабақты қорытындысы, ұлы дананың қанатты сөзімен бекітілді.

Әбу Насыр Әл-Фарабидің «Тәрбиесіз берілген білім, адамзаттың қас жауы» деген екен. Адам баласына білім, тәрбие жолымен келеді. «Дүниедегі ең оңай нәрсе –кісіге ақыл айту, ең қиын – өзіңді-өзің түсіну» деген екен ғұлама Әл-Фараби. Өткізілген ток-шоу сабағының құндылығы жастарға өзін-өзі танып, дұрыс жол таңдауына үлесін тигізері сөзсіз.

Пайдаланылған әдебиеттер тізімі:

1. Бұзаубақова К. «Өзіндік жұмыс және оған қойылатын талаптар» // Қазақстан мектебі. №10, 2011.
2. Нұрбекова Г. «Студенттердің сыни тұрғыдан ойлау қабілеттерін қалыптастыру» // Қазақстан мектебі. №2, 2010.
3. Г. Амандықова, Ш. Мұхтарова, Б. Баймұқанова, А. Бисенғалиева Шет тілін оқыту әдістемесі. Астана, 2010.

ПОЛИТИЧЕСКАЯ КУЛЬТУРА

Кенебаев Г.Ж. философ. ғ.д. академик
магистр аға оқытушы Астемес Г.К.
магистр аға оқытушы Жүсіп Э.М.

Термин политическая культура впервые употреблен немецким ученым И.Гердером еще в ХУIII веке. Особенно часто эта категория стала употребляться в 50-60-е годы ХХ века в связи со стремлением ученых осмыслить процесс принятия управленческих решений и необходимостью анализа политического поведения граждан. Весьма активно исследовали политическую культуру американские политологи Г.Алмонд, С.Верба, Л.Пай и др.

Политическая культура – сложное общественное явление, связанное с политической системой как неотъемлемый ее элемент, сознанием и эмоциями людейц, их поведением в политическом процессе, отношением к определенным традициям, обычаям и ценностям. В научной литературе имеется множество определений политической культуры. Вот некоторые подходы к ее определению:

1. Психологические, делающие упор на определенные мнения, обычаи, традиции, где политическая культура рассматривается как система убежений, верований и

чувств, каторые придают порядок и значимость политическому процессу (Л.Пай), система политических убеждений, мнений и ценностей, преобладающих в государстве в определенный период времени. [1]

2. Поведенческие, ориентированные на деятельностный подход, поступки, стиль поведения человека как субъекта политических отношений (модель ориентации и поведения в политике – В.Розенбаум), система убеждений о моделях политического поведения (С.Верба).

3. Ценностные, рассматривающие политическую культуру как важный инструмент принятия политических решений. В этом плане Е.Вятр определяет политическую культуру как «совокупность традиций, ценностей и образцов поведения, затрагивающих взаимоотношения власти и граждан» [2]. К сфере политической культуры Е.Вятр относит: а) знания о политике; б) оценку политических явлений; в) эмоциональную сторону политических позиций; г) признанные в данном обществе образцы политического поведения.

4. Институциональные, отождествляющие политическую культуру с политическими институтами (особый тип ориентации на политическое действие, отражающее специфику каждой политической системы (Г.Алмонд)).

Понятие политической культуры складывается обычно из наиболее значимых, устойчивых ценностных представлений, лежащих в области политического поведения, образцов и модели политического поведения. Этоозначает, что не все установки сознания и поведения могут считаться включенными в сферу политической культуры, а лишь те, которые непосредственно определяют оценки и действия субъекта в политике.

Для характеристики политической культуры как отдельного явления политологи выделяют индивидуальные ориентации относительно политических объектов. Выделяют три группы ориентаций:

1 «когнитивные» - совокупность знаний и ложных представлений относительно формирования и функционирования политической системы;

2 «аффектные» - чувства, испытываемые по отношению к политической системе и власти и вовлеченным в нее людям;

3 «оценочные» - различные суждения и мнения о политических объектах, составленных из совокупности ценностных стандартов и критериев, информации и чувств.

Ориентации последней группы являются основными при раскрытии понятия политической культуры, так как выражают субъективное отношение к политике в целом, что собственно и отличает политическую культуру от остальных слагаемых политической сферы.

Политическая культура представляет собой совокупность устойчивых ориентаций, созданных на базе политического сознания общества и образцов поведения, которые обусловлены этими ориентациями и ценносными представлениями о политических явлениях.

Основной упор политической культурой делается на преемственности, потому особенно важным становится процесс нахождения индивидом своих убеждений и ориентиров. В самом начале могут наблюдаться противоречащие политическим ориентирам поступки, которые затем с учетом полученного опыта становятся более адекватными. В соответствии с усвоенными традициями, убеждениями человек приобретает свойства, которые в зависимости от выполняемых в обществе ролей приобретают типичные черты – администратора, агитатора, теоретика и т.д.

Политическая культура выполняет важные общественно-необходимые функции: 1) функция регулирования политической жизни. Она направлена на обеспечение функционирования и развития политической системы, укрепления сознательной

дисциплины, непримиримости к недостаткам. Устоявшиеся элементы политической культуры выступают как традиции. Политическая культура характеризует глубинные причины политического поведения граждан и социальных групп и существует как в коллективной, так и индивидуальной форме. Поведение – это способ существования культуры; 2) воспитательная функция – ценности и образцы поведения старших воздействуют на младшее поколение в позитивном духе; 3) познавательная функция – вооружение субъекта знаниями, необходимыми для его успешной деятельности в сфере политики; 4) аксеологическая функция. Отношения субъектов политики определяются системой ценностей, которые входят в политическую культуру. Она дает гражданам систему ориентаций на соответствующие нормы и образцы поведения; 5) интегративная функция – политическая культура способствует согласованию интересов классов, социальных слоев, наций и народностей, развитию и удовлетворению политических потребностей и интересов; 6) функция обеспечения исторической преемственности, непрерывности исторического процесса. Политическая культура передается от поколения к поколению в процессе ее социализации.

Типы политической культуры. Более широко используются типология, выдвинутая Г.Алмондом и С. Вербой, основанная на том, "на какие политические объекты и как сориентированы индивиды и выключены ли эти объекты в "восходящий" поток "делания " политики или в "нисходящий" поток политического принуждения. Путем вычленения характерных для общества ориентаций когнитивных, эффективных и оценочных- по отношению к системе вообще как объекту, к объектам на "входе" системы, к объектам на "входе" и к себе как к объекту. С этой точки зрения они выделяют три типа политических культур:

1.Патриархальная политическая культура (или политическая культура местных общин) имеет место в случае, если четыре указанных типа ориентаций отсутствуют. В обществах с этим типом политической культуры почти отсутствуют специализированные политические роли. Чаще всего они слиты с ролями религиозного и социального плана. В силу чрезмерной консервативности отсталых обществ политическая культура здесь формируется в основном на традиционных установках, изменить которые отдельная личность не в состоянии. Именно поэтому видоизменяются в них привнесенные политические институты, на которые был сделан когда-то акцент теоретиками модернизации при определении путей достижения традиционными обществами западных стандартов. Данный тип характерен прежде всего для отсталых по политико-экономическим показателям обществ, однако фрагментарно может присутствовать в достаточно развитых странах.

2. Подданническая политическая культура присутствует в тех политических системах, которые относительно дифференцированы и субъекты который осведомлены о функционировании системы, однако слабо участвующие в её работе, особенно при артикуляции интересов. Она обычно не существует в кристаллизованном виде, а смешана с предыдущим и следующими типом политической культуры.

3. Политическая культура участия (или активистский тип политической культуры) в которой все четыре указанных типа ориентации отличаются высоким уровнем представленности ,т.е. члены общества хорошо осведомлены как о политической системе в целом и её объектах, так и о собственной роли в этой системе.

Ни одно из трех типов политической культуры не существуют в чистом виде и смешан с другими. Поэтому зачастую имеет смысл говорить о патриархально-подданической, подданническая-патриархальной или подданическо-активисткой типах политической культуры ,в зависимости от превалирования характерных ориентаций.

Немаловажным является на современном этапе фактор влияния крупных локальных образований, групп и т.д. на формирование политической культуры всего

общества. Для обозначения совокупности их специфических ориентаций по отношению к власти, политической системе и её объектам применяется понятие субкультуры. Для обозначения совокупности их специфических ориентаций по отношению к власти, политической системе и её объектам применяется понятие субкультуры. Различия между ними обусловлены многими причинами: исторической логикой развития (провинции во Франции), экономическим положением (промышленный Север и аграрный Юг), уровнем образования (город-село) и т.п.

Опыт типологизации политической культуры был продолжен рядом ученых-политологов. Суть их концепций вкратце такова.

У.Розенбаум рассматривает два типа политической культуры: 1. Для фрагментированного характера отсутствие согласия (консенсуса) по основополагающим принципам политического устройства общества. Низка степень вовлеченности в общенациональную культуру различного рода субкультуры. 2. Интегррированный тип отличает высокая степень консенсуса и плюралистическая ориентация, следствием чего является создание относительно однородной политической культуры.

Внутри очерченного ими спектра находятся различные модификации, обусловленные спецификой каждого типа из рассматриваемых в отдельности политических культур.

Д.Элейзар различает три основных типа политической культуры моралистическую, индивидуалистическую и традиционную. У.Блюм предлагает выключать все многообразие политических культур в рамки двух типов-коллективистского и либерального. И, наконец предлагаемая К.Гаджиевым типология основывается на выделении органического (преобладание коллективистских, традиционных ценностей), либерально-демократического (приоритет свободы личности, частной собственности над коллективистским началом) и смешанного (различных синтез предыдущих) типов политически культуры.

Как и все общество в целом политическая культура Казахстана претерпевает серьёзные изменения. В первую очередь это связано с обретением независимости и строительством демократического общества развития. Однако декларируемая приверженность демократического общества развития. Однако декларируемая приверженность демократическим ценностям и модернизация институтов политической системы не означало изменения базового сознания общества, в том числе и политического. Следствием трансформации общества в политической культуре системы не означало изменения базового сознания общества, в том числе и политического. Следствием трансформации общества в политической культуре стала очень медленная эволюция в сторону от тоталитарной системы ценностей.

Политическую культуру казахстанского общества уместно рассмотреть в связи с выяснением вопроса к каком типу относится политическая культура нашего общества?

Ни одна из современных обществ, тем более на стадии перехода, не может нести в себе идеальный тип политической культуры т.е. быть только патриархальным, подданническим или активистким. Так и казахстанское общество относится к носителю смешанной политической культуры.

Казахстан можно выключит в список стран, где преобладает подданническая политическая культура. Но здесь нужно внести уточнение, так как определение типа политической культуры само по себе не раскрывает специфики Казахстана.

Если выстроить иерархию ценностей и ориентации составляющих политическую культуру, то на первом месте будет стоять подданническая политическая культура. Но здесь нужно внести уточнение, так как определение типа политической культуры само по себе не раскрывает специфики Казахстана.

Если выстроить иерархию ценностей и ориентаций составляющих политическую культуру, то на первом месте будет стоять подданническая, на втором-патриархальная, на третьем-совсем небольшая, но имеющая тенденцию к росту, активисткая политическая культура. Основываясь на этом, отнесем политическую культуру казахстанского общества к смешанному подданически-патриархальному типу.

Литература

1. Доган М., Пеласси Д. Сравнительная политическая социология. М., 1994. С.98
2. Е.Вятр. Социология политических отношений. М., 1979. С.259

БОЛАШАҚ МАМАНДАРДЫ ДАЙЫНДАУ БАРЫСЫНДА ИННОВАЦИЯЛЫҚ ТЕХНОЛОГИЯЛАРДЫ ҚОЛДАНУ

Қасымбаева Гүлстан Нүсіпбекқызы, тех.ғ.к.
kasymbaeva1960@mail.ru
Махаманова Майра Нұрмұханқызы, пс.ғ.к., доцент
mahamanovamajra@gmail.com
Қазақ спорт және туризм академиясы
Қазақстан, Алматы қ.

Аннотация. В статье рассмотрены механизмы формирования и развития познавательной деятельности в процессе обучения. В статье излагаются особенности современных методов обучения в высших учебных заведениях, а так же анализируется интерактивные методы обучения, приводятся примеры их практической реализации.

Ключевые слова: компетентность, методы, совместная учебная деятельность, социально-психологический тренинг.

Annotation. The article discusses the mechanisms of formation and development of cognitive activity in the learning process. The article outlines the features of modern teaching methods in higher educational institutions, as well as analyzes interactive teaching methods, provides examples of their practical implementation.

Keywords: competence, methods, joint educational activities, socio-psychological training.

Қоғамдық сананы жаңғырту міндеттерін шешуде болашақ мамандардың кәсіби және әлеуметтік-гуманитарлық дүниетанымын қалыптастыру – заман талабы. Болашақ маманды қоғам талабына сай дайындау жоғары мектеп алдында тұрған өзекті мәселе болып табылады. Сонымен қатар қазіргі уақытта ЖОО жаңа білім беру парадигмасына сай болашақ мамандарды даярлау барысында құзыреттілікке баса назар аударылатыны белгілі. Сондықтан студенттердің бойында таңдаған мамандықтарына сәйкес білімділігін, біліктілігін және дағдыларын шығармашыл тұлғаны дайындау барысында кәсіби салада пайда болған әртүрлі мәселелерді шешуге даяр болашақ маманды қалыптастыруға баса назар аудару қажет. ЖОО оқытушылары студенттердің оқу, өзін-өзі дамыту және өзін-өзі жетілдіру қабілеттерін қамтамасыз ететін оқу құзыреттіліктерін қалыптастыру маңызды болып табылады [1, б.12]. Тұлғаның танымдық және интеллектуалды әрекеттерінің дамуында инновациялық технологияларды қолдану ерекше орынға ие, тұлғаның шығармашылық қабілеті, креативтілігі, оның танымдық іс-әрекетінің дамуы мен белсенділігінің көрсеткіші. Басқаша айтқанда тұлғаға

бағдарланған іс-әрекет оның тек білім алуына ғана емес, сонымен қатар тұлғаның сана-сезіміне, тұлғалық қасиеттерінің дамуына да ықпал етеді. Атап айтсақ, шығармашылық ойлау, бастамашылдық, өзіне сенімділік, адекватты өзін өзі бағалау, бірлесе әрекет ету, жетістік мотивациясы, жұмысқа қабілеттіліктің жоғары болуы, өзін жүзеге асыру және жетілдіру [2, б.3] сынды сапаларды қалыптастыру болашақ маман тұлғасының жалпыадамзаттық құндылықтарының негізі болып табылады.

Заманауи инновациялық оқыту технологияларының негізі бірлесе үйрену идеялары болып табылатыны белгілі [3, б.36-37]. Бірлесе үйренуде әрбір студент басқалармен өзінің білгенімен бөлісіп, өз идеяларымен, ойларымен алмасады, яғни таным процесі барысында және соңғы нәтижесіне өз үлесін қосып, тиімді нәтижеге қандай бірлескен оқу әрекеттері арқылы жете алатындығын анықтайды.

Интербелсенді оқыту білімді меңгеру процесінде студенттердің өзара тиімді қарым-қатынас құруына негізделеді. Интербелсенді оқыту - «оқытушы – студент», «студент – студент», «студент - өзімен өзі» форматтарында жасаған қарым-қатынас («әңгіме», «сұхбат», «бірлескен іс-әрекеттер», «пікір алмасу» және т.б.) болып табылады және оқытушы да, студент те таным процесіне белсенді араласады, яғни оқыту үрдісінің субъектісі болады.

А.Х. Әлімовтың зерттеулерінде интербелсенді оқыту барысында білім игеру процесін ұйымдастырудың артықшылықтары келесідей: 1) барлық студенттерге бірлескен таным процесіне белсенді араласуға оңтайлы жағдай жасау; 2) әрбір студенттің өзінің үйренгені мен өз білімі туралы түсініктерін ортаға салып, бірлесе талқылап, олар туралы ой толғауына мүмкінді жасау. Интербелсенді оқыту бірлесе үйрену идеяларын ұстанады. Бірлесе үйренуде әрбір студент танымның (оқып, меңгерудің) ортақ мағынасына және соңғы нәтижесіне өз үлесін қосып, топтағы студенттер арасында өзінің білгенімен, идеяларымен, ойларымен алмасады, тиімді нәтижеге, яғни білім алуға қандай бірлескен оқу әрекеттері арқылы жете алатындығын анықтайды [4, б.32].

Осы мақалада жоғары мектепте өзіміз жиі қолданатын интербелсенді оқыту әдістері мен әлеуметтік-психологиялық тренингтерді қолданудың әдістемелік ерекшеліктеріне тоқталуды жөн көрдік. «Әлеуметтік психология, спорттағы қарым-қатынас психологиясы» пәні бойынша «Көшбасшы және көшбасшылық мәселесі» тақырыбын меңгеру барысында өткен практикалық сабақтың SMART мақсаты төмендегідей тұжырымдалды: студенттердің өмірде және болашақ кәсіби қызметте пайдалануы үшін «Миға шабуыл»; «ПОПС»; топта, жұпта пікір алмасу; үлгілеу әдістерін және тестерді пайдалана отырып, білімдерін жетілдіру арқылы кем дегенде 3 басқару теорияларын меңгеріп, студенттердің лидерлік сапаларын анықтап спорттық командада, әлеуметтік топтарда студенттерді жетістікке жетуге дайындау.

Сабақтың басында «Топтағы тұлғааралық қарым-қатынас» тапсырмасы бойынша Дж. Морененың бейімделген социометриялық зерттеу әдісін [5, б.44] қолдану барысында, студенттерге «Жарысқа кіммен дайындалар едіңіз? Үш адам таңдаңыз» мазмұнында тапсырма берілді. Студенттердің жауаптары келесі кестеде көрсетілген.

Кесте 1. Социометриялық зерттеу нәтижесі

	Тегі, аты												
	Әбілқасым Мағжан												
	Бекқали Саяуыш												
	Елемесов Дияс												
	Ержігіт Бағдәулет												
	Жангелдин Айдын												
	Молдабай Дамир												

	Мырзабаев Нурлыбек												
	Нұрлыбекұлы Бекнұр												
	Садирадин Салим												
	Сыздықов Ерасыл												
	Сқақ Айбол												
	Талдыбек Диас												
	Таңдалынғандар саны												
	Өзара таңдау	8											
	Таңдауы ең көп – лидер	Бағдәулет – 6 студент таңдады											
	Қалаулы топ	Мағжан, Саяуыш, Айдын, Салим (4-5 б)											
	Жалпы топ	7 студент (1-3 б)											

Социометриялық зерттеу нәтижесінде сабаққа қатысқан студенттердің арасында таңдауы ең көп (6 балл) – лидер; қалаулы топта 4-5 балл жинаған студенттер; жалпы топта 1 – 3 балл жинаған студенттер; таңдалынбаған студент жоғы анықталды.

«Үлгілеу» әдісіне 4 студенттен тұратын кіші топта орындауға тапсырмалар берілді: 1) Заманауи басқару теориялары; 2) Спорттағы лидерлік; 3) Көшбасшының психологиялық қажеттіліктері мен мотивтері.

Студенттер берілген уақыт аралығында бірлесе отырып, топтық жоба құрастырды және аудиторияны жұмыс нәтижесімен таныстырды.

Теориялық мәселерден кейін Ресей психологтары Е.С.Федоров, О.В.Еремин және Т.А.Миронова құрастырған «Мен лидермін» әдістемесі бойынша тест өткізілді [6, б.336-340]. Студенттер қойылған сұрақтарға 5 баллдық жүйе бойынша: «4 балл - толық келісемін; 3 балл - келіспегеннен гөрі келісемін; 2 балл - айту қиын; 1 балл - келіскеннен гөрі келіспеймін; 0 балл - толық келіспеймін» сынды жауаптарын кесте 2-де өз парағына бойындағы сапаларды бағалады.

Кесте 2. Тест жауаптарына арналған кесте

өзін басқару	мақсат бағыттылық	проблеманы шешу	шығармашылық	тіл табысу	ұйымдастырушылық	ұй. жетк-з	ұй. төмен
1	2	3	4	5	6	7	8
9	10	11	12	13	14	15	16
17	18	19	20	21	22	23	24
25	26	27	28	29	30	31	32
33	34	35	36	37	38	39	40
41	42	43	44	45	46	47	48
Барлығы	Барлығы	Барлығы	Барлығы	Барлығы	Барлығы	Барлығы	Барлығы

Студенттерге көшбасшы екендігі туралы қорытынды жасамас бұрын, сұрақтарға жауап беру кезінде қойылған ұпайлар арасынан шынайылықты көрсететін 8, 15, 22, 27,

29, 34, 36, 41 жауаптарға назар аудару қажеттілігі түсіндіріледі. Егер олардың әрқайсысына 1 баллдан артық қойылса, өзін-өзі бағалауда шынайы емес деп саналады.

Көшбасшылық қасиеттердің даму деңгейін анықтау келесі кестеге сәйкес жүзеге асырылады:

Кесте 3. Көшбасшылық қасиеттердің даму деңгейі

Балл саны	Деңгейі
16-20	Жеткілікті
11-15	Орташа
10-нан кем	Төмен

Нәтижесінде студенттер ұсынылған әдістемені қолдана отырып, өзін-өзі бағалау арқылы өз бойларындағы көшбасшылық қасиеттерін дамыту мақсатында ұсынылған кеңестермен танысып, топта талдайды.

Келесі «Жетістік: қалай жетуге болады» тапсырмасы жазбаша дөңгелек стол (раундробин) түрінде ұйымдастырылды. Студенттердің назарына ПОПС (проблема, обоснование, пример, суждение) техникасын қолдану ұсынылды:

Проблема (мәселе):

Негіздеу, дәлелдеу:

Мысал:

Тұжырым:

Алдын-ала дайындалған жауап парағында әр студент 2-3 сөйлемнен тұратын мәтін құрастырады.

Сабақ соңында студенттерге «Мен бүгін сабақта не білдім/үйрендім?», «Мен неге қол жеткіздім?», «Менің ұсыныстарым» сұрақтарына талдау жасалды.

Сабақ барысында студенттердің бойында сын тұрғысынан ойлау қабілеті, командада жұмыс істеу қабілеті, талдау жасау және жинақтау қабілеті, проблемаларды шешу қабілеті сияқты тұлғааралық және инструментальдық іскерліктерімен қатар, үйренуге деген қабілеттілік, меңгерген білімдерін тәжірибеде қолдана алу қабілеті сынды пәндік іскерліктері де дамиды.

ЖОО оқытушысы өзінің кәсіби қызметінде студенттің пікіріне құлақ асуға, пән мазмұнына байланысты оқытудың тиімді әдістерін таңдауға көңіл бөлгені дұрыс. Болашақ маман дайындау барысында студенттердің тақырыпты меңгеру деңгейін арттыру үшін заманауи педагогикалық технологияны оқыту үрдісінде тиімді таңдау мен қолдану оқытудың нәтижелігін жоғарылатады.

Әдебиеттер:

1. Коломиец О.Е. Концепция преподавательской деятельности педагога высшей школы в контексте компетентностно-деятельностного подхода. – М.: Издательский дом «Развитие образования», 2017. - 157 с.

2. Намазбаева Ж.И. Психологические проблемы национальной системы образования и пути их решения/Международная научно-практическая конференция «Психологическая наука и практика в современном обществе: проблемы, опыт, перспективы», А. 2018. – 456 с.

3. Жакупов С.М. Управление познавательной деятельностю студентов в процессе обучения, Алматы, «Қазақ университеті», 2002. - 117 с.

4. Әлімов А.Қ. Интербелсенді әдістемені ЖОО-да қолдану мәселелері. Оқу құралы. – Алматы, 2016. – 448 б.

5. Биекенов К.У., Биекенова С.К., Кенжакимова Г.А. Социология: Уч.пособие. – Алматы: Эверо, 2016. – 584с.

6. Рабочая книга практического психолога. Пособие для специалистов, работающих с персоналом / Под ред. А. А. Бодалева, А. А. Деркача, Л. Г. Лаптева. — М.: Изд-во Института Психотерапии, 2001 — 640 с. илл.

ЭМОЦИЯЛЫҚ ҚҰРЫЛЫМДАРДЫҢ ПРАГМАТИКАЛЫҚ ӘЛЕУЕТІ

Әлімбек А.Н.,
әл-Фараби атындағы Қазақ ұлттық университетінің 1-курс магистранты
E-mail: jungkookaltynai00@mail.ru
Ғылыми жетекші:
Ф.ғ.к., профессор Иманалиева Ғ.Қ.
әл-Фараби атындағы Қазақ ұлттық университеті

Аннотация: Предметом исследования являются эмоциональные высказывании. Статья направлена на выявление и изучение прагматического потенциала данных эмоциональных высказывании. Прагматический потенциал языка и общения зависит от способности человека использовать языковые знаки, выражать эмоции и намерения во время речи и дискурса, а также оценивать. Эмоциональные структуры можно найти во всех типах текста, но мы часто находим эмоциональные иллюстрации в тексте художественной литературы. Тексты, написанные в стиле художественной литературы, помогают полностью раскрыть прагматический потенциал эмоций.

Ключевые слова: эмоция, эмоциональное высказывание, эмотивность, прагматика, прагматический потенциал.

Abstract: The subject of research is emotional statements. The article is aimed at identifying and studying the pragmatic potential of these emotional statements. The pragmatic potential of language and communication depends on a person's ability to use linguistic signs, express emotions and intentions during speech and discourse, and also evaluate. Emotional structures can be found in all types of text, but we often find emotional illustrations in fiction text. Written in the style of fiction, it helps to unleash the pragmatic potential of emotion to its fullest.

Key words: emotion, emotional statement, emotiveness, pragmatics, pragmatic potential.

Қазіргі лингвистика тілді құрылымдық мен жүйелік жағынан ғана емес, басты қатынас құралы ретіндегі қызметіне негізделуімен ерекшеленеді. Мұндай тенденция XIX ғасырда басталған еді: тілдің шеңберінен шықпай, адамнан тыс, өзін ғана зерттеумен шектелу жеткіліксіз болғандықтан, адам болмысымен тікелей байланысты психология, философия, мәдениет, т.б. ғылымдармен байланыстырып зерттеу қолға алынды. Себебі тіл сөйлеушінің ойын ғана емес, сонымен қатар ішкі сезімдері мен эмоциясын, көңіл күйін де жеткізеді. Тіл – адам ойын жеткізуші басты құралы болғандықтан, адамға қызмет етеді, адамның дүниеге көзқарасы, ішкі сезімі, көркемдік әлемі, ұлттық болмысы тіл арқылы танылады.

Осы ұстаным негізінде қазіргі қазақ тіл білімінде де қолданыс барысында тілдік қатысым субъектісіне баса назар аударылып, оның қарым-қатынас кезіндегі айтушының

ойы мен тыңдаушыға ішкі сезімін жеткізуші эмоциялық-экспрессивті құралдар жүйесін зерттеуге қызығушылық артты. XX ғасырдың аяғы мен XXI ғасырдың басы тіл білімінде «эмоциялық өзгеріс» болып, оның прагматика мен дискурстағы рөлі арта бастады. Адресаттың эмоциялық күйінің өзгеріп отыруына байланысты тілдің эмотивтілігін (эмоцияны әркімнің әртүрлі жеткізуіне байланысты), перлокутивті қызметі туралы зерттеулер көптеп жазыла бастады.

Эмоциялық құрылымдар − ақпаратты кеңінен, толықтай жеткізудегі басты коммуникация құралы. Қорыққанда көздің үлкейіп кетуі немесе ұялып, қысылғаннан беттің қызаруы, көзді аларту, т.б. осыған дәлел. Тілдің әрбір қабатына эмоцияның қатысы бар. Жағдаятқа сәйкес, көбінесе адамды бет әлпетіне, сөзіне қарап бірден түсінуге болатын болса, кей жағдайда әркім әртүрлі қабылдап, тіпті ұға алмай жатады. Демек эмоцияны жеткізіп қана қоймай, өзгелердікін де «оқи алу» керек. Осы себепті тіл біліміне «прагматикалық әлеует» ұғымы енгізілді. Прагматикалық әлеует дегеніміз айтушының немесе жазушы тарапынан пайда болатын, адресат түсінуі тиіс қосымша ақпарат. Ол жалпы ой, негізгі ақпармен қатар, қосымша берілуі тиіс мәліметтерді құрайтын тілдік амалдардан тұрады.

Тілдің қарым-қатыстағы прагматикалық әлеуеті адамның тілдік белгілерді қолдануы, сөйлеу акті және дискурс барысында эмоциясы мен ниетін жеткізе алуы, баға беруіне байланысты. Эмоциялық құрылымдарды барлық мәтін түрлерінен табуға болады, алайда көркем әдебиеттегі мәтіннен эмоциялық көркемдегіш құралдарды жиі кездестіреміз. Көркем әдебиет стилінде жазылған мәтіндер эмоцияның прагматикалық әлеуетін толықтай ашуға көмектеседі.

Эмоциялық құрылымдардың прагматикалық әлеуеті сөйлеушінің қолданған тілдік бірліктеріне тікелей байланысты. Мұнда сөйлеуші сипаттау барысында троптар мен көркемдегіш құралдарды қолданады. Эмоциялық құрылымдардың прагматикалық әлеуетін айқындау және оны анықтай алуды үйрену сөйлеушінң түпкі ойын түсінуге (иллокуция) көмектеседі. Сонымен қатар, керісінше, көркем мәтіндегі сөйлеушінің көңіл күйін жеткізе алуы, тыңдаушы немесе оқырманның оны сезіне алуы қолданылған эмоциялық құрылымдардың прагматикалық әлеуетіне байланысты.

Номинация айтушының прагматикалық ойын жеткізуде маңызды рөл атқарады. Тілдік-танымдық үдеріс ретінде номинация тілде бар атауыш сөздерді қолданумен немесе сол кездегі адамның күйіне сай атау ойлап табумен байланысты. Номинацияға сөйлеушінің тыңдаушыға жауабы мен өз ойы, сонымен қатар оны жүзеге асырушы тілдік құрал енеді. Бұл сөйлеуші ойының прагматикалық әлеуетін көрсетеді. Мысал келтірсек:

Өзі туралы ақпараттың қате берілгенін көрегенде, тітіркеніп кетті. Онда «бойы» деп те жазылмаған еді. Бірақ бұл қатесіз берілген ақпар еді. Бір метр, елу сантиметр... Ол санды өзгертті де, «сақтау» түймесін баса салды [5].

Осы сөйлемде адамның ішкі сезімі «тітіркенді» етістігі арқылы беріліп тұр. Тітіркену – адамның ұнамайтын, жағымсыз, қорқынышты жайтта білдіретін сезімі. Мұнда адам шошып, ашуланып қана қойған жоқ, көрген сан өзіне қатысты болғандықтан, денесін тітіркендіріп өткен. Бұл жағдайда шошынды, ашуланды, таңданды деп қоя алмаймыз. Себебі дәл сол сәттегі көңіл күйді тек «тітіркену» жеткізе алады. Жалғыз өзін қолданып, біз «тітіркену» сөзінің мағынасын аша алмаймыз. Аталмыш сөздің прагматикалық әлеуеті тұтас мәтін барысында ғана көрінеді. Осыдан кейін кейіпкер ешкімнен рұқсат сұрамай өзіне қатысты мәліметті өзгерткен.

«Құдай-ай, үндемеші!» - деп сөзін бөлді ол ашудан көзіне жас алып [5]. Бұл сөйлемнен сөйлеушінің ашудан жылап жібергенін байқаймыз: ашу-ызадан шыққан көз жас, одағай (Құдай-ай), бұйрық мәнді (үндемеңдерші) деп сөзді бөлгенінен адресанттың ауыр сезімді бастан кешіргені түсінікті. Сөйлеу барысында дұрыс қолданылған сөз

әйелінің күйеуіне деген жек көрінішін, оған шыдай алмайтынын, тыңдағысы келмейтінін айқын жеткізіп тұр.

«*Бұл сұмдық емес пе?! Ол күйеуінен қашып кетіпті»* деген сөйлемнен сөйлеушінің болған оқиғаға қатысты сезімін, өте нашар баға бергенін «сұмдық» сөзі арқылы түсінеміз [5]. Бұл да сөйлеушінің немесе автордың шеберлігін, ойының прагматикалық әдеуетін көрсетеді.

Ойды барынша анық жеткізу туралы М.Балақаев, М. Томанов «Қазақ тілінің стилистикасы» атты еңбегінде мынадай мысал келтіреді:

«Ойды жай хабар ретінде де, кісіге әсер ететіндей мәнерлі түрде де айтуға болады. Мысалы, Енді оны көрмеймін дегенді күшейтіп: Енді оны көрсем көзім шықсын деуге болады» [3, 159].

Адамның сөйлеу кезіндегі сезімін, көңіл күйін сыртқы қалпын, жағдайын суреттеу арқылы да білдіруге болады. Адамның тұрған тұрысы, жүрісі, қозғалысы, сол сәттегі іс-әрекеті, бет әлпетін суреттеудің де прагматикалық әлеуеті бар.

Мысалы:

Сөзін жігерлі бастаған анамның даусы дірілдеп, кеудесін өксік қысып кетті,- деген сөйлемде адамның даусының дірілінен болған жайттың жанына қатты батқанын, қолынан келер шара жоқ болғаннан көкірегін өксік кернегенін байқаймыз [4]. Бұл сөйлемді жай ғана жылады деп аяқтар болсақ, кейіпкердің қатты қайғыға берілгенін жеткізе алмас едік. Демек, «даусы дірілдеп, кеудесін өксік қысты» деген сипаттаулардың прагматикалық әлеуеті жоғары.

Қорытындылай келе, эмоциялық құрылымдардың жағымды немесе жағымсыз көңіл күй кезінде, адамдағы әртүрлі жағдайда жоғары прагматикалық әлеуетін танытатындығын білдік. Жоғарыдағы талдаулардан эмоциялық құрылымдарды жалпы мәнмәтін негізінде қарастырсақ, ондағы сөздердің мағыналары жақын болып көрінгенімен, адамның ішкі сезімін жеткізгенде үлкен айырмашылықтың бар екенін аңғара аламыз.

Пайдаланылған әдебиеттер:

1. Иманалиева Ғ.Қ. Қазақ тіліндегі эмоционалды құрылымдар. – Алматы: Қазақ университеті, 2011.-255 б.
2. Жгун Д. Прагматический потенциал эмоциональных высказываний в художественном тексте, - 2019
3. Балақаев М., Томанов М. Қазақ тілінң стилистикасы. – Алматы: Мектеп, 1974. – 200 б.
4. https://alashainasy.kz/proza/kanat-tleuhan-janaza-povest-92359/
5. https://ortalyq.kz/anasyn-sa-yn-an-bala-gime/

ТОҒЫЗҚҰМАЛАҚ ОЙЫНЫ АРҚЫЛЫ БАСТАУЫШ СЫНЫП ОҚУШЫЛАРЫНЫҢ ТЕОРИЯЛЫҚ ОЙЛАУ ҚАБІЛЕТІН ДАМЫТУ

Мамаев Шынғыс, 1 курс магистранты
Қазақ спорт және туризм академиясы
E-mail: Shake1 kz@mail/ru
Ғылыми жетекшілері:
Белегова А.А. п.ғ.к.доцент; Сураншиева М.К. аға оқытушы, PhD
Қазақ спорт және туризм академиясы

Аннотация. Все истинные человеческие качества человека формируются в результате воспитания собственной жизни. В процессе обучения в начальных классах очень велик вклад детей в развитие познавательных процессов, в формирование мыслительного процесса. Программа современной начальной школы составлена с учетом путей ускоренного развития всех познавательных процессов. Однако для решения данной проблемы каждому педагогу необходимо полное понимание особенностей мышления, путей его развития. Задача учителя - формирование мышления младшего школьника в процессе обучения. В связи с этим учащийся в процессе обучения, на каждом уроке должен определять цели и задачи своей учебной деятельности, использовать конкретные способы и приемы их реализации и научиться контролировать себя. Наши предки, уделявшие большое значение как физическому воспитанию подрастающего поколения, так и умственному развитию, изобрели и использовали эту игру как средство умственного и интеллектуального развития.

Ключевые слова: теоретическое и логическое мышление, познавательный процесс, формирование мышления, игра "тогузқумалак", физическое воспитание.

Annotation

All true human qualities of a person are formed as a result of raising their own life. In the process of teaching in the primary grades, the contribution of children to the development of cognitive processes, to the formation of the thought process, is very great.

The curriculum of a modern elementary school is drawn up taking into account the ways of accelerated development of all cognitive processes. However, to solve this problem, each teacher needs a complete understanding of the peculiarities of thinking, the ways of its development.

The task of the teacher is to form the thinking of the younger student in the learning process. In this regard, a student in the learning process, at each lesson, must determine the goals and objectives of his educational activities, use specific methods and techniques for their implementation and learn to control himself.

ur ancestors, who attached great importance to both the physical education of the younger generation and mental development, invented and used this game as a means of mental and intellectual development.

Key words: theoretical and logical thinking, cognitive process, the formation of thinking, the game "touzkumalak", physical education.

Қазіргі әрекет теориясында оқушыларда ойлаудың, әсіресе теориялық ойлаудың қалыптасу процесі жеткілікті дәрежеде қарастырылған. Мысалы: А.З.Закпың зерттеулерінде бастауыш мектеп жасында теориялық ойлаудың күрделі танымдық қызмет ретінде дамуы үш кезеңнен тұрады [1]:

1) диалектикалық кезең – теориялық ойлаудың аналитикалық тәсілдерін, міндеттердің кейбір топтарының мазмұнын, объектілердің жалпылама қатынасын және осы топтың өзіне жататын міндеттерін құру және шешу мүмкіндігін меңгеруі;

2) рефлексивті кезең – осы жалпылама қатынастың ерекше формаларын құру;

3) синтездеуші кезең – осы жалпылама қатынастың бірлігін және оны жүзеге асырудың ерекше формаларын білуді қамтамасыз ететін ойлаудың синтетикалық тәсілдерін меңгеру.

Сонымен, оқушыларда теориялық ойлаудың қалыптасу жолын жалпы түрде көз алдымызға келтірсек:

- оқушылар оқу әрекетін игере отырып, мұғаліммен бірге оқу әрекетін талдайды. Ондағы жалпы қатынасты бөліп алып, оны қандай да бір таңбалық формада есепке алады. Басқаша айтқанда, жалпы және абстрактылы білімді меңгеру жеке және нақтырақ

біліммен танысуға алғышарт болады, соңғысы бұл жағдайда алдыңғысынан бөлінгендігі көрінеді;

- бастапқы абстракция мен қорытындыны, басқа абстракцияларды қорытындылау және біріктірудің құралы ретінде қолдану, бұл амалдарды оқу пәнінің бір «жасушасына» – ұғымға айналдырады; басқаша айтқанда оқу материалын меңгеру – абстрактылыдан нақтылыға өту жолымен жүзеге асады;

- теориялық қорытуды қалыптастыру тікелей оқу міндеттерінің жүйесін, оларды шешудің жалпы тәсілдерін игеру арқылы жүреді;

- оқу міндеттерін шешу: оқып-үйренетін объектімен (материалдың) жалпы қатынасын табу мақсатында міндеттің шарттарын өзгерту, бөліп алынған қатынасты модельдеу; қатынастың моделін, оның қасиеттерін «таза күйінде» зерделеу үшін модельді өзгерту; жалпы тәсілмен шешілетін жеке міндеттер жүйесін құру, алдыңғы амалдардың орындалуын бақылау және жалпы тәсілдерді меңгеруді осы міндетті шешудің нәтижесі ретінде бағалау; сонымен, жалпы және ерекшені бөліп алу процестері, алдымен салыстырмалы өзбетіндік амал әрекет ретінде, сонан соң операциялар ретінде беріледі.

Дегенмен, оқушыларда алғашқы «жасушаны» іздестірудің жаратылыс-ғылыми ойлауда өзіндік ерекшелігі болады.

Әрине, бастауыш сынып оқушылары ақиқат шындықтың заңдылықтарын бірден түсіне алмайды, бірақ мектеп алды жаста және бастауыш мектеп жасында олардың өзіндік тәжірибесін мақсатты бағыттап жүйелеу және интеграциялау барысында оларда қоршаған табиғат жөнінде белгілі бір білімдер жүйесі қалыптасып, оны зерделеу тәсілдерінің жүйесі меңгеріледі.

Осыған байланысты мынандай міндет туындайды, яғни сезімдік тәжірибесін жәй тек біріктіре салу емес, оны табиғат заңдылықтары негізінде және бастапқы ғылыми абстракцияларды зерделеу кезінде оқушылардың жеке өзіндік түсініктерімен қарама-қайшылықта болмайтындай етіп қалыптастыру керек. Дүниетанымдық білімнің негізіне табиғат заңдылықтары, табиғат жөніндегі ұғымдар негізгі рөл атқаруы керек.

Д.Брунердің пікірі бойынша, ақыл-ой әрекеті, адамның алдындағы белгілі бір құбылысты түсінуге қол жеткізу міндеті болып табылады [2].

Ю.К.Бабанский былай деп көрсетті: оқып-үйрену процесінде алған білімді меңгеру жүзеге асады [3]. Онда қателіктер болуы мүмкін емес, меңгеру оқытушы мен оқушының өзара әрекеті нәтижесінде, оқушылар жасын есепке ала отырып жүреді. Үйрену ғылыми танымнан өзгеше бола тұрса да, ол шындықты жеке тану және бейнелеу формасы болып табылады деп көрсетеді Г.А.Ильина [4].

Г.И.Щукинаның пікірі бойынша, оқушы танымы ғылыми таным сияқты, ол үнемі шындыққа жақындау процесі, ол да диалектикалық ішкі қарама-қайшылықты қозғалысқа келтіріп, үздіксіз қозғалыста, дамуда болады [5].

Сонымен, көптеген ғалым-педагогтар, психологтар мектептегі танымның жалпы құрылымын сырттай бақылау, абстрактілік ойлауға өзара өтуді көрсететін және арнайы ұйымдастырылған оқыту жүйесі жағдайындағы компоненттерін бөле отырып қарастырады.

Табиғат заңдылықтарының бейнелену міндеттері оқытудан тыс, баланың жеке дамуында өздігінен жүзеге асырылады деп айтуға болмайды. Адамзат тәжірибесінде тіркелген ғылыми білімдерді, оны талдауды оқушыға әдейі үйретпейінше меңгере алмайды. Адам табиғат объектілері және құбылыстары мен жеке қатынаста, табиғат байлықтарын пайдалануға байланысты еңбек әрекеті процесінде де бір нәрселерді таниды. Бірақ бұл жол өте баяу жүреді және адамзаттың қазіргі өркениетін қанағаттандыра алмайды.

Қоршаған дүние заңдылықтарын танудың екінші жолы – адамды жеке дамыту және ол арнайы ұйымдастырылған оқыту процесі арқылы жүзеге асырылады. Бұл жағдайда оқушыларды оқыту процесіндегі мақсат пен құралдың арақатынасы өзгереді: оқыту процесінде – мақсат болып табылатын модельдер, яғни оқу материалдары, ал түпнұсқа оқушылар үшін мақсатқа жетудің құралы.

Барлық оқу пәндері, барынша күрделі жүйені көрсетеді, оның маңызды элементі болып табылатын – ұғым. Олар бір-бірімен байланысқан, ұғымдық құрылымды, оқу пәнінің негізін жасайды. Оның пікірі бойынша, оқу пәнінің ұғымдық жүйесі әртүрлі күрделіліктегі өзара байланысты ұғымдар жүйесін: ұғым-элемент, ұғым-комплекстер және іргелік ұғымдарды қамтиды. Іргелік ұғымдар, жетіле және дами отырып орталық ұғымдар ретінде теориялардан өтеді және осы ұғымның мазмұны ақиқат шындық моделінің құрылымын анықтайды.

«Тәрбие кең мағынасымен алғанда,қандайда болса бір жан иесіне тиісті азық беріп,сол жан иесінің дұрыс өсуіне көмек көрсету деген сөз» -деп Мағжан Жұмабаев айтқандай, бастауыш балаларын тоғызқұмалақ арқылы тәрбиелеуге болады. Тоғызқұмалақта қарсыласты сыйлап, құрметтеп амандасудан басталады. Қарсыласың жүріс жүргенде зейін салып, сабырлыққа үйретеді. Өзің жүргенде шалыс баспай,нық қадам жасауға тәрбиелейді. Жеңіске деген талпынысқа баулу, тоғызқұмалақтың тәрбиелеудің ұшқыр қасиетінің бірі. Ақыл-ойдың, сананың дамуына себепкер.

Тоғызқұмалақ – әлемдік мәдениетінің озық үлгілерімен бой теңестіре алатын зияткерлік (интеллектуалдық) ойын, логикалық ойлау өнері. Археолог-ғалымдарының пайымдауынша ойынның пайда болу мерзімі 4000 жыл шамасын қамтиды. Жасөспірім ұрпақтың дене шынықтыру тәрбиесімен қатар, ақыл-ойынын дамуына да зор мән берген бабаларымыз осы ойынды ойлап тауып, зердегілік және зияткерлік даму құралы ретінде қолданған. Тоғызқұмалақ ойыны республикалық деңгейде Қазақстан Республикасы, Қырғызстан, Моңғолия, Ресейде, Алтай мен Қаратай-Шеркессия елдерінде ойналады. Қытайда және Еуропа елдерінде ойынды ақпараттық жағынан насихаттап отырған көптеген жанашырлары бар. Американың Нью-Йорк қаласындағы Аляска Университеті Тоғызқұмалақ ойынын зерттеумен айналысып отыр [6]. Қазақстан Республикасында қазір спорт түрі ретінде Тоғызқұмалақ қанатын қеңге жайып, танымал ойын болып дамуда.

Қазақстан Республикасының Тоғызқұмалақ ойынынан жекелей чемпионаты ресми түрде 1974 жылдан бастап өткізіліп келеді. Бүгінгі таңда Қазақстан Республикасының Туризм және спорт министрлігі жыл сайын ересектер арасында жекелей және командалық, жастар мен жасөспірімдер арасында, ардагерлер арасында чемпионаттар өткізуде.1998 жылдан бастап Қазақстан Республикасы Президенті Н.Ә.Назарбаевтың жүлдесі үшін халықаралық жарыстар ұйымдастырылып келеді. 8 жыл ішінде бұл жарысқа Моңғолия, Ресей, Қырғыз, Өзбек елдерінің спортшылары қатысып үлгерді. Тоғызқұмалақ әуесқой ойыншыларының Қазақстан Республикасы Тоғызқұмалақ Федерациясы 2001жылы құрылды [7]. Басты мақсат – адамға үйлесімді (гармониялық) тәрбие беру. Мәні кез-келген жанның ақыл ойы шындап, ми қызметін дамытып, қоғам алдындағы жауапкершілігін арттыру. 2001 жылы 1 сәуір айынан бастап Астана қаласында Шахмат клубы жанынан Тоғызқұмалақ бөлімі ашылды. Оған «4» жаттықтырушы 170-ке жуық оқушылар дайындалады. «1» халықаралық спорт шебері, «3» спорт шебері , «8» спортшеберлігіне үміткер, «11» І-деңгейлі тоғызқұмалақшылары бар.

Тоғызқұмалақ ойынының ережесі. Тоғызқұмалақ ойыны арнайы тақтада екі адам арасында ойналады. Ойын тақтасы 2 қазан, 18 отау, 162 құмалақтан тұрады. Ойын басында әр ойыншыға бір қазан, тоғыз отауға тоғыз - тоғыздан салынған 81 құмалақ тиесілі. Алғашқы жүріс жасаған ойыншыны бастаушы, екінші жүріс жасаған ойыншыны

қостаушы деп атайды. Жүріс жасау ойыншылардың тарапынан кезектесіп жүріледі. Жүрісті кімнің жасайтыны жеребемен немесе қарсыласардың келісімімен анықталады. Жүріс жасау үшін өз жағыңыздағы отаулардың бірінен бар құмалақтарды қолға алып, біреуін орнына қалдырып, солдан оңға қарай бір - бірлеп таратамыз. Тарату сәтінде құмалақтар өз отауларымыздан асып кететін болса, қарсыластың отауына таратамыз. Егер соңғы құмалақ қарсыластың тақ санды құмалағы бар отауына түсіп, ондағы құмалақтарды жұп қылса (2, 4, 6, 10, 12), сол отаудағы құмалақтар ұтып алынып, өз қазанымызға салынады. Егер соңғы құмалақ қарсыластың жұп санды құмалағы бар отауына түсіп, тақ қылса құмалақ ұтып алынбайды. Тоғызқұмалақ ойынында барлығы 162 тас болады. Және сол тастар он сегіз отауға тиісінше орналасып отырады. Тағы бір ерекше ұғым ол қазан. Әр ойыншыда бір қазаннан болады. Сонда барлығы екі қазан. Сол қазанға сексен екі тасты жинай білген ойыншы тиісінше жеңіске жетіп отырады. Ойынның бас кезінде әр отауда тоғыз тастан болады [8]. Көшпелілер алгебрасы атанған бұл ойын оқушының ой өрісін кеңейтеді. Логикалық ойлау тереңдігін жетілдіреді. Тез уақытта ойын комбинациясына сәйкес стратегиялық шешімдер қабылдай білуге баулиды. Математикалық амалдарды терең түрде игертеді.

Қайсыбір ойын түрінде болмасын кездесетін терминдер мен ережелерін сараптау арқылы сол халықтың дүниетанымын, болмыс-бітімін, қоршаған әлем туралы таным-түйсігін, ең бастысы олардың күнделікті тіршілігін бағамдауға болады. Олай болса біз қарастырып өткен тоғызқұмалақ ойынының бір қырының өзі ертедегі түркі халықтарының тарихына, әдет-ғұрпына бойлай енуімізге мүмкіндік береді.

Әдебиеттер тізімі:

1. Зак А.З. "Развитие теоретического мышления у младших школьников" Издательство "Медиа" 2000.
2. Брунер Д. Исследование развития познавательной деятельности. - М.: Педагогика, 2014. - 391с.
3. Бабанский Ю.К. Рациональная организация учебной деятельности. –М.: Знание, 1981. -№3. –96 с. – (Новое в жизни, науке и технике. Серия «Педагогика и психология»).
4. Ильина Г.А. Педагогика. Курс лекций. Учеб. пособие для студентов пед.ин-тов. - М.: Просвещение, 1984. – 496 с
5. Щукина Г.И. Активизация познавательной деятельности учащихся в учебном процессе: Учеб. пособие для студентов пед. инс-тов. –М.: Просвещение, 2000. – 160 с.
6. Ә.С.Ақшораев Тоғызқұмалақ ойынының оқулығы. -Алматы, 2014
7. М.Шотаев, С.Ақназаров Таңғажайып. Тоғызқұмалақ. -Алматы, 2015
8. Тоғызқұмалақ (ойынының кодексі мен классификациясы)

ГЛУБОКАЯ ПЕРЕРАБОТКА ТОМАТА, ДЛЯ ПОЛУЧЕНИЯ ИЗ ВЫЖИМОК БИОЛОГИЧЕСКИ АКТИВНЫЕ ВЕЩЕСТВ, С ЦЕЛЬЮ ОБОГАЩЕНИЯ ПИЩЕВЫХ ПРОДУКТОВ АКТУАЛЬНО

М.Т. Велямов[1,]*,И.Ю.Потороко[2], Л.А. Курасова[1], Ш.М. Велямов[1], А.Ж.,Сарсенова[1],А.Б.Тағаева[1], А.Р.Ринар[1]
[1]ТОО «Казахский НИИ перерабатывающей и пищевой промышленности»,050060, Казахстан, г. Алматы,
[2]Южно-Уральский государственный университет (НИУ),Россия, г.Челябинск
***e-mail: VMASIM58@mail.ru**

Разработка технологии получения биологически ценного продукта (ликопинсодержащего сухого порошка) на основе переработки овощной продукции (выжимок томатов) без сомнения окажет благоприятное влияние на успешное развитие науки и новых технологий внутреннего рынка республики, а внедрение разработанной технологии и выпуск новой продукции (ликопинсодержащего сухого порошка), имеет большую социальную и экономическую значимость, так как безопасные, с естественно - оздоровительным эффектом продукты оказывают благотворное влияние на здоровье людей, производительность труда и обеспечивают эффективную базу развития и повышения экономики государства[1,2,3].

Учитывая, что использование указанных продуктов в ежедневном потребительском рационе людей весьма жизненно важно. В Казахстане не налажена эффективная технология глубокой переработки плодоовощной продукции, в том числе и томатов, а имеющиеся технологии не совершенны, следовательно, полезные показатели и спрос на подобные продукты падает [4].

Следовательно, разрабатываемый проект, связан с технологией переработки томата, и получения из выжимок - сухого порошка, содержащего биологически активные вещества, с целью обогащения пищевых продуктов, является весьма актуальной**.**

Научная новизна работы, заключается в разработке совершенной и доступной технологии по переработке овощной продукции томата для получения из его выжимки высокоценного ликопинсодержащего сухого порошка,содержащего биологически активные вещества, с целью обогащения пищевых продуктов обладающих естественно - оздоровительным эффектом и экологической чистотой.

Целью работы является разработка приемлемой технологии переработки районированных сортов томатов после их переработки для получения, из выжимок ликопинсодержащего сухого порошка, с целью обогащения пищевых продуктов.

Методы исследований. В работе использовались стандартные методы исследования при разработке предлагаемой продукции на различных производственно - технологических стадиях изготовления - общепринятые физико-химические, биохимические, токсикологические и микробиологические исследования.

Антиоксидант лейкопин зарегистрирован в качестве разрешенной добавки к пище. Рекомендуемый уровень потребления: установлено 0,6-1,6 мг ликопина в сутки, Согласно рекомендации по уровню потребления пищевых и биологически активных веществ, следует употреблять 5 мг лейкопина в сутки, верхний допустимый уровень потребления -10 мг в сутки[2]**.**

При этом указанный ценный препарат в основном в республику импортируется из - за рубежа, в частности из КНР. Следовательно, разработка доступной технологии получения каротиноида, с антиоксидантными свойствами, в частности, ликопинсодержащего сухого порошка, **для пищевых целей, является весьма жизненноважным.**

Разработка доступной технологии получения биологически ценного продукта (ликопинсодержащего сухого порошка) на основе переработки овощной продукции (выжимок томатов) без сомнения окажет благоприятное влияние на успешное развитие науки и новых технологий внутреннего рынка республики. Кроме того, вторичное

использование бросового сырья (выжимки томатов после переработки) и разработка безотходной технологии в перерабатывающей промышленности - является экономически рентабельным и соответствует современным требованиям производства. По предлагаемому научно - техническому проекту разработанный по доступной технологии переработки томата, для получения ликопинсодержащего сухого порошка с целью обогащения пищевых продуктов, обладающий естественно - оздоровительным эффектом, помимо использования его как биологически активная пищевая добавка, можно использовать указанную продукцию, как пищевой пигмент т.е., как краситель для пищевых изделий и в парфюмерии.

Разработанная продукция ориентирована для повседневного потребления, а также пригодна для специализированного питания спортсменов и военнослужащих, продукция будет обладать оздоровительным, эффектом и восполнять суточную норму витаминов и антиоксидантов. При этом, также являются весьма актуальными и вопросы металлорганики, связанные с экологически чистыми оборудованиями для получения экологически чистых указных продукций в пищевой промышленности.

На основании выше отмеченного можно заключить, что разработка и внедрение доступной технологии получения каротиноида, т.е. ликопинсодержащего сухого порошка, экологически чистой, **для пищевых целей** и его внедрение, имеет большую социальную и экономическую значимость, так как безопасные, с естественно - оздоровительным эффектом функциональные продукты оказывают благотворное влияние на здоровье людей, производительность труда и обеспечивают эффективную базу развития и повышения экономики государства.

Финансирование. Материалы подготовлены в рамках выполнения проекта: «Разработка технологии глубокой переработки томата, для получения из выжимок - сухого порошка, содержащего биологически активные вещества, с целью обогащения пищевых продуктов»,по научно-технической программы: BR10764977 «Разработка современных технологий производства БАДов, ферментов, заквасок, крахмала, масел и др. в целях обеспечения развития пищевой промышленности» бюджетной программе 267 «Повышение доступности знаний и научных исследований» подпрограммы: 101 «Программно-целевое финансирование научных исследований и мероприятий» МСХ РК на 2021-2023годы.

Список литературы

1. Кусаинова, А.Б. Текущее состояние и дальнейшие перспективы развития отраслей переработки сельхозпродукции./ А.Б. Кусаинова //Пищевая и перерабатывающая промышленность Казахстана.- №1.-2015.- С.2.

2. Лебедев Е.И. Комплексное использование сырья в пищевой промышленности.- М.: Легкая и пищевая промышленность.- 2009. №3.-С.25-28.

3. Steinberg D., Parthasarathy S., Care T.E., Khoo J.C., Witztum J.L. Beyond cholesterol: Modifications of low-density lipoprotein that increases its atherogenicity. // N Engl J Med. 2019: 320. -P. 915-924.

4. Elaine W-T Chong Dietary antioxidants and primary prevention of age related macular degeneration: systematic review and meta-analysis BMJ. 2009 October 13; 335(7623): -P. 75.

СОВЕРШЕНСТВОВАНИЕ ТЕХНОЛОГИИ ПОЛУЧЕНИЯ ПЛОДООВОЩНЫХ ПРОДУКЦИЙ АКТУАЛЬНО

М.Т. Велямов[1,*], И. Ю. Потороко[2], Л.А. Курасова[1], Ш.М. Велямов[1], А.Ж.,Сарсенова[1], А.Б.Тағаева[1]., А.Р.Ринар[1]
[1]ТОО «Казахский НИИ перерабатывающей и пищевой промышленности»,050060, Казахстан, г. Алматы,
[2]Южно-Уральский государственный университет (НИУ),Россия, г.Челябинск
***e-mail: VMASIM58@mail.ru**

По данным статистики установлено, что уровень зависимости от импорта по плодоовощной продукции составляет 84,57%, кроме того потери при хранении отечественной продукции достигают до 30% и более [1].

При этом, выше указанные недостатки при хранении и глубокой переработке овощной продукции отмечаются не только в республике Казахстан, но и в странах СНГ (Россия, Белоруссия, Украина, Узбекистан, Киргизия и др.) и зарубежья (Болгария, Польша и др.). Как видно значимость проекта направленная на переработку плодовощнойпродукции,в частности, разработке эффективной ресурсосберегающей технологии по комплексной и глубокой переработки плодов (яблок) и овощей (свеклы, моркови и др.) для изготовления плодоовощных джемов, пюре и соков, обогащенных пектинсодержащим экстрактом, извлечённым из выжимок сахарной свеклы, с целью получения продуктов функционального назначения,с естественно - оздоровительными свойствами, для массового потребления в национальном и международном масштабе не вызывает сомнения, ввиду возможности налаживания нового производства по переработке имеющегося в стране скоропортящегося плодоовщногосырья, а также возможности расширения ассортимента естественно-оздоровительной продукции.

Переработка плодоовощной продукции (яблоки, морковь, свекла и др.) в мире и в Казахстане, является весьма актуальной, так как 30% и более полученной продукции в ходе хранения теряются. При этом, следует отметить, что в Казахстане, как и зарубежом наиболее перспективным направлением увеличения показателей сохранности и эффективности использования овощей, является их переработка с сохранением ценных биологически активных соединений.

Следует отметить, что используемые в предлагаемой технологии изготовления биоэкологических продуктов из плодов и овощей, как столовая свекла, морковь яблоки и др., являясь с одной стороны кладезью витаминов, микроэлементов, в своем составе содержат еще в большом количестве, такого ценного биологически активного соединения, как пектин (содержится 0,8-1,5%)[2,3].

В данном случае общеизвестно, что пектин, как природный полисахарид растительного происхождения, обладает желирующими и антимикробными свойства по отношению к отдельным представителям микрофлоры. При этом, самым ценным его свойством можно смело назвать способность очищать от вредных веществ (радиоактивные элементы, пестициды и ионы токсичных тяжелых металлов) живые организмы. Поэтому, многие специалисты называют это вещество санитаром организма или в нашем случае придают продукции (средству) биоэкологические свойства[4,5].

Кроме того, пектиновые вещества являются, как полисахариды, хорошими пребиотиками в организме и тем самым способствуют восстановлению и нормализации естественного состава консорциума микроорганизмов в желудочно - кишечном тракте и способствуют восстановлению и поднятию естественной резистентности и иммунного статуса организма, что весьма важны при нынешней пандемии, короновирусной инфекции и ОРЗ.

В данном случае предусматривается открытие безотходного цеха или линии по производству плодоовощных и овощных соков из столовой свеклы, моркови и яблок, а из их выжимок - пектинсодержащих экстрактов для обогащения пищевых продуктов (напитков), обладающих естественно - оздоровительным эффектом и экологической чистотой. При этом, являются актуальными и вопросы металлорганики, связанные с экологически чистыми оборудованиями для получения экологически чистых продукций в пищевой промышленности.

Цель проекта. Расширение ассортимента функциональных продуктов питания на основе плодоовощного сырья.

Методы исследования: в работе будут использоваться стандартные методы исследования при разработке ресурсосберегающей технологии изготовления функциональных, натуральных плодоовощных соков из районированного сорта столовой свеклы, в сочетании с морковным или яблочным и др., с содержанием пектина с целью получения продуктов с естественно - оздоровительным свойством для массового потребления, на основе проведения общепринятых физико-химических,биохимических, токсикологических и микробиологических исследований.

Плодоовощные продукции, в частности, соки и др., полученные из столовой свеклы, моркови, считают самыми полезными, а в сочетании с другими соками (тыквы, яблоко, сельдерея, петрушки, крапивы и др.), становятся настоящей кладезью витаминов и препятствуют образованию тромбов в сосудах, лечат болезни щитовидки, восстанавливает микрофлору кишечника, повышают защитные силы организма, что также, актуальны при короновирусной инфекции, ОРЗ и др.

Отличительной новизной направления, является то, что продукты получены по совершенно новой биотехнологии изготовления продуктов питания, то есть путём научно - обоснованного, специализированного подбора исходных сырьевых источников, основанные на их естественные химико - биологические составные показатели и ориентировано на районированные в республике Казахстан избранные сорта овощных и плодовых культур.

Проблемы отрасли: низкое техническое оснащение производства, неразвитый сектор переработки, нехватка современных оборудованных хранилищ.

Предпосылки предложения проекта для коммерциализации: достаточное количество сырья, налаживание производства натуральных соков и др., расширение ассортимента отечественной соковой и др., продукций, развитие сектора переработки плодоовощной продукции.

На основании вышеотмеченного, можно заключить, что разработка технологий комплексной и глубокой переработки плодов (яблок) и овощей (свеклы, моркови) для получения плодоовощных продукций (соков, джемов, пюре и др.), из плодов и овощей, с функциональными биоэкологическими свойствами, является весьма злободневным и актуальным.

Работа проводился по научно-технической программе: «Разработка наукоемких технологий глубокой переработки с/х сырья в целях расширения ассортимента и выхода готовой продукции с единицы сырья, а также снижения доли отходов в производстве продукции» в рамках программно-целевого финансирования на 2021-2023 годы, по проекту: "Разработка технологии получения плодоовощных джемов, пюре, соков из

плодов и овощей (яблок, моркови, свеклы), обогащенных экстрактом пектина из вторичного сырья сахарной промышленности"

Финансирование. Материалы подготовлены в рамках выполнения проекта: «Разработка технологии получения плодоовощных джемов, пюре, соков из плодов и овощей (яблок, моркови, свеклы), обогащенных экстрактом пектина из вторичного сырья сахарной промышленности», по научно-технической программы: BR10764970 «Разработка наукоемких технологий глубокой переработки с/х сырья в целях расширения ассортимента и выхода готовой продукции с единицы сырья, а также снижения доли отходов в производстве продукции», бюджетной программе: 267 «Повышение доступности знаний и научных исследований» подпрограммы: 101 «Программно-целевое финансирование научных исследований и мероприятий» МСХ РК на 2021-2023годы.

Список литературы

1 Кусаинова А.Б. Текущее состояние и дальнейшие перспективы развития отраслей переработки сельхозпродукции // Пищевая и перерабатывающая промышленность Казахстана. – №1. – 2015. – С.2.

2 Лебедев Е.И. Комплексное использование сырья в пищевой промышленности // Легкая и пищевая промышленность. – М.. – 2009. – №3. – С.25-28.

3 Elaine W-T Chong Dietary antioxidants and primary prevention of age related macular degeneration: systematic review and meta-analysis BMJ // – 2009 October 13. – №335(7623). – P. 75.

4 Hertog M.G. Les flavonoides dans le the. Le vin rouge et les oignons protegnet – il contre les maladies cardio vasculaires et le concair? PolyrhenolsActualites. – 2015. №13. – P. 17-19.

5 Kanner J., Frankel E., German B., Kinsella J.E., Agric J. Natural Antuoxidant in Grapes and Wines. – Food.chem. – 2019 -42. – PP. 64-69.

СОПОСТАВИТЕЛЬНАЯ ХАРАКТЕРИСТИКА ЭКОНОМИЧЕСКОЙ ТЕРМИНОЛОГИИ РУССКОГО И КАЗАХСКОГО ЯЗЫКОВ В ПРИКЛАДНОМ АСПЕКТЕ

Каткельды Аяулым, УиА-21-1к
Казахстанский инженерно-технологический университет
E-mail: ayulim.02@mail.ru
Научный руководитель: Абилова Р.Д., лектор
Казахстанский инженерно-технологический университет

Важнейшее условие в профессиональной подготовке специалиста любой отрасли – овладение языком специальности, профессиональной речью. Перед студентами технического вуза стоит задача в общем овладении русским языком и одновременно в углубленном освоении языка той или иной специальности вместе с самой специальностью, поэтому русский язык в техническом вузе становится не только средством межнационального общения, но и инструментом, средством изучения специальности, языком специальности.

Рассматривая профессиональную научную речь как средство овладения специальностью, а коммуникативную функцию языка науки как ведущую в процессе учебно-научного общения, считаем, что необходимо в дидактических целях рассматривать принцип сопоставления как методический прием обучения языку.

Несмотря на то, что сопоставление как метод лингвистического исследования не является новым в практике преподавания языку, он приобрел на сегодня по целому ряду причин особую актуальность. Как отмечает исследователь Э.Д. Сулейменова, «на стыке теории и практики обучения второму языку с общим языкознанием сформировалась новая интегральная наука – контрастивная лингвистика, которая, несомненно, уже в своем ближайшем будущем начнет оказывать значительное влияние на решение насущных задач и дальнейшее развитие методики» [1].

В рамках данного исследования рассмотрена экономическая терминология (далее ЭТ) через сопоставительный анализ терминологической лексики русского и казахского языков, направленный на установление структурно-семантических различий и подобий. В разработке эффективной системы обучения русскому языку необходим учет родного языка студентов, поскольку без него невозможны методическая адаптация и презентация лексического, грамматического материала, прогнозирование интерференции на фонетическом, лексическом, морфологическом, синтаксическом уровнях.

Основы данного принципа были освещены и разработаны в исследованиях известных ученых, как Л.В. Щерба, Н.М. Шанского, Н.Х. Демесиновой, Х.М. Сайкиева, Д.Т. Турсунова, Э.Д. Сулейменовой, Л.К. Жаналиной, М.Р. Кондубаевой, З.К. Ахмеджановой и др.

Нами рассмотрены особенности морфологической структуры терминов экономики русского и казахского языков, их состав, формальные различия и сходства в учебных целях.

Сопоставительному анализу было подвергнуто основное, коммуникативно значимое ядро ЭТ, которое подлежит активному усвоению обучающимися. Продиктовано трудностями, вытекающими из различий в семантическом объеме, морфологического и синтаксического строения системы русских и казахских ЭТ, а также в системах словообразования двух языков. Этим обусловлена необходимость описания терминов, отбора продуктивных словообразовательных типов в целях изучения.

В процессе анализа была выделена большая группа терминов-слов: общих для ЭТ русского и казахского языков. Это слова из интернационального фонда многих языков мира, особенно европейских, содержащие элементы латинского и греческого языков. Многие из слов в казахский язык вошли в той форме, в какой они существуют в русском языке, но определенная часть подверглась переводу специалистами и утверждена Государственной терминологической комиссией при Правительстве РК. Исследователи лексики казахского языка все слова или термины латино-греческого происхождения относят к заимствованиям – «кірме сөздер», а именно к заимствованиям из русского языка. Терминолог Б. Калиев отмечает отсутствие на сегодня словаря иностранных слов на казахском языке [2]. Итак, в данную группу включены такие ТЕ, как *декларация, вексель, брутто, дисконт, изокванта, аудит, капитал, акционер, дивиденд, инвестор, банк, депозит, фьючерс, изокост, экономика* и др.

Анализ специальной литературы показал, что наибольшую сложность при изучении ЭТ студентами представляют хорошо известные им слова в нетерминологическом значении. Например, термины *оценка, обязательства, лимит*, являющиеся в ЭТ базисными, в казахском языке не носят идентичный характер. В одних словарях встречаются одни термины, в других – другие, то есть отсутствует единство терминов, нет единого осмысления в терминологических значениях. Подобное явление вызывает определенные трудности в освоении термина, а в речи – различие сочетаемостных возможностей данных слов, поле потенциальной интерференции.

Словообразование играет важную роль в развитии и обогащении языков, в связи с этим несомненна актуальность изучения вопросов словообразования как в русском, так и

в казахском языках. Одно из главных мест в контрастивном словообразовании занимает вопрос о способах словообразования в исследуемых языках.

В казахском языке основной продуктивный способ словообразования является суффиксальный, так как префиксальный способ отсутствует. Отсутствие объясняется тем, что казахский язык принадлежит к агглютинативному типу языков, где словообразовательные средства находятся в постпозиции по отношению к корню, что «придает своеобразный облик казахскому слову, прибавляющему аффиксы только в одном направлении» [3].

Наиболее продуктивным в экономической терминосистеме русского и казахского языков является морфологический способ словообразования. Нами рассмотрены экономические термины, а именно морфологический способ словообразования, в котором можно выделить суффиксацию.

Суффиксация является наиболее характерной для казахской экономической терминологии, которая опирается на словообразовательную систему русского языка данной науки. Наиболее продуктивные суффиксы, участвующие в образовании экономических терминов, могут выражать следующие значения.

Значение «отвлеченного процессуального действия, состояния» в русском языке выражается наиболее продуктивными суффиксами **-ани(е), -ени(е)** им соответствуют в казахском языке суффикс **–у:** *налогообложение – салық салу, валютное регулирование – валюталық реттеу, фиксирование цен – бағаларды бекіту, потребление – тұтыну, ограничение – шектеу* и др. К продуктивному типу образований относятся отглагольные существительные, образованные суффиксами **-дану, -дену, -тану, -лану, -лену**: *финансирование – қаржылану, агрегирование – агрегаттану, политика фиксации – фиксалдану саясаты, циклирование – циклдану* и др. К продуктивному типу в казахском языке соответствуют отымённые и отглагольные существительные с суффиксом **-лау:** *блокирование счета – есептік жазбаны құлпылау,* и др.

В единичных терминах выделяется словообразовательный тип, обнаруживающий низкую продуктивность на **-лым:** *оборот – айналым.*

Отглагольные существительные русского языка на **-ани(е); -ени(е)** могут реализовываться в казахском языке и терминосочетаниями, а также присоединением к основе русского слова суффикса: *управление - бақылау, требования – талаптар, начисление – есептеу* и др.

Существительные женского рода с суффиксом **-к(а)** обозначают неодушевленный предмет, характеризующий действие, названное производящим глаголом. Данные термины обладают словообразовательными значениями, как предмет (аппарат, орудие), предназначенный для осуществления действия; предмет – результат действия. В казахском языке реализуется главным образом отглагольными существительными с суффиксом **-у, -ыш**, например: *котировка – бағаны белгілеу.*

В ЭТ наиболее продуктивным типом словообразования являются безсуффиксальные отглагольные существительные со значением отвлеченного действия, состояния и всегда с префиксом. Существительные-термины обозначают «объект или результат действия», характеризующийся процессом, названным производящим словом. В казахском языке данные значения передаются эквивалентными отглагольными существительными с суффиксами на **-у, -лым:** *срез – кесу, разрыв – айырылым, сброс – ысыру, таксировка – салық салу* и др. Реже встречаются другие образования, как: *счет – шот, учет – есеп , тариф – мөлшерлеме* и др.

В ЭТ широко представлены существительные со значением отвлеченного действия женского рода с суффиксом **-ация**, обозначающие действие по глаголу. В качестве производящих выступают преимущественно глаголы с основой на **-ировать**: *сальдировать – сальдо, финансировать – финансы, инкассировать – инкассация*. В

казахском языке в основном данный тип образования сохраняет эквивалент русского слова . Другой способ образования – прибавление к основе русского слова суффиксов **-лану/-лену, -тану/-тену, -дану, -у:** *облигация – облигациялану, дефляция – дефляциялану, консигнация – консигнаттану, инвентаризация – инвенттену, рекламирование – жарнамалану, глобализация – жаһандану.* Незначительное количество терминов образуется с помощью суффиксов **-дыру** / **- діру** (с вариантами): *модификация – модификацияландыру, идентификация – сәйкестендіру, стабилизация – тұрақтандыру, приватизация – жекешелендіру, интернационализация – интернационаландыру, коммерциализация – коммерцияландыру* и др. Встречаются и двусловные формы передачи терминов: *инвентаризация –түгендеу, реструктуризация – қайта құрылымдау, организация – ұйым* и др.

Существительные со значением «отвлеченного признака, свойства» с суффиксом **-ость** / **-есть** составляют наиболее продуктивный тип образований, где производящими выступают прилагательные. Существительные, структурно-мотивированные отглагольными прилагательными, обычно семантически мотивируются как «склонность или способность к действию», названному в основе прилагательного. Данный словообразовательный тип обнаруживает высокую продуктивность как в русском, так и в казахском языке. В казахском языке реализуется главным образом отадъективными существительными с суффиксом **-лық** / **-лік, -тық, -дық**, например: *себестоимость – құны, ведомость – мәлімет, стоимость – бағасы, задолженность – қарыз, конкурентоспособность – бәсекеге қабілеттілік, рентабельность – табыстылық* и др. Встречаются и другие словообразования данного типа: *отчетность – есеп беру.*

Термины с суффиксом **-изм**, обозначающие признак, образованы от адъективной основы, представляют собой наименование качества. Весьма продуктивный тип в данной терминосистеме: *авансизм, корпоратизм, капитализм, утилитаризм* и др. Данный тип существительных передается на казахский язык сохранением полной формы без изменения с русского языка.

Значение «носителя процессуального признака» в русском языке передается с помощью суффиксов **-тель, - атор** и обозначают предмет, производящий действие или предназначенный для осуществления действия, названного производящим глаголом. Данный способ немногочисленный (*векселедатель, консигнатор).* В казахском языке данному типу в основном соответствуют отглагольные существительные с суффиксом **-ғыш/-гіш, -іш** (с вариантами): *индикатор – көрсеткіш, балансатор – теңгергіш* и др. Имеются и синтетические способы образования данного типа существительных: *кредитор – кредитор, аудитор – тәуелсіз, бухгалтер.*

Значение «носителя предметного признака» в русском языке реализуется с помощью суффиксов **-ник, -ин(а), -ит, -ат, -оид** и др. В казахском языке термины на **-ник** переводятся по форме: **производящая *основа* + «*тас*»,** например: *должник – борышкертас, посредник– делдалтас, работник – жұмыстас.* Имеются и другие варианты: *источник – көзі, расчетник – есептеуші* и др.

Термины с суффиксом **-ин(а)** русского языка обладают общим значением «предмет», характеризующийся признаком, названным мотивирующим словом. В казахском языке передаются разными формами: *пошлина – ақшалай жинақ, скимминг – алаяқтық түрі, фишинг – интернет алаяқтары, вестинг – иелік ету* и др.

Перечисленные выше типы терминологических образований казахского языка являются наиболее представленными в ЭТ, а сопоставительная характеристика предполагает установление как общности, так и специфики каждого из сравниваемых языков. Как справедливо отмечают многие методисты, наибольшую ценность представляют сопоставления, учитывающие не только расхождения, но и сходства в языках, так называемые в лингвистике языковые универсалии [4].

Итак, анализ показывает, что между русскими и казахскими ЭТ можно наблюдать все те количественно-качественные типы семантико-структурных отношений. Внутри каждой терминосистемы отдельного языка присутствуют несоответствия, а именно: вместо прямого материального тождества компонентов и структуры имеет место косвенная идентичность. Сопоставление также выявило семантико-функциональное сходство составных терминов контактируемых языков и существенные расхождения в грамматическом аспекте. Описанные несоответствия между терминологическими единицами экономики русского и казахского языков связаны с их типологическим различием, с особенностями отдельной лексико-семантической терминосистемы, в частности, в словообразованиях грамматического строя. Описанные расхождения между терминами двух языков представляют зону потенциальной интерференции на лексическом, морфологическом и синтаксическом уровнях [5].

Произведенное контрастивное описание позволило установить последовательность подачи терминологического материала, разработать эффективный комплекс системы упражнений, способствующий прогнозированию возможных речевых ошибок студентов, обусловленных интерферирующим влиянием родного языка.

Список использованной литературы

1. Сулейменова Э.Д. Казахский и русский языки: основы контрастивной лингвистики. –Алматы: Демеу, 1996. – С.3.

2. Калиев Б. «Сөздіктер» // Вестник КазУМОиМЯ им. Абылай хана. 2003, № 2 (б). – С. 39– 43.

3. Сулейменова Э.Д. Анықтағыш (грамматический справочник). – Алматы, 2007. – С. 36.

4. Верещагина Л.М., Давыдов В.А., Дубинская Е.В. и др. Методическое руководство к пособиям по научному стилю речи комплекса «Старт». Аудирование. – М., 1989.

5. Клобукова Л.П. Обучение языку специальности: Учебное пособие. – М., 1987. – 66 с.

6. Гусева Т.М., Шеина Т.Н. Самоучитель по бухгалтерскому учету. –М. Проспект, 2009. – С.464.

7. Аубакиров Я.А. Национальная экономика. –Рарирет, 2009. –С.63.

8. Н. Грегори Мэнкью, Марк П. Тейлор. Экономикс. –Ұлттық аударма бюросы, 2018. – С.385.

АТА-БАБА АМАНАТЫН ҚАСТЕРЛЕУ ТІЛІМІЗДІҢ ТҰҒЫРЫН БЕРІК ҰСТАУ

Кожахметова А. 1 курс студенті
Ғылыми жетекші: п.ғ.к., қауымдас. профессор
Абдисулейменова Раиса Шоғанбекқызы
Қазақстан инженерлік-технологиялық университеті

Жігерлі қазақ жастарын аманатты қастерлеуге ана тілімізді, мәдениетімізді құқылы қолдануға талпындыру.

Побуждать энергичную казахскую молодежь к благоговейному почитанию родного языка, культуры.

Encourage energetic Kazakh youth to use their native language and culture in the right way to honor the trust.

Осы жыл Отан үшін орасан маңызға ие. Себебі, сан ғасыр бойы ата-балалар аңсаған тәуелсіздігімізге - 30 жыл! Осыған орай облыс көлемінде қазірден бастап көптеген кешенді шаралар көрініс тапты. Ел егемендігінің мерейтойына арналған жобаларды жүзеге асыруға үкіметтік емес ұйымдар да белсенді түрде атсалысуда. Мысалы, «Саналы ұрпақ – 2050» қоғамдық қорынының тәуелсіздік тойына орайластырылған өзіндік бағдарламасы бар. Бүгінде үкіметтік емес ұйымдардың саясаттағы, экономика және мәдени-әлеуметтік саладағы маңыздылығы артқан. Оның мақсаты – ел табиғатын, тарихи ескерткіштері мен сан саладағы жеңісін көрсету. Қоғамдық қор «Рухани жаңғыру» жобасы бойынша екі жылдық жоспар әзірлеген. Бірінші кезеңі биыл орындалса, кейінгісі келер жылға шегерілді. 2022-жылы бағдарламаның жариялануының бес жылдығына орай арнайы жинақ шығарылмақ. Карантин кезінде бұл жобалар онлайн жүргізілді. «Тәуелсіздік» сөзінің өзі жанымызға жылу, бойымызға күш, қуат береді. Тәй-тәйлаған баладай басқан адымдарын санап, 4-5 жасында өз-өзіне қарап, 10-15 жасында пайдаға ісі жарап, 20-25 жасында өсіп-өніп, аты әлемге тарап, етек-жеңін жинап, бар әлемді мойындатып, Тәуелсіздіктің бесігінде 30 жыл тербелген қазақ елі, 30 жылдық тәуелсіздігің құтты болсын! Желтоқсанның ызғары да, қатып калған мұздары да, қазақ жастарын қорқыта алмады, қайсарлықпен бодандыққа қарсы тұрған желтоқсаншы жастарға бас иеміз! Ата-бабалардың аңсауымен, желтоқсаншы жастардың қайсарлығымен Тәуелсіздік есіктен еніп, жанымызға шаттық сыйлағалы міне 30 жыл, 30 жас. Отыз жылда ел жаңа, еліміз көркейіп, жеріміз жандануда, бар әлемнің назары біздің елімізде. Қазақстанды бүкіл әлем таниды десек қате айтқанымыз емес. Аз уақытта бойын тіктеп, басқа шет елдерге үлгі бола білген еліміздің 30 жылдығы, 30 жасы құтты болсын қазақ елі! Қазақтығымыз бітпесін, азат күніміз бітпесін! Қазақ тіліміздің тұғыры берік боп, елдігіміз жандана берсін! 30 жылдығың 100 жылдыққа ұласып, шаттығың мен бақытың ортаймасын! Қазақ елі жасай берсін! Қазақстан жасай берсін! «Бүгінгі біздің тәуелсіздігіміздің қайнар көзі – қазақ халқының сан ғасырлар бойғы күресінде, азатыққа ұмтылған қайсарлығында жатыр» деп Елбасымыз айтқандай, сол уақытта ата-бабамыз атқа қонып елімізді, жерімізді қорғамаса, азаттығымыз үшін күреспесе бұл тәуелсіздікке қол жеткізе алар ма едік? Қайсар да батыр бабаларымыз болмаса бейбіт күннің ақ таңын сезіне алар ма едік? Арыға бармай-ақ, кешегі 1986 жылы орын алған желтоқсаншы жастар болмаса осы күнге жетер ме едік? Жоқ, олардың отан сүйгіштігі болмаса, ұлтжандылығы болмаса осы күнге жету жетпеуіміз екіталай еді. Солай ғой, сондықтан ең бірінші тәуелсіздікке қол жеткізу жолында жанын берген, қанын берген ата-баба аманатын біздер қастерлеуге міндеттіміз. Ата-бабала әруағына мың тағзым! Бүгінде біз қандаймыз, ата-баба арман еткен тәуелсіздікке қол жеткізген, алыс, жақын шет елдерде абыройы асқақ, дамушы елдердің алдыңғы қатарында келе жатқан, 30 жасқа енді толып, оңы мен солын ажыратар елге айналдық. Көңілдеріміз жаздың жайма шуақ күніндей, желтоқсанның ызғарынан өткен күннің естеліктері қалғандай, жүрегімізді бір қарып өткенмен сол жастардың арқасында тәуелсіздігіміз есік ашқаны көңілге қуаныш ұялатады. Еліміздің болашағы үшін жанын беріп, осы күнді бізге табыстап кеткен азаттықты бағалау, қастерлей білу әрбір Қазақстандық азаматтың парызы. Сондықтан,

тәуелсіздіктің ақ таңы мәңгілік болу үшін әрбір адам өз тарапынан елге деген, жерге деген сүйіспеншілігін сақтап, еліміздің ынтымақ, бірлігінің бұзылмауына атсалысуы тиіс. «Бірлік барда тірлік бар» дегендей, ынтымағымыз бен бірлігіміз жарасып, сыйластықта өмір сүрсек еліміздің іргесі сөгілмесі анық.Жаңашылдық дәуренде тәуелсіздігінің 30 жылдығына қол жеткізіп отырған Қазақ елі, Тәуелсіздіктің 30 жылдығы құтты болсын! Ынтымағымыз бен бірлігіміз ажырамай, амандықта, саулықта өмір сүрейік! Еліміз бен жеріміздің айбыны асқақ, тәуелсіздігіміз тұғырлы, Қазақ елі, Қазақстан мәңгі, ғұмырлы болсын! Міне, көзді ашып жұмғанша, осы жылы Қазақ халқы тәуелсіздіктің 30 жылдығын тойлайды. Тәуелсіздікке жету – оңай жолмен келген жоқ, ол бәрімізге мәлім. Бұл қазақ халқының ғасырлар бойы көздеген арман-мұраттарының орындалуы.Тәуелсіз мемлекетке айналу, бізге үлкен серпіліс, күш берді. Тарихи күш десе де болады. Біздің өз еркімізбен алға ұмтылуға, мемлекет болып өркендеуге жол ашылды.Тәуелсіз мемлекет бола салысымен, көптеген шұғыл сұрақтарға шешім табылды. Неше түрлі ауыртпашылық әкелген Семей полигоны жабылды, Арал теңізі мәселесі шешілді, тарихи мұра, мәдениетіміз, қазақ тілі қайта жаңғыртылды, табиғи байлығымызды өз иелігімізге қайтара алдық.Қазір біз болашағымызға сеніммен қарай алатын, зайырлы, өркениетті, индустриалдық жаңғырту жолында жоғарғы қарқынмен дамып келе жатқан мемлекетпіз.Тәуелсіздікке дейінгі кезеңде өз жерімізде басымызды түсірдік. Экономика, ішкі және сыртқы саясатпен қатар, табиғи қорларымыз да, басқа мемлекеттің қарамағында еді. Сол қиын-қыстау кезеңде, қазақ халқының сана-сезімі, намысы оянды. Жігерлі қазақ жастары өз жерімізде лайықты күн көруге, өз ана тілімізді, мәдениетімізді құқылы қолдануға талпынды. Сонау 25 жылда, еліміз неше түрлі жетістіктерге жетті, биік белес, асуларды алды. Айтылмаған жетістіктер өте көп, спортқа келетін болсақ, еліміздегі ұлтаралық келісім мен бірліктің нәтижесінде көптеген көрсеткіштерге ие болды. Сыртқы және ішкі саясатты жүргізіп отырған азаматтарымыздың еңбегі де өте зор. Маңыздыларын Елбасымыз “Қазақстан – 2030” Стратегиясының толықтай орындалуында қорытындылап кетті. Яғни, ұлттық қауіпсіз, ішкі саяси тұрақтылық пен бірлік, ашық нарықтық экономикаға негізделген экономикалық өсу сияқты стратегияда белгіленген негізгі міндеттер орындалды.Енді біздің алдымызда одан үлкен міндеттер тұр. Елбасымыз “Қазақстан – 2030” Стратегиясын қорытындылай отырып, мемлекеттің жаңа саяси бағытын жариялаған болатын. Ондағы басты мақсат 2050 жылға қарай мықты мемлекеттің, дамыған экономиканың және жалпыға ортақ еңбектің негізінде берекелі қоғам құру. Бұл мақсаттарға қол жеткізу үшін “Қазақстан – 2050” Стратегиясы жеті ұзақмерзімді басымдықтарды іске асыруды қарастырады. Дүние керемет өзгеру жолында, бірақ біз ұлттық идеяны сақтап, тарихи мұра, құндылықтардың қасиетін жоғалтпай, кейінгі ұрпаққа аманат етуіміз керек. Әрине, ең бастысы, жеріміздегі ұлтаралық келісім, саяси тұрақтылық, ынтымақтастықты сақтай отырып, көптеген нәтижеге жете аламыз.

Пайдаланған әдебиеттер тізімі:

1. Мемлекет басшысының «Болашаққа бағдар: Рухани жаңғыру» атты мақаласы, 13, 2
2. https://www.zakon.kz/4908813-ruhani-zha-yru-hal-ymyz-a-ruhani-zhol-k.html
3. https://kbtu.edu.kz/kz/students/library/library-news/1807-aza-stan-t-uelsizdigine-30-zhyl
4. https://qazaqstan.tv/news/136855/

METHODOLOGY OF PREPARATION STUDENTS FOR THE UNT IN ENGLISH USING INTERNET SOURCES

Askar Z.A.
Master of Pedagogical Sciences, KazETU
E-mail: zereaskar98@gmail.com

Abstract. The educational process should keep up with the times and be sensitive to new trends. One of the key points that ensure effective management of the education system and its development is the assessment of the quality of education based on reliable and comparable data. In Kazakhstan, since 2004, independent external control in the form of unified national testing has been used to assess the quality of knowledge of secondary school graduates. The article addresses the issue of the methodology of preparing students for the unified national testing in English using Internet sources. The article deals with the analysis of school English textbooks. The article highlights the main difficulties encountered by secondary school students in preparing for the passing of the unified national testing in English and suggested some recommendations for their levelling using Internet sources.

Keywords: the Unified national test; teaching materials; the English language; language assessment; the Internet;

Түйіндеме. Білім беру процесі уақытпен бірге жүруі және жаңа үрдістерге сезімтал болуы керек. Білім беру жүйесін тиімді басқаруды және оның дамуын қамтамасыз ететін маңызды сәттердің бірі сенімді және салыстырмалы деректер негізінде білім беру сапасын бағалау болып табылады. Қазақстанда 2004 жылдан бастап орта мектеп түлектерінің білім сапасын бағалау үшін ұлттық бірыңғай тестілеу түрінде тәуелсіз сыртқы бақылау қолданылады Бұл мақалада оқушыларды ағылшын тілі бойынша ұлттық бірыңғай тестілеуге интернет ресурстары арқылы дайындау әдістемесін қарастырады. Мақалада жалпы білім беруде қолданылатын оқу-әдістемелік кешендер, білім алушыларды тест тапсырмаларының белгілі бір түрлерін орындауға дайындау тұрғысынан талданады. Мақалада орта мектеп оқушыларының ағылшын тілінен ұлттық бірыңғай тестілеуге дайындық кезінде туындайтын негізгі қиындықтар және оларды Интернет ресурстары арқылы шешу бойынша кейбір ұсыныстар берілген.

Түйін сөздер: Ұлттық бірыңғай тестілеу (ҰБТ); оқу-әдістемелік кешен (ОӘК); ағылшын тілі; тілдік тестілеу; Интернет желісі;

Аннотация. Образовательный процесс должен идти в ногу со временем и быть чутким к новым тенденциям. Одним из ключевых моментов, обеспечивающих эффективное управление системой образования и ее развитие, является оценка качества образования на основе достоверных и сопоставимых данных. В Казахстане с 2004 года для оценки качества знаний выпускников средних школ используется независимый внешний контроль в форме единого национального тестирования. Данная статья посвящена к методике подготовки учащихся к единому национальному тестированию по английскому языку с помощью интернет ресурсов. В статье проанализированы учебно-методические комплексы, действующие в общем образовании, на предмет подготовки

обучающихся к выполнению определенных типов тестовых заданий. В статье освещены основные трудности, возникающие у учащихся средней школы при подготовке к сдаче единого национального тестирования по английскому языку и предложенные некоторые рекомендации по их нивелированию с помощью Интернет ресурсов .

Ключевые слова: Единое национальное тестирование (ЕНТ); учебно-методический комплекс (УМК); английский язык; языковое тестирование; Интернет;

Introduction. According to modern requirements, the English language belongs to the category of three languages, and therefore the importance of this language in society is increasing. The main goal of a citizen of Kazakhstan to study English is to speak a language with a world status and this goal has become a necessity for humanity. The communicative importance is, of course, the way to communicate freely for the student, when he learns, understands, translates, freely expresses his thoughts, and masters the correct sound. Of course, this means that along with the increase in students' interest in the English language, the number of students who will link their future with the English language, that is, as a subject of choice for English, is increasing. The use of innovative methods and techniques not only in English lessons but also in the UNT depends on the skill of the teacher.

The modern stage of Informatization is called the era of globalization, that is, the upbringing of a person who is well versed in technology, who can easily communicate in society, and who has a developed conscious national patriotism that is not subject to stagnation and changes in any period of time- this is the requirement of time. The National Encyclopedia states that "the individual acts on his behalf, the wider the space of communication of the individual, the more diverse his connections and relationships with all aspects of life, the richer the inner worldview, and the higher the social quality of the individual inherent in his nationality." It is difficult for a student to pass the test in English, so a teacher must prepare the student for any changes. The goal is not only to systematize students' thoughts but also to summarize them. "Teachers sometimes feel that they are losing their ability to act and their strength. They can improve their tactical skills and learn to think strategically". [*Mugalimderge arnalgan nuskaulyk [Teacher's guide] 2014 - 87 p. [In Kazakh]*] This means that only when the teaching management and leadership qualities prevail in the teacher, he will succeed, that is, when preparing for each UNT, it will give results only when the teacher is guided by his knowledge with his own confidence to achieve his goal, and achieving his goal requires leadership qualities with direct management. In the course of work on preparing a student for the UNT, the lessons will certainly give results if they are conducted systematically, starting from the beginning, and this preparation is carried out at the proper level. Of course, there are some failures in the work, the most important of which is the inability of students to use their time sparingly. After each training, a teacher will analyze what will be improved through reflection and not only identify his shortcomings but also in the next lesson to avoid them. This task is assigned to any English teacher in preparation for the UNT.

The unified national test is an indicator of a not only proficiency of the student but also the level of an education he received in English. In the process of working with the English language test, the teacher faces some obstacles. Of course, since English is a language with world status, renewal and rapid growth of this language are natural.

Nowadays The Unified National Testing is the index of teacher’s work with students and it shows how they know English and what are their levels. Preparing for the test can be stressful and time-consuming, but doesn’t have to be. English is the International language that’s why it has some difficulties with the language changing because the language is developing and it is widely used not only as a first language.

Main part. To prepare for the Unified national testing (UNT), it is necessary to use textbooks recommended by the Ministry of education and science of the Republic of

Kazakhstan, based on the specifics of the test in subjects. A test specification is a document that defines the General characteristics of a test. Its structure includes the following elements: the purpose of the test, objectives, description of test tasks (checking task), the number of tasks, the form of tasks, individual assignments and assessment of the overall work. Since 2017, the UNT format has changed. In this regard, compulsory subjects (History of Kazakhstan, reading literacy, mathematical literacy) and specialized subjects (Kazakh language and literature, Russian language and literature, mathematics, history, Man. Society. Law, chemistry, physics, biology, geography, English, German, French) test specifications have been developed. [*UBT jane UBT Tzhkb-ga dajyndyk ushin [For preparation for UNT and UNT TVE] Retrieved from https://testcenter.kz/shkolnikam/ent/dlya-podgotovki-k-ent-i-ent-tipo/*] Forms of test tasks and methods of their evaluation are described in the specification of test tasks for each discipline.

To strengthen the readiness of applicants entering higher education institutions for the Unified national testing and comprehensive testing, the National testing centre provides methodological recommendations for completing one correct answer, one or more correctly answered test tasks in specialized subjects.

The following should be taken into account during preparation for the Unified national testing:

-the main focus is on the student's acquisition of new knowledge during the lesson;

-correction work after completing the test work;

-the compilation of thematic tests. Conducting a lexical and grammatical test after each chapter.

The teacher must be a good professional in his field. It is necessary to put the knowledge system into practice by increasing it daily, memorizing grammatical rules, translating and memorizing new words found in tests. The teacher should systematize the quality of education by organizing administrative test tasks once a week using creative search, showing the demand and requirements from students, and improve academic performance and quality by conducting correctional work based on the obtained results. creative search, making demands and demands on the students they teach. Only then there will the results of the unified national testing. [*Mugalimderge arnalgan nuskaulyk [Teacher's guide] 2012 - 5 p. [In Kazakh]*]

To practice testing skills, activate learning, increase knowledge, for training and control, self-education and self-control of students in lessons and additional classes, the teacher should use various types of tests:

1) an alternative test is a question that allows only two possible answers: "Yes" or " No";

2) a selective test is a question that offers several (usually 4-5) answers, from which the student must choose the correct one;

3) a constructive test is an ordinary theoretical question, clearly formulated, but without any possible answers. When using constructive tests, there must be a standard of response, which ensures that the knowledge assessment is objective. This type of test is practically not used in the electronic version, which is due to the difficulties of programming and low printing speed for many students.

4) a substitution test is a phrase (formula, drawing) that omits a word (number, digit, or construction detail). Such tests are used in cases when the answer to a question should be detailed and wordy.

It is an indisputable fact that the most valuable tests are those compiled by the teacher independently, taking into account the level of learning of the program material and the capabilities of students.

However, a teacher should follow the following rules when making his own tests:

1) not including answers that students can't prove their incorrectness at the time of testing;

2) incorrect responses should be constructed based on typical errors and should be plausible;

3) correct answers should be placed among all the expected answers in random order;

4) questions should not repeat the wording of the textbook;

5) answers to some questions should not serve as hints for others;

6) questions should not contain "traps";

The reliability of proficiency tests depends significantly on the difficulty of performing them. The most practical value are tasks that are correctly answered by 45-80% of students. A time-limited test is considered more effective. It is also found that reliability increases with an increase in the number of test tasks.

So how does the student complete the English language test quickly and correctly?

As a rule, testing is limited in time: on average, a student can spend 30-40 seconds per task. Therefore, he needs to be able to rationally allocate time to finish the test.

1) out of the five suggested answers, three are obviously wrong, so they are discarded and attention is focused on the remaining 2;

2) it's necessary to pay attention to the words before and after the omission, they will help to determine the right word or phrase;

3) if a student is not sure of the answer - changed the answer several times, he needs to stop at the first option that came to mind, according to statistics, it is most likely to be the correct answer;

4) spending too much time on one sentence is unnecessary, better move on to the next, and then return to the unresolved option later;

5) when performing a question with text, it's recommended to start by reading the question itself to the text, it can save time, and the student will not need to read the text twice.

In the end, it's better to check the work again, since mistakes are often made due to inattention while completing tasks. [*Ereckij M.I., Polisar Je.L. Razrabotka i primenenie testov uspeshnosti obuchenija [Development and application of tests for the success of training] Moscow, 1996. - 10-16 p. [In Russian]*]

During the preparation of students of the 11th grade, it is necessary to constantly perform exercises, combining theoretical knowledge with practical exercises. It's necessary to get exercises on each topic according to the plan. They can be found in special electronic textbooks. It's necessary to constantly use Internet resources. Students can participate in tests, quizzes, competitions, and distance Olympiads held over the Internet. For preliminary tests, the programs "Preparation for UNT 5+", materials of the UNT information support site are used, an electronic database of difficult topics has been created, which contains reference notes, sets of training tasks with answer keys. The advantage of these tests is that it is convenient to quickly get an answer and then work with an error. The system conducts trial tests, monitors results, and then it should be discussed at pedagogical and methodological and in the meetings with the headmaster. After repeating the grammar section, students are asked to complete test tasks for this section at various levels. In addition to scheduled tasks, the teacher should conduct testing (5-10 tasks) as a simulator in English lessons. After each test, he also should conduct a detailed analysis of the mistakes made, and during after-hours make consulting hours. To train the use of Tense forms of the verb the teacher should use connected texts that help to understand the nature of actions and the time to which these actions relate. Also, the attention should be paid to those cases of using tenses when the sentence does not use the adverb of time, and the use of the tense form of the verb is determined by the context. Giving students training tasks in which different possible forms of auxiliary verbs are compared and in which students learn how to use the appropriate sentence is very effective. [*Bespal'ko V.P. pedagogika i progressivnye tehnologii obuchenija [Pedagogy and progressive technologies of teaching] IRPO, Moscow, 1995. - 35 p. [In Russian]*]

Special attention to the forms of the verb to be and to have as auxiliary verbs since incorrect use of the forms is a typical error in grammatical tasks and that is very important. The teacher should get students to understand the structure of sentences and follow the word order that is appropriate to the construction of sentences in English. This helps to avoid mistakes related to using the wrong part of speech that they need to fill in. [*Orlova O.D. Edinyj gosudarstvennyj jekzamen po anglijskomu jazyku: osnovnye problemy [Unified state exam in the English language: main problems] [In Russian] Retrieved from https://www.svoboda.org/a/425909.html*]

Also, it is very effective to prepare for the test on the Bilimland KZ website, as this site covers all topics in English-language tests. When drawing up a plan for preparing students for the UNT in the 11th grade in English, the following topics should be included. Phrasal verb. Types of syllables. The Article. The use of the definite article with geographical names. Plural form of a noun. The Possessive Case. The Numeral. The degrees of comparison. Tense, active and passive forms of a verb. Types of questions. Prepositions. Modal verbs. Word Building. Gerund. The Participle. Infinitive. Conditional sentences. Indirect Speech. Country studies.

Another effective way to prepare for the UNT is to work on the Internet, i.e. with Online tests. Tests in the testcenter.kz after each test, along with the correct answer, comments are given to the correct answer. This allows students to logically find the correct answers to tests. At the same time, it is important to use an electronic textbook in English lessons. An electronic textbook is an electronic educational publication that includes the most important sections of the training course, as well as a collection of reports, reference books, encyclopedias, Maps, Atlases, instructions for conducting educational experiments, and publications of this type that have a special status assigned by state educational authorities. Significant positive experience is provided by the effective use and application of information and communication technologies in the educational process. In particular, students need to search independently, increase interest in the subject, develop their creativity, form a culture of educational activities, and organize their own work. [*Polat E. S. Metod proektov na urokah inostrannogo jazyka [Method of projects in foreign languages] / / Moscow, IYSH 2000, No. 3 - 34-37 p. [In Russian]*] Thus, the interactive whiteboard is an effective tool for forming generalized information skills by combining the thoughts of all participants of the lesson and processing the necessary information. Pre-prepared educational materials-presentations, text, graphic information objects-ensure a good course of the lesson and the use of all types of information. The interactive whiteboard has a lot of opportunities in scientific education. Using interactive tools, the student can freely navigate the educational space. Information and communication technologies are widely used in the educational process, including in practical classes. Sharing presentations with an interactive whiteboard increases students' interest in the lesson. [*Dmitrieva E. I. Osnovnaja metodicheskaja problema distancionnogo obuchenija inostrannym jazykam cherez komp'juternye telekommunikacionnye seti Internet [The main methodological problem of distance learning in foreign languages through computer telecommunications networks Internet] / / Moscow, IYSH, 1998, No. 1 - 27-32 p. [In Russian]*]

The main prerequisites for the widespread use of the computer as a means of education, scientists differentiate as follows:

1) the computer allows immersing in an infinite world of information and systematically analyze information.

High speed of information the acquisition contributes to the constant growth of human information culture.

2) the computer is distinguished as a universal means of human research and cognitive activity.

3) what distinguishes a computer from other tools is its ability to be a communication tool. That is, the student can carry out all types of participation through it. These are reading

texts, interviews, recording, listening. In learning a language, these features will be the most important.

4) the tool can clearly show students the results of their actions. Forms students' own approach and strategy to make the right decisions in learning.

5) with the help of a computer, it is possible to perform a set of exercises in the shortest possible time. Development of grammatical and lexical teaching materials using a personal computer to create a crossword and tables. With competent spelling of words in the English language, it creates an artistic design. Expanding students' knowledge with self-development and working skills through the use of a personal computer. Using the Internet, students exchange e-mail messages and freely deliver their thoughts. [*Polat E. S. Internet na urokah inostrannogo jazyka [Internet in foreign languages] / / Moscow, IYSH, 2001, No. 2 - 24-28 p. [In Russian]*]

All students who will pass the UNT should take tests on the Internet, write down and ask questions that arise during this process. The following resources, which allows students to get high and good UNT scores:

a) http://ymnik.kz/ru/tests/english.php student can start preparing now with the help of online tests, but it is incredible to learn English in two or three weeks, it may take a very long time because the learning material is huge. Each missed lesson is a knowledge gap that needs to be filled. The student should try to be interested in problematic questions as often as possible, repeat the entire grammar.

b) http://onlinetest.dostykbilim.kz/ru/main the site is based on online tests, it is a very convenient service for testing knowledge through tests. Each option is accompanied by correct answer codes, which will allow students to check the accuracy of their results. The main feature of the site is that it is completely free. Guests can send their requests in the section. They just need to register, which will only take two minutes.

c) http://eng-tests.narod.ru/tests12.html -direct and indirect speech test. Checking and evaluating knowledge.

d) http://refkaz.kz/load/testy/95 - collections of tests for the past years, but the most important thing is that they are combined thematically.

e) http://begin-english.ru/test testing knowledge of English by passing tests. The tests are free and do not require sending SMS. These tests are usually taken before signing up for English courses. Depending on the results, the learner will be assigned to the appropriate group.

f) http://www.en365.ru/test.htm English language tests with answers for free. Different levels and different themes.

Conclusion. Today requires to educate each student as a competitive, self – developing citizen of Kazakhstan, leading to a certain value in the system of continuing education, improving the student's desire for knowledge and bringing it to a level that contributes to the growth of not only their own but also others. Certainly, English is the key to modern times and computer technology. English is the language of great literature. This language was spoken by the world-famous William Shakespeare, Jonathan Swift, and Walter Scott. A modern teacher should be not only a deep expert in their subject but also a competent specialist who has historical and cognitive, pedagogical and psychological literacy, political and economic knowledge, comprehensive knowledge of information and communication education and technologies. There is no doubt that a new telecommunications tool is developing in Kazakhstan. Modern teachers know that the use of computers and multimedia tools is a very effective way to conduct classes. The power of this tool is so great that a new ideology of world thinking has been introduced into the education system along with new methods. Using a computer at UNT preparation classes in English gives access to texts and information. Even students who study poorly are interested in working with a computer, because in some cases the computer comes to the rescue, pointing to a place they did not know.

References:

1. Mugalimderge arnalgan nuskaulyk [Teacher's guide] 2014 - 87 p. [In Kazakh]
2. UBT jane UBT Tzhkb-ga dajyndyk ushin [For preparation for UNT and UNT TVE] Retrieved from https://testcenter.kz/shkolnikam/ent/dlya-podgotovki-k-ent-i-ent-tipo/
3. Mugalimderge arnalgan nuskaulyk [Teacher's guide] 2012 - 5 p. [In Kazakh]
4. Ereckij M.I., Polisar Je.L. Razrabotka i primenenie testov uspeshnosti obuchenija [Development and application of tests for the success of training] Moscow, 1996. - 10-16 p. [In Russian]
5. Bespal'ko V.P. pedagogika i progressivnye tehnologii obuchenija [Pedagogy and progressive technologies of teaching] IRPO, Moscow, 1995. - 35 p. [In Russian]
6. Orlova O.D. Edinyj gosudarstvennyj jekzamen po anglijskomu jazyku: osnovnye problemy [Unified state exam in the English language: main problems] [In Russian] Retrieved from https://www.svoboda.org/a/425909.html
7. Polat E. S. Metod proektov na urokah inostrannogo jazyka [Method of projects in foreign languages] / / Moscow, IYSH 2000, No. 3 - 34-37 p. [In Russian]
8. Dmitrieva E. I. Osnovnaja metodicheskaja problema distancionnogo obuchenija inostrannym jazykam cherez komp'juternye telekommunikacionnye seti Internet [The main methodological problem of distance learning in foreign languages through computer telecommunications networks Internet] / / Moscow, IYSH, 1998, No. 1 - 27-32 p. [In Russian]
9. Polat E. S. Internet na urokah inostrannogo jazyka [Internet in foreign languages] / / Moscow, IYSH, 2001, No. 2 - 24-28 p. [In Russian]

ЖАҢАРТЫЛҒАН БІЛІМ БЕРУ МАЗМҰНЫ БОЙЫНША АҒЫЛШЫН ТІЛІ САБАҒЫНДА МУЛЬТИМЕДИАЛЫҚ ТЕХНОЛОГИЯЛАРДЫ ҚОЛДАНУ

Кеңесова Ақнұр Бауыржанқызы
П.ғ.м., оқытушы ҚазИТУ

Аңдатпа. Мақалада оқушылардың ағылшын тілі сабағында мультимедиалық технологияларды қолдану жолдары талданады; оқу үрдісінде заманауи технологияларды қолданудың тиімділігін жетілдіру жолдары ұсынылады. Жұмыста мультимедиалық технологиялардың оқушылардың өзін-өзі дамыту және зерттеу процесінде орасан зор рөлі көрсетілген. Заманауи оқу-әдістемелік құралдарды жасаудың бүгінгі шарттары білім интеграциялық процестердің артуына байланысты, оның құрамдас бөліктері ақпарат технология (ІТ) болып табылады. Ақпараттық технологияның ерекшелігі - олар тәуелсіз және бірлескен іс-әрекеттің шексіз мүмкіндіктері оқытушы мен оқушының шығармашылық қызметтерін қамтамасыз етеді. Авторитарлық шындық тасымалдаушыдан мұғалім өндірістік іс-әрекеттің қатысушысына айналады, студенттер мен компьютердің көмегімен өзіндік интеллект қалыптастыру үшін қолайлы жағдай жасайды.

Кілт сөздер: мультимедиа, технология, презентациялар,өздігінен оқу, өзін-өзі дамыту, жаттықтыру.

Жаңартылған білім беру бағдарламасының ең негізгі мақсаты-білім алушылардың оқу нәтижелерін жетілдіру болып табылады. Орта білім мазмұнын жаңартудың көптеген компоненттері, соның ішінде мұғалімдердің біліктілігін арттыру бағдарламасы осы мақсатқа бағытталған. Жаңартылған оқу бағдарламаларының ерекшеліктері - 10 бөлімнен тұратын жаңа құрылымы болып табылады:

1. Пәннің маңыздылығы;

2.Пән бойынша оқу бағдарламасының мақсаты;
3. Шет тілділік саясатты іске асыру;
4. Оқыту үдерісіне ұйымдастыруға қойылатын талаптар;
5. Пәнді оқытуда қолданылатын педагогикалық әдіс- тәсілдер;
6. Түрлі мәдениет пен көзқарастарға құрмет;
7. Ақпараттық- коммуникациялық технологияларды қолдану құзіреттілігі;
8. Оқушылардың коммуникативтік дағдыларын дамыту;
9. Оқу нәтижелерін бағалау жолдары;
10. Оқудың мазмұны, ұйымдастырылуы мен бірізділігі.[1, 52б.]

Мультимедиалық технологияларды барлық салаларда қоладнуға болады: ойын, тәрбиелік ойын, практикалық-эксперименттік, көркем, дизайн, зерттеу, сыныптағы топтық өзара әрекеттесу және сол сияқтылар.

Ақпараттық-коммуникациялық технологияларды қарқынды дамыту ақпаратпен жұмыс істеу қабілетін өзгертті. Ертерек жаңа білімді кітаптардан және мұғалімнен алған болса, ал бүгінде оны алу көздері теледидардан бастап көптеген жаңа ақпараттарды компьютерлер арқылы сарқылмас ғылыми, танымдық, ойын-сауық туралы ақпараттарды алуға болатын ғаламдық Интернетпен аяқталады. Жаңа ақпараттық технологияларды меңгеруді оқыту компьютерлік сауаттылықты тудырады. Білім беруде компьютерлік технологиялар процесі жаңа мүмкіндіктер ұсынады: студенттердің қабілеттерін дамыту, оларды оқу үдерісіне белсенді қосу, оқуға деген қызығушылықты арттырады, оқу сапасының жақсаруына ықпал етеді, студенттердің өмірі қызықты және аз стрессті болады. Қазіргі қоғамды жедел ақпараттандыру күшейту кәсіптік оқыту жүйесін реформалау қажеттілігі тудырды. Оның құрылымына, мазмұнына елеулі өзгерістер енгізу кезінде оқыту, оқытудың формалары, әдістері мен құралдары өзгерту қажеттілігін тудырды. Қазақстан Республикасының ұлттық білім беру доктринасы бойынша қазіргі таңда заманауи технологияны енгізу, әрі қарай қамтамасыз ететін ақпараттық-коммуникациялық технологиялар білім беру үдерісін» № 44 183 жақсарту, қол жетімділік және жас ұрпақты дайындайтын білім берудің тиімділігі ақпараттық қоғамдағы өмірде басым бағыт болып табылады.[2, 12б.] Ақпараттық қоғамда жоғары білімнің маңызды міндеті болашақ маманның қабілеттілігін қалыптастыру, олардың дамуына жағдай жасай отырып, кәсіби өзін-өзі жүзеге асыру үшін болашақ мұғалімдер өздігінен білім алу және өзін-өзі тәрбиелеу стратегиялары болашақ кәсіби іс-әрекеттің ажырамас бөлігі болып табылады.

Бұл тапсырманы орындау психологиялық-педагогикалық цикл пәндерін оқу үдерісіне енгізумен, ұйымдастырудың ең жаңа құралдары мен технологияларын іздеумен байланысты соқушылардың өзіндік жұмысымен байланысты. Ақпараттық технологияларды қолдану болашақ кәсіптік оқыту мұғалімін дайындау барысында оқушының шығармашылық қабілеттерін дамыту, ақпараттық ортада бағдарлау дағдылары, өзін-өзі ұйымдастыру және өзін-өзі тәрбиелеу арқылы пайда болады.

Мультимедиа термині компьютерде дыбысты, ақпаратты, тұрақты және қозғалыстағы бейнелерді біріктіріп көрсету үшін жинақталған компьютерлік технология. «Мультимедиа» терминін ағындарды икемді басқаруға мүмкіндік беретін технология графикалық, музыкалық және көлемдік түрінде ұсынылған әр түрлі ақпаратты компьютер деп түсіну керек.[3, 47б]

Осы технологияның келесі ерекшеліктері:
– ыңғайлы түсініктеме;
– экрандағы сурет сапасы
- ашық, түсінікті және түрлі-түсті;
– слайдтардағы ақаулар мен қателіктерді оңай жою;

– материалды егжей-тегжейлі түсіндіру немесе тек негізгі нұсқаны қарастыру оқушылардың дайындығына байланысты тақырып сұрақтары;

– оқу материалының қарқыны мен көлемін түзету;

– айқындықты сабақта қолдану деңгейінің едәуір жоғарылауы;

– сабақ өнімділігінің өсуі;

– интеграцияны орнату;

– жобалық іс-шараларды мұғалім басшылығымен ұйымдастыру мүмкіндігі ;

– компьютерге деген көзқарасты өзгерту

- тек ойын құралы ретінде емес, бұл әмбебап адам қызметінің кез-келген саласында жұмыс істеуге арналған құрал болады.

Мультимедиалық оқыту құралдарын сабақтардың барлық кезеңдерінде қолданылады деп айтуға болады. Оқытудағы мультимедиалық технологияны іске асыру және қолдану - студенттердің жеке қасиеттерін қалыптастыруда маңызды шарт. Бұл мұғалімге педагогикалық жұмыстың тиімді құралын алу мүмкіндігі педагогикалық функциялардың жүзеге асырылуын күшейтуге мүмкіндік береді.

Қорыта айтқанда, мультимедиа - бұл білім беру технологиясы, студенттердің өзіндік жұмысы және маңызды ерекшеліктерінің бірі болып табылады. Қазіргі білім беру жүйесінде - интерактивтілік, икемділік және әр түрлі интеграция көрнекі ақпараттың түрлері, сонымен қатар мүмкіндігіне байланысты оны пайдалану кезінде оқушылардың жеке ерекшеліктерін ескеру және олардың ынтасын арттыру, ұйымдастыру үшін сәтті пайдалануға болады.

Пайдаланылған әдебиеттер:

1. Барменкова О.И. Эффективные приемы обучения иностранного языка: Учеб. Пособие для учителя /О.И. Барменкова // Иностранные языки в школе.- 1991.- С.50-59.

2. Программы для общеобразовательных учреждений. Иностр. языки (англ., нем., фр., исп.) 1-11 кл общеобразовательных учреждений. – М.: Просвещение, 1997.

3. Рогова, Г.В. Методика обучения иностранному языку/Г.В. Рогова, И.Н. Верещагина.// М.: Просвещение.- 2000.-261 с.

MODERN TECHNOLOGIES IN THE FORMATION OF INTERCULTURAL COMMUNICATIVE COMPETENCE OF FUTURE ENGLISH TEACHERS

Arailym Assylzhanova
Master of Philological Sciences, KazETU
e-mail: assylzhanovarai@gmail.com

In this part, we decided to consider modern technologies for the formation of cross-cultural communicative competence of future English teachers.

Modern technologies are generalized concept that describes various devices, mechanisms, methods and algorithms for information processing. Modern technologies are based on working with electronic computers, using computers in the educational process, modeling, using electronic textbooks, interactive whiteboards, working on the Internet, computer training programs. The main goal of modern technology is to educate a person who is able to use the means of a personal computer in their life activities at the appropriate level in accordance with the needs of modern society [1].

Currently, video, audio equipment, TV, and computer are used in daily classes. Using an electronic textbook in any class will not only increase the cognitive activity of students, but also form a system of logical thinking, work creatively. A traditional textbook can easily be

placed in its electronic version. The success of this version is the ability to save it in computer memory and distribute it over computer networks.

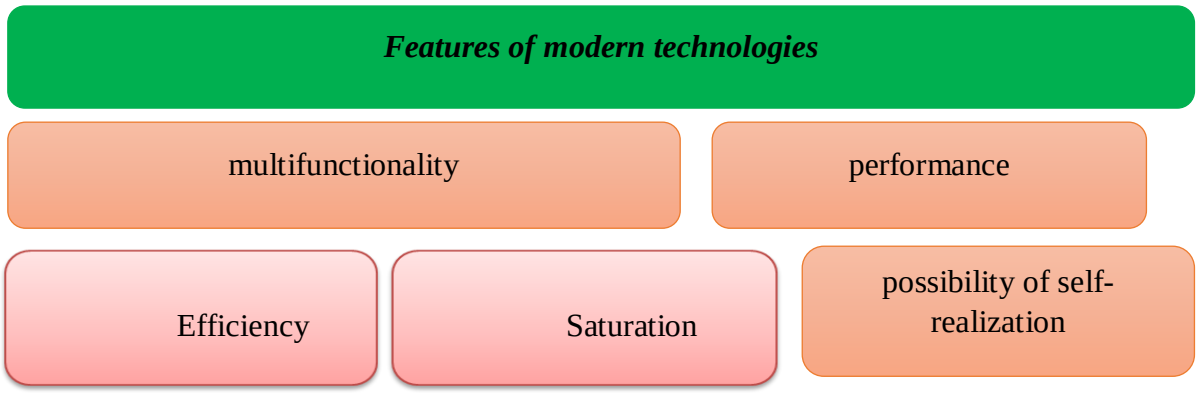

Figure 1 Features of modern technologies

Modern technologies are distinguished by their versatility, the ability to self-actualize the individual, productivity, saturation and efficiency.

One of the most effective ways to use modern technologies is multimedia. The term "Multimedia" consists of combining the Latin words "multy" (more) and "media " (medium). When analyzing textbooks for multimedia systems, scientific approaches to the multimedia term can be given the meaning of "information environment". And the concept of "information environment" can be perceived as a specially organized process aimed at providing and processing information using information technologies in a particular environment.

Multimedia is an interactive system that provides work with computer graphics, images, moving video disks, animation, texts, and high-quality sounds. The pace of development of science and technology requires a wide application of new modern technologies in the educational process: multi-functionality, efficiency, saturation, productivity, self-realization, technological methods and equipment.

Program materials (for example, in the interpretation of the verb forms) lead to the following methodological tasks: 1) Develop skills of building in a given time responsible of the issue; 2) consolidation of skills-recognition of forms of verbs study time; 3) development of reading skills based on the mode designated, displayed on the screen; 4) development of writing skills of grammar, given examples of exercises (among which the student must choose the correct answer). All multimedia programs the main problems of modern foreign language education, designated by the foreign language program; contribute to the solution of the problem of formation of intercultural communicative competence [3]

In the process of training in the higher education system, it is advisable to use the application programs WordPad, MS Word, MS Excel, Paint, etc. Modern technologies allow us to develop the creative abilities of each student in the learning process. It is this modern technology that is closely associated with the creation of a clear educational system that allows each student to choose their own educational trajectory, a radical change in new educational technologies by effectively organizing the cognitive activity of students in the educational process on the basis of the most important didactic properties of the computer, allowing it to be individualized, preserving the integrity of the educational process through programming and changing adaptation of educational programs.

Let's focus on the opportunities and services provided by the Internet for the formation of cross-cultural communicative competence in teaching a foreign language. For example: students can complete tasks and exercises in documents provided on the Internet, conduct e – mail correspondence in the language they are learning, and participate in virtual communication clubs and conferences. In addition, at certain times, you can exchange text

messages, listen to radio programs, watch videos in accordance with their directions, i.e. use any type of information.

A podcast is a digitized program, similar to a radio installation, hosted on the Internet. "Podcast" still many scientists are trying to comprehensively study and give a clear definition. For example, according to Russian researchers p. V. Sysoev and M. N. Evstigneev, podcast is a type of public activity that allows you to listen, view, create and distribute audio-video programs through the world network [4].

Podcast is a technology that can fully demonstrate the culture of the country learning the language, the world picture of this country. Unlike conventional TV and radio podcasts, it creates conditions for listening to and viewing audio files and video programs not only live, but also at a convenient time for a person. The most important thing is to upload the necessary file to your computer. Students can listen and see the podcast and create their own podcast on any topic. The podcast lasts from a few minutes to several hours. There are many types of podcasts. At the suggestion of G. Stanley, podcasts are divided into three types: audio podcast, video podcast, and screencast [5].

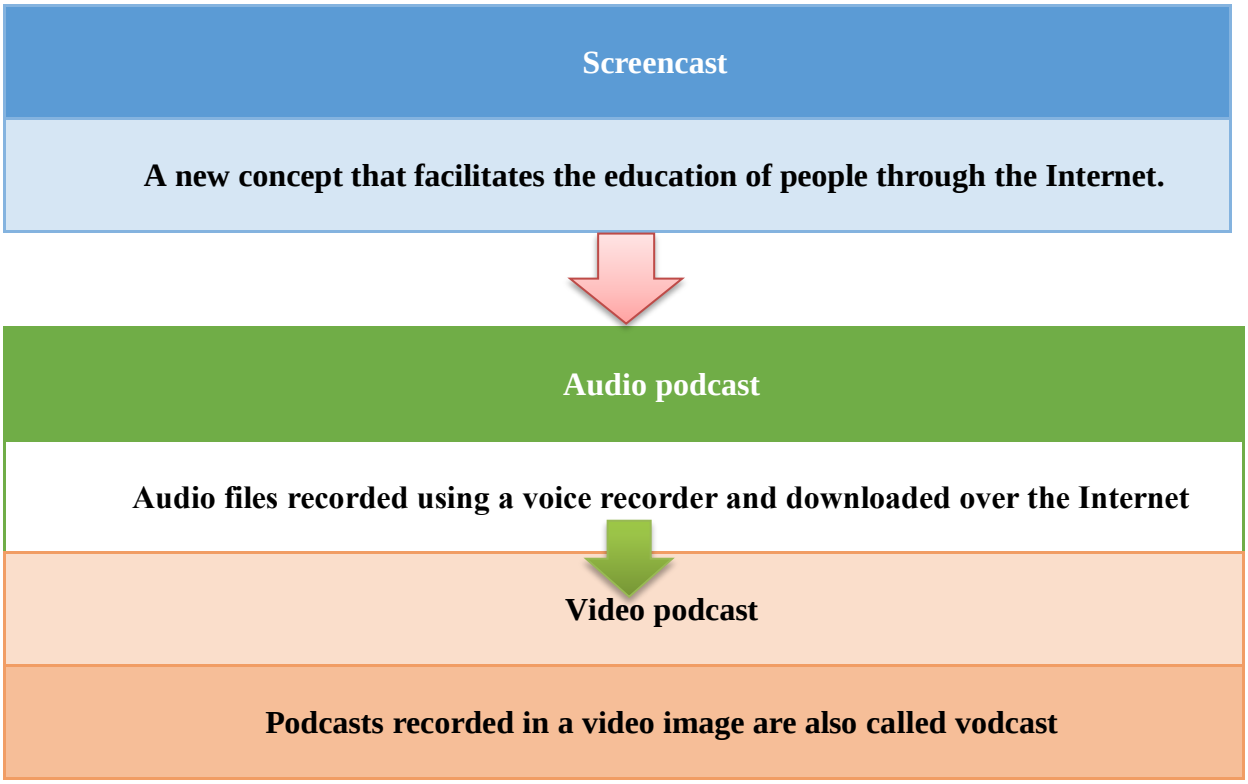

Figure 2 The types of image podcast

Screencast is a new concept that makes it easier for people to learn via the Internet. The essence of a screencast is to subscribe to computer screen actions with audio comments explaining computer programs.

An audio podcast is an audio file (podcast channels) recorded via a computer or voice recorder that can be downloaded over the Internet.

Podcasts recorded in a video format are called podcast, and the technology for creating, transmitting, and applying podcasts and podcasts is called podcasting.

Depending on the features of completing podcasts to series and their publication on podcast channels, they can be considered as audio blogs or system diaries, which are recorded in audio form [5]. "Podcast / PODCAST" of Methodist of Russia P. V. Sysoev [5]. (Fig. 3)

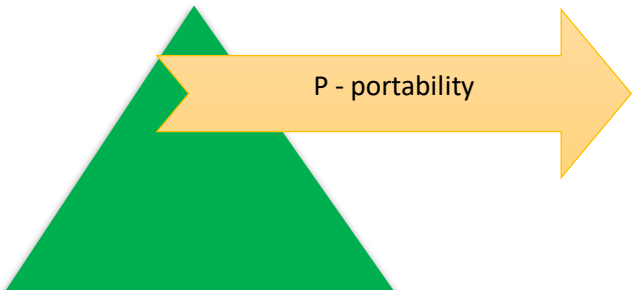

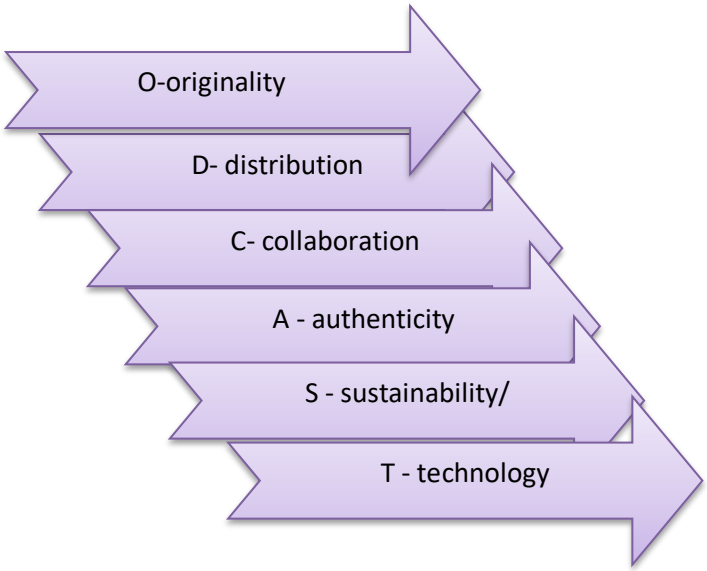

Figure 3-value of podcast technology

If we analyze the value of podcast technology in the figure, then podcast is a technology of compactness and originality, distribution and collaboration, authenticity and stability.

The main form of our research is the formation of intercultural communicative competence of students using podcasts. Therefore, it is necessary to introduce the term "educational podcast". This term refers to audio or video recordings in a foreign language used in the educational process for teachers, compiled in accordance with the thematic and language content of the curriculum.

There are currently many types of podcast technology available. In our work, we decided to focus on several of them in more detail. People who study a foreign language have the opportunity to improve their language level in the online system using their smartphone.

The podcast contains such types as LinguaLeo, Puzzle English, ENpodcast, DuoLingou, BritishCouncil Learn English, Audio & Video, Johnny G, and so on (figure 4).

The appearance of various podcasts on your smartphone is further presented in A. Now let's look at these types of podcasts in detail. These podcasts have mastered all kinds of exercises in grammar, phonetics of the English language. There are many types of Audio and video recordings. For example, in Audio podcasts&Video, Puzzle English very often used these tasks.

These podcasts consist of several episodes. Each episode touches on topics related to various issues. By performing these types of tasks, the student's ability to listen and understand increases. Feature of the Audio podcast&Video is what the speech is about in front of the listener. In other words, students not only listen, but also read. This will help the student fully understand the text.

For example, Episode 1: - UK life, if you get the title, it's about the types of British sports games. Not only is it said, but additional tasks are also given. In other words, the" guessing" task is given. After the end of each episode, a sequence of exercises is given. It will ask questions about the topic up to 1-7, and the task is TRUE/FALSE. In other words, the student determines the correctness/inaccuracy of the text that he is listening to [6].

Such texts related to cross-cultural communication can be passed as tasks to students, in which students have the opportunity to perform various tasks set at the end of the text, in connection with different statements, during conversations, interviews, cultural features, features of movement and gesture communication.

The scale of the next podcast is very wide. It has a lot of users in our country. This is called the LinguaLeo podcast. This podcast consists of 5 main sections: 1. tasks. 2. sets. 3. exercises. 4. Grammar. 5. Profile.

This podcast is updated and converted in a certain period of time, and the tasks are interesting. This podcast form covers all types of exercises at scale, that is, it is focused on all the cognitive actions of the user. In the input, it first determines the user's language level through a test, and therefore gives daily exercises and tasks.

Impressions of the above podcasts on your smartphone are shown in the app. As shown in the figure, the brainstorming task is performed first. In order to learn new words, students are offered tasks such as translation, construction, listening, and letter spelling. Another feature of this podcast is that native speakers discussed a specific topic in their own language. These videos are located in a section called TedTalks. Videos can contain the words of a world-famous singer, writer, journalist, or businessman. That is, a feature of this podcast that causes another interest in the user. In addition, along with tasks related to texts, special attention is paid to grammar.

In General, modern podcast technology is the best of modern technologies in the formation of intercultural communicative competence of students, the task of the teacher is to use students rationally at the appropriate stage of classes. Effective passage of students ' work on the formation of intercultural communicative competence is characterized by the use of case study technology in English classes.

The word "Case" is translated from English as" situation"," situation"," technology " – a set of intellectual tools, methods and techniques used in any science. As for foreign literature, works, in them this technology was called "case study method", and in literal translation it implies the concept of "case study method".

The main feature of this technology is its combination and effective implementation with other educational technologies. The development of the Case technology is based on the following main principles;

1) modeling-development of a model situation;

2) System analysis-analysis of the problem situation;

3) experimental thinking, development of the project-educational method and development of the "situation" method» ;

4) a method of description-construction of narrative situations;

5) problem problems-ways to solve the problems that form the basis of a problem situation;

6) classification method-building the properties of the situation, the ordinal number of parties;

7) game method-demonstration of variants of the main characters of the situation;

8) brainstorming-developing ideas about the situation;

9) Discussion-an exchange of views when solving a problem [7].

The main role of the Case study technology is to develop the culture of speech and thinking of students ' speech activity.

Methods used in combination with the Case study method: modeling, system analysis, "brainstorming", debate, game method, problem method, method of displaying the character in the Case study method: drawing up a model of the situation, systematic presentation and analysis of the situation, generalization of thoughts related to the situation, exchange of views on ways to solve the problem, display of various behaviors in the situation of characters, identification of problems based on the context, description of the situation.

Below you can use a case study in English lessons on the topic "unity of thematic texts in the formation of intercultural communicative competence in English lessons":

Case #1

Mrs. Smith was well prepared for her culturally diverse first grade students this school year. She was looking forward to learning more about the five different countries and cultures represented in her classroom. She had completed all of the required courses to successfully earn her EFL teaching endorsement. She was very aware of how to enrich her lessons to accommodate second language learners. What Mrs. Smith was not prepared for was the uneasiness and fear that overwhelmed the parents of the students. One parent in particular complained to Mrs. Smith that her child was being harassed by another student in the classroom. When Mrs. Smith inquired about the identity of the "bully," the parent did not know the name of the student who was bothering her child. However, the parent mentioned to Mrs. Smith that the student causing trouble was one of the "foreign" boys with the dark hair and real dark skin. Mrs. Smith did not expect adults to react in this manner about a classroom of typical six year old students.

Reflection Questions:

1. How can Mrs. Smith prepare herself for the challenges involved in teaching culturally diverse students?

2. Is it possible to convey to parents the importance of being open minded in their outlook of the culturally diverse world?

3. How can Mrs. Smith ease the tensions of the concerned parents?

In the process of teaching intercultural communication, the use of this technology is important. As an example, students can give situations that occur in everyday life between representatives of two nationalities, between representatives of two different cultures. It is worth noting the high efficiency of using frame technologies in order to form the intercultural communicative competence of students when teaching a foreign language.

The word Frame means structure, structure, frame, Frame, frame, system, frame, grid system. A frame in training is a frame structure for representing stereotyped educational information in a text, including slots, empty Windows and lines (filled in by students), and keywords.

Two main types of frames are considered: linguistic frames aimed at teaching language skills (for example, the correct choice of language forms in the speech process) and special, specific frames for the purpose of fixing and mastering the skills of using special vocabulary.

The word Frame means framework in English, i.e. it is a structure consisting of elements passed as keywords and empty "spaces" (slots filled repeatedly with new information). Currently, frames are defined by standard, stereotypical situations that cover a number of specific homogeneous conditions. Frame post is a stereotype of the attitude to the study of material, the organization of education and knowledge, problem solving, and the formation of a scientific style of speech [8].

Tasks that require the choice of language tools cause great difficulties for foreign language learners. For example, known and unknown articles, single and compound verb forms, and so on.

Thus, in order to form the intercultural communicative competence of students, students can be given texts related to the development of intercultural interaction, at the end of which they can give various tasks. The main goal of the tasks is to determine the correct and incorrect wording depending on the text, select the necessary sentences in the text, delete some words, leave slots, i.e. free "places". When working with these frames, students in cross-cultural communication add knowledge when working with texts, recall materials previously explained by the teacher, and also form knowledge, skills, and skills.

Let's consider frames that reflect communicative situations. Such frames help to quickly and correctly select language tools, introducing the learner to the language context. When working with these frames, the student can present them in a schematic form, in the form of

drawings, and then proceed to the same tasks for further approval after making sure that the students understand the communicative conditions adequately.

This approach of teaching "i.e." live " language situation, in addition to boring theoretical rules and tasks, contributes to the formation of intercultural communicative competence of students, developing their abilities and skills of intercultural communication. The main stages of this work will be as follows:

- Demonstration of frames to students in the form of handouts, tables on boards, presentations;
- In the process of working with this frame, involve students in a playful way, in the form of a discussion (question and answer), what they understood in order to bring the meaning of the transmitted material.;
- Frames can also be performed in the form of a stage production, i.e., you can give the task to independently make up students based on these samples.

Great importance should be given to the difference between the parties in English and Kazakh. For example, in order to form an intercultural communicative competence, it is important to specify what the relationship between the system and business etiquette in English will be. That is, here students should know that when writing a business letter to the management of a subordinate employee, they should not end with the words I'm looking forward to your answer at the end of the letter, since the time form in this sentence means that the recipient to whom the letter is sent needs to respond urgently. Writing such words to the Manager is not only a language error, but also a tactical error. I look forward to your answer, that person is subordinate to the head of the paragraph review.

At the same time, changing the frame-re-framing can be accepted as the main methodological approach, and the educational situation of business communication-as the main unit of training.

To summarize, an analysis of domestic and foreign scholars, there is no doubt that application of modern technologies in the formation of intercultural communicative competence to a certain extent contributes to the fact that technology podcast, Case Study, Framing is one of those technologies made it possible to partially communicate with different cultures to understand the similarities and peculiarities among cultures.

References

1. Bidaibekov E.Materials of the international scientific and practical conference "Information and innovative technologies in the system of continuing professional education". - Kyzylorda: Evero, 2007, November 1-2. - P. 19-23.

2. baimakhanova G. K. formation of intercultural competence of students of an economic profile of a profile school by means of information and communication technology. Master's thesis, Almaty, 2014

3. Kudabayeva P. A. Using information technologies in formation of intercultural communicative competence of future English teachers / / Vestnik RUDN, Informatization of education Series, Moscow, 2016, no. 2. Pp. 43-49

4. Sysoev P. V., Evstigneev M. N. Methods of teaching a foreign language using new information and communication Internet technologies. Moscow. Glossa-press.Rostov/D: Phoenix, - 2010

5. Stanley, G. Podcasting for ELT. 2005 // Teachingenglish.org Electronic resource]/URL:http://www.teachingenglish.org.uk/think/articles/podcasting-elt

6. kudabayeva P. A., Berkimbayeva K. M. the role of Podcast technology in the formation of intercultural communicative competence of future English teachers / / International scientific and practical conference "integration of science, education and

production as the basis for the implementation of the national Plan". - Karaganda, 2017. - Pp. 248-251.

7. Popova S. Yu., Pronina E. V. Case study: principles of creation and use. - Tver: SKF-office publishing House, 2015. - 114 p. Series " Technologies for working with young people»

8. Sokolova E. E. Frame organization of knowledge in teaching English / Psychological science and education. 2008. No. 2. S. 96-104

ҚАРАҚАТ ҚОСЫП БАЙЫТЫЛҒАН ҚҰРТТЫ ӨНДІРУДІҢ ТЕХНОЛОГИЯСЫ

Алибаева Дина., Асқарбек Меруерт

Қазақстан Инженерлік Технологиялық Университеті

Қазақ халқының дәстүрлі ұлттық сүт өнім түрлерін көбейту үшін қарақат қосып байытылған құртты өндірудің тиімді технологиясын зерттеу.

Елбасы Н. Ә. Назарбаев өзінің жолдауында агроонеркәсіп кешенін дамыту экономиаканы әртараптандыру мен мемлекеттің азық–түлік қауіпсіздігін қамтамасыз етудің маңызды бөлігі болып табылады. [1].

Қазақстан Республикасында нарық жағдайында жалпылама тамақтандыруды дамыту өндірілетін өнімнің сапасын арттыруға, тағамдық және биологиялық құндылығы жоғары жаңа өнім түрлерінің технологиясын жетілдіруге тікелей байланысты. Қоғамның тұтынушылық қабілетінің артуына байланысты жаңа сүт өнімдерін жетілдіру де өзгерді.

Қазіргі кезде ғылым мен техниканың дауының нәтижесінде өнімдердің биологиялық және тағамдық құндылығын арттыру үшін дәстүрлі емес шикізаттарды пайдалануға негізделген сапалы жаңа әдістер пайда бола бастады.

Осыған байланысты мамандардың алдында жаңа мәселелер қойылған. Ең басты мәселе ол арзан шикізаттардың көзін табу және шикізаттарды тиімді пайдалану арқылы, сақтау мерзімі, биологиялық құндылығы, сапалық сипаттамалары жоғары сүт қышқылды өнімдерді өндірудің технологиясын жасау болып табылады.

Адам өмір сүруінің негізін құрастырушы компоненттердің бірі – дәрумендер мен минералдық заттар. Дәрумендер мен минералдық заттарға бай жеміс-жидектер болып табылады. Дәстүрлі сүт өнімдердің қатарына жататын құрттың биологиялық құндылығын арттыру үшін қоспа ретінде Қазақстанның барлық аймағында өсетін арзан шикізат ретінде қарақат таңдалды.

Қарақат жемісінің құрамында 12–20% құрғақ зат, 78 – 83% су, 5–10% қант, 2–4% түрлі қышқылдар, витаминдер (B_1, С, Р), сондай-ақ пектин, илік заттар, минералды тұздар бар. Қара қарақатты халық медицинасында кеңінен қолданады. Жидегі тәбет ашады, тер шығаратын және несеп жүргізетін қасиеті бар. Қарақат әр түрлі витаминдерге бай. Оны кейде витаминдердің табиғи және комплексті қоспасы деп те атайды. Жидегі организмде витамин жетіспеген жағдайда, қан азайғанда және жүдеген кезде пайдалы. Жидегінің құрамында 7—11% қант (4% органикалық қышқыл), 0,68—1,02% пектиндік

заттар, кальций тұзы, темір, фосфор бар. С витамині—300—400 мг %, Р витамині —500, А провитамині —0,7, В витамині —0,06 мг % Қарақат құрамындағы С витаминінің мөлшері бүлдіргеннен 5, таңқурай, қарлыған (тұшала) және цитрустік дақылдардан (мандарин, лимон, апельсин) — 7—8, алма мен ал мұрттан —10—12, шие мен еректен — 20—40, жүзімнен —100 есе көп. Қарақатты өңдегеннің өзінде оның құрамындағы С витамині сол күйінде (80—90%) сақталады деуге болады. Мысалы, қайнатпа мен компот даярлағанда С витамині 42 — 100%, жартылай мұздатылғанда 40—70% сақталады. Ұрығында 16,5 процентке дейін май болады.

Қарақат қосып байытылған құртты дайындаудың технологиялық операциялары төмендегі тәртіп бойынша орындалады: қабылдап алынған стандарт талаптарына сәйкес сүтті сүзгіден өткізіп механикалық қоспалардан тазартады. Тазаланған сүтті 35-40^{0}С дейін жылытып 0,6% майлылыққа дейін нормалау жүргізеді. Нормаланған сүтті 80-85^{0}С температурада пастерлеп, 32-34^{0}С температураға дейін салқындатылады. Сүтті ашыту үшін мезофильді сүт қышқылды стрептококтар және балгар таяқшаларынан дайындалған бактериялдық ашытқыдан 5% қосып араластырады. 3-5 минут жақсылап араластырылған сүтті қышқылдығы 75-76^{0}Т-ге дейін жеткенге дейін 30-32^{0}С температурада 3-4 сағат ұстайды. Жетілген ұйытындыны 45-50^{0}С температурада ақырын араластыра отырып 20-30 минут қою масса түзгенше қыздырады. Ұйытындыдан сарысуды толық айырып алу үшін 30-40^{0}С температураға дейін салқындатып, таза мата қаптарға салып немесе өздігінен пресстелу үшін жәшіктерге салып температурасы ±16^{0}С бөлмеде 1,5-2,0 сағат ұстайды. Құрттың тағамдық құндылығын арттыру үшін 930 г құрт массасына алдын-ала дайындалған қарақаттан 50 г және ас тұзынан 20 г қосып араластырады. Дайындап алған құрт массасын 40-50 г салмақта етіп пішіндеп, 35-40^{0}С температурадағы кептіргіш камераға қойып 3-5 сағат ылғалдылығы 17% жеткенге дейін кептіріледі.

Құртты өндірудің технологиялық процессі келесі операциялардан тұрады:

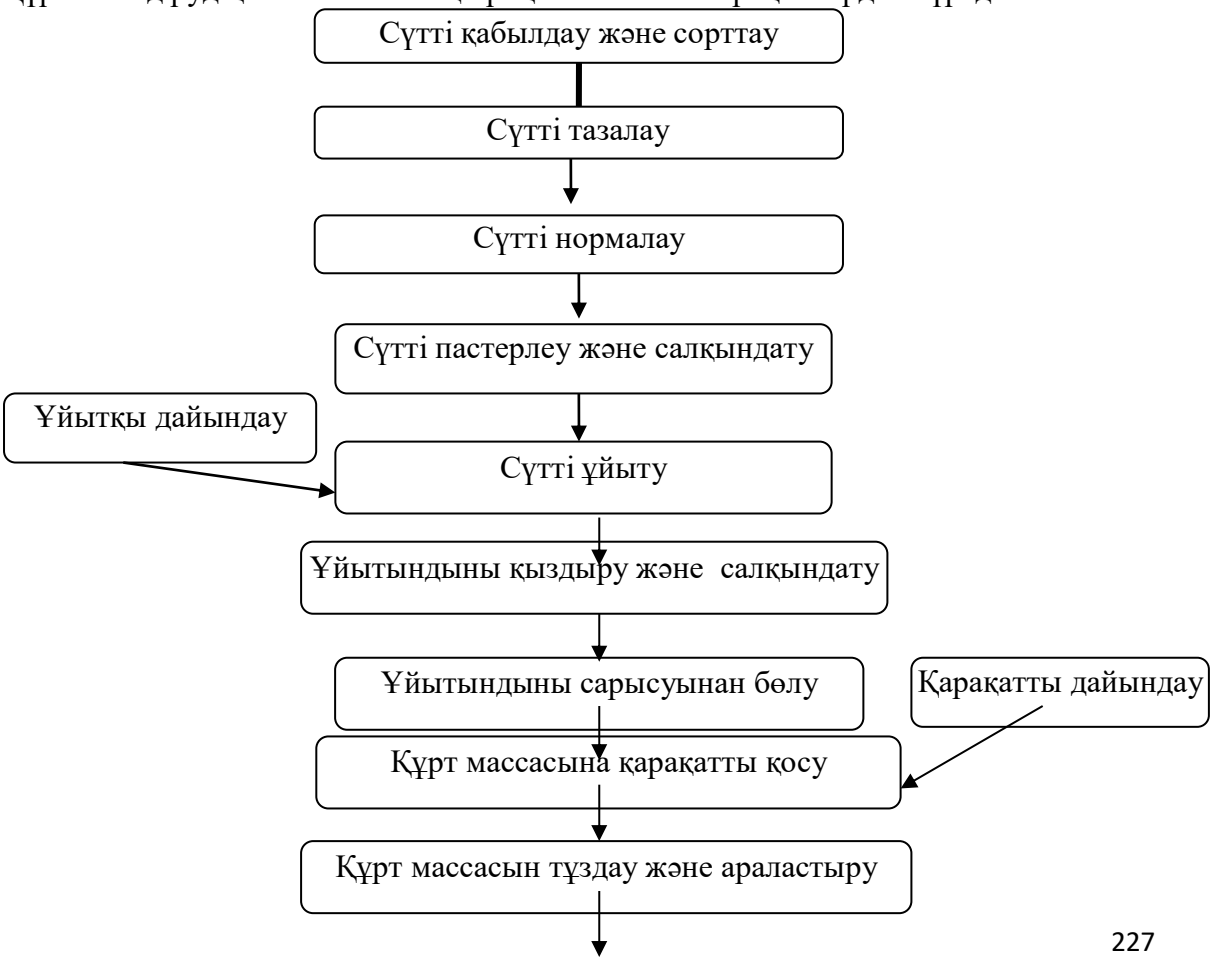

Сурет 2. Қарақат қосып байытылған құртты өндіру процесінің принциптік схемасы

ФИЛОСОФИЯ ОБРАЗОВАНИЯ В КАЗАХСТАНЕ

Котошева К.К- философия ғылымдарының докторы., профессор
Калдар Кайсар
Магистрант 1 курса казИТУ

Аннотация. Сегодня образование является одной из важнейших сторон жизни современного человека. В наш век высоких технологий каждый человек должен обладать знаниями и навыками чтобы быть отличным специалистом, а также он должен иметь хорошее воспитание и высокие моральные ценности чтобы принести пользу обществу и миру в целом. Кроме этого в наши дни информация устаревает катастрофический быстро. Поэтому необходимо привносить изменения в систему образования и постоянно развивать ее. Кроме того, сегодня происходит практически полная цифровизация и автоматизация рабочих процессов. Это значит, что очень скоро каждый человек будет обязан знать компьютеры и программирование для эффективной работы. Все это возможно если мы правильно построим модель системы образования.

Ключевые слова: философия, образование, обучение, развитие, система

Введение

Сегодня в Казахстане, а также во всем мире, система образования претерпевает значительные изменения. Все это из-за значительных открытий в сфере нейропсихологии и психологии. А также мы имеем мудрость древних мыслителей и философов, труды которых до наших дней не устарели, и даже больше – с новыми открытиями подтверждаются все больше и больше. Система образования с каждым годом должна развиваться и становиться все лучше. Это повлечет за собой то что из них будут выпускаться постоянно развивающие специалисты высшей категории. Далее я привел несколько предложений о том как повысить общую образованность населения в целом. Для этого я начал рассматривать недостатки современной системы образования.

Возраст

Самым главным недостатком в современной системе образования является то что оно в основном сконцентрировано на обучении детей и молодежи. То есть большинство людей, которые работают в наемной работе перестают учиться и читать книги. Сегодня сложно встретить человека, который в год читает хотя бы одну книгу в своей профессиональной сфере, в сфере развития или хотя бы классическую литературу, обучающую морали.

Это произошло по причине того, что в годы молодости им не привили привычку к саморазвитию. Этому есть много причин, рассматривая которых мы можем изменить образование для молодежи, но сперва рассмотрим, как можно решить проблему с образованием взрослых людей.

В первую очередь надо в рабочий день надо ввести час обучения и час чтения. То есть назначить время, в котором рабочие будут учить и применять новые знания, а также назначить время, когда они будут читать книги. В целом два часа. Кроме того, надо создать правило по которому, когда рабочий прибыл на работу, он должен совершить легкую зарядку, чтобы быть в хорошем физическом состоянии. Надо раз в неделю проводить собрания, где будут перечислены основные цели учреждения, также будут отмечаться достижения каждого отдельного работника и группы в целом, будет обсуждаться новые идеи сотрудников.

Раз полгода надо отправлять работников на курсы повышения квалификации, чтобы они узнали новые места, знания способы и так далее.

Этих действий хватит чтобы взрослые люди стали учиться и увеличили свою эффективность. Ведь у них есть сформированная личность. Теперь давайте рассмотрим образование в учебных заведениях [1].

Воспитание

Самым важным обучением во все времена являлось воспитание человека. Без правильного воспитания человек может скатиться в бездну бесчеловечья. То есть станет эгоистом с психологической точки зрения. Такой человек будет думать только о себе и о своих прихотях, тем самым, не заботясь о том, чтобы принести пользу миру и людям в целом[2]. Именно поэтому надо в первую очередь заложить в человеке человечность.

Воспитывать в первую очередь надо уважение к другим и спокойствие. Ведь эти два качества являются неотъемлемыми качествами лидера. Однако воспитать такое поведение одними лишь книгами и словами невозможно. В первую очередь учитель должен показать это поведение своими действиями – уважительной речью, разговорами с учащимися, пониманием и так далее, при этом сохраняя субординацию. Для этого учитель должен сам обладать этими качествами, ведь он является руководителем обучающихся. Обеспечить это можно установив психологическую практику и тест для нового учителя. То есть перед тем как устроить учителя в должность в обучающее учреждение надо несколько месяцев провести ему практику по работе с людьми под руководством опытного психолога.

Смысл жизни

Человек никогда не делает того что не имеет для него смысла, даже если это действие принесет ему значительную пользу. Например, многие люди употребляют алкоголь и курят сигареты. Некоторые из них не пытаются что-то изменить, другие же пытаются бросить эти пагубные привычки, потому что имеют смысл зачем это надо делать. Многие люди перестают развиваться после того как закончили ВУЗ, потому что до этого смыслом их развития было заполучить официальный документ об окончании образовательного учреждения. Но некоторые продолжают развиваться и дальше, ведь изначально их цель была более масштабные размеры. Они хотели оставить наследие после себя.

Такая масштабная цель нужна каждому. Такой целью должна быть помощь своей семье. Ведь родина начинается с семьи. Помощь родине. Помощь всему человечеству. Помощь всему миру. Оставление потомства после себя и оставление этому потомству всего наилучшего.

То есть быть максимально полезным, используя ставь профессионалом, используя все свои возможности и таланты.

Такой смысл жизни приобретает особую силу если прививать ее с детства, писать на бумаге, обсуждать и так далее[3]. Кроме того, надо иметь большие, но менее глобальные цели, которые приводят к главной цели. Эти большие цели надо разделить на мелкие подцели, тем самым психологический облегчить их восприятие мозгом.

Смысл обучения и практика

Одна из главных проблем образования является обилие теории, и практический полное отсутствие практики касаемо реальной жизни почти во всех предметах. То есть знания есть, но их невозможно применить. Например, география, в этом уроке мы рассматриваем карту, учим названия стран, или читаем о географических процессах, но применения в реальной жизни эти знания не находят. То есть становятся бессмысленными знаниями.

Поэтому надо в начале каждого урока раскрыть смысл темы, зачем она нужна, какие проблемы решает, можно показать короткие и интересные видео о том где и как это применяется. Попробовать применить их если это возможно, обсудить их с обучающимися. Практика в этом имеет особую силу. Ведь обучающийся видит в наглядном примере зачем нужен этот материал. То есть приобретает смысл учебы данной темы.

Поощрение ошибок

Чтобы добиться результата в какой-либо сфере деятельности человек должен иметь психологическую устойчивость ко всем неблагоприятным моментам, возникающим в ходе процесса. То есть человек должен иметь сильный характер чтобы не сломиться от обилия ошибок и отсутствия результатов. Даже капля точит камень если долго бьет в одну точку. Но если у человека не хватает терпения долго добиваться одного результата, если у него нет характера. Выше мы рассмотрели, что большую цель надо разделить на более мелкие измеряемые шаги. Но для этого нужно иметь сильный характер.

Такой характер можно сформировать если ввести систему поощрения ошибок. В учебных заведениях обучающимся дают задания, если оно было выполнены верно, то ставится хорошая оценка. Если же задания не выполняются, то ставится нулевая оценка. Нулевая или около нулевая оценка ставится и в том случае если обучающийся выполнил задания неверно. Это очень неправильно воздействует на формирование личности обучающегося, прививая ему страх ошибиться[4]. Этот страх переходит в страх делать что-то. Как говорится – не ошибается только тот, кто ничего не делает.

Я предлагаю за каждую совершенную ошибку давать оценку хорошо. А тем, кто выполнил задания давать оценку отлично. Тем самым обучающийся формирует характер. Его личность формируется так что ошибки он воспринимает как шаг к продвижению к цели, а успех как результат множества пересмотренных ошибок. Кроме того, учитель должен разобрать эти ошибки и объяснить их ученику, тем самым подталкиваю его к постоянному повторению материала.

База необходимого и нахождение талантов

У каждого человека есть свои индивидуальные особенности – сильные стороны, слабые стороны, предрасположенности, черты личности и так далее[5]. У некоторых людей есть талант к некоторым видам спорта, у некоторых есть предрасположенность к некоторым точным наукам, некоторые любят гуманитарные дисциплины, некоторые любят философию, некоторые любят работать с людьми, а также есть те, кто совершенно не понимает физику, но превосходно разбирается в математике. У всех людей есть сильные и слабые стороны, однако большинство людей склонны не замечать свои таланты. Именно поэтому нужны учителя, которые делая анализ находят и показывают человеку его сильные стороны, а также подсказывают направление развития.

Нет нужды обучать человека всему что есть в данной дисциплине. Но все же некоторые базовые знания нужны. Например, не всем нужны интегралы и комплексные

числа, но счет и проценты нужны всем. Не всем надо становиться инженерами-программистами, но знать базовые основы работы с компьютером должны знать все. Нет нужды знать все процессы в географии, но знать названия океанов и материков, расположение стран в карте мира, их столицы знать надо всем. Надо составить базовые знания по всем предметам. Обучая этим базовым знаниям можно понять у кого к чему талант. После того как базовый курс был окончен обучающихся надо разделить на группы по талантам.

Каждая дисциплина будет иметь две составляющих. Первая это повествовательная лекция в которой присутствуют все обучающиеся вне зависимости от группы. Это надо для того чтобы поддерживать интерес обучающихся к предмету. Вторая это семинар и практика, в которых обучение будут проходить только лишь те ученики которые входят в группу имеющих предрасположенность к этой дисциплине.

Формирование нужных привычек

У всех людей должны быть некоторые привычки чтобы он был умным, здоровым, трудоспособным и психологический устойчивым. Это в первую очередь спорт, умение общаться с людьми, чтение книг и отдых. Поэтому надо ввести правила для всех учреждений. Например, утром при прибытии надо совершать легкую зарядку каждый день. Раз в неделю устраивать собрания где обучающиеся свободно беседуют с учителем на важные темы. В каждом дне должен быть час чтения – время когда обучающиеся только читают. Все эти привычки могут не только сделать из человека выдающегося специалиста, но и могут продлить жизнь человека[6].

Частота

В усвоении знаний и навыков одну из главных ролей играет частота повторения и использования материала. Один и тот же материал усваивается лучше если повторять его многократно. Но если не повторять его он забывается на 98 процентов за неделю. Однако возникает скука, когда снова и снова повторяется один и тот же материал. Именно поэтому надо построить учебный процесс так чтобы один материал повторялся три раза, и каждый следующий материал использовал предыдущий. Тем самым фундаментальные знания будут крепко усвоены. К тому же надо чтобы каждая дисциплина повторялась несколько раз за неделю. Тем самым, предотвращая то что обучающийся успеет забыть материал.

Кроме того, некоторые уроки требуют лишь единичного усвоения до полного автоматизма[7]. Например, чтению и письму надо научиться лишь один раз. Школьную математику, не включающую в себя алгебру и геометрию надо научиться лишь однажды. Иностранный язык можно изучить только один раз. Это те уроки, которые можно изучить лишь однажды и не возвращаться к ним потом. Но как отмечалось выше, надо довести эти навыки и умения до автоматизма. А это возможно лишь в том случае если мы будем все время практиковаться.

Управление деньгами

Одной из важнейших составляющих жизни человека является управление денежными средствами. Людей этому никто не учит, поэтому большинство из них страдают от неправильного расходования, а вследствие и отсутствия денег и наличия долгов и кредитов. Это произошло из-за того, что у человека сформировались вредные привычки по управлению деньгами. Большинство людей при получении денег тратят все до последней копейки. Если их доход увеличивается, то они приобретают материальные ценности содержание которых увеличивает их расходы. То есть с увеличением доходов увеличиваются и расходы. Это знали еще в древнем Вавилоне.

Правильные привычки надо формировать еще с детства. Это сформирует благоприятное психологическое воздействие для будущих специалистов и предпринимателей. Ведь человек больше всего думает о том что ему нужно, но не

хватает. В пустыне человек все время думает о воде, в бедности человек все время думает о деньгах[8].

Я рассмотрел проблемы современной системы образования и сделал несколько предложений о том, что и как можно изменить в ней чтобы сделать ее лучше. Эти изменения не могут быть воплощены в мгновение ока. Для этого понадобится время, возможно не один десяток лет. Поэтому важно начать вводить эти изменения как можно быстрее. В итоге мы будем получать специалистов, которые постоянно развиваются и приносят свой вклад в построение более светлого будущего для нашей страны и для будущих поколений.

Литература

1. Ильясова И. И., Ляудис В. Я. Хрестоматия по возрастной и педагогической психологии. -М., Изд-во Моск. ун-та. 1980 г.

2. Калмыкова З. И. Продуктивное мышление как основа обучаемости. — М.: Педагогика, 1981. — 200 с.

3. Калмыкова З. И. Обучаемость и принципы построения методов ее диагностики//Проблемы диагностики умственного развития учащихся. М., 1975.

4. Зимняя И. А. Педагогическая психология: учебник для вузов/-Изд. второе, доп., испр. И перераб. — М.: Университетская книга; Логос, 2009

5. Иванова А. Я. Обучаемость как принцип оценки умственного развития детей. — М.: Изд-во МГУ, 1976. — 98 с.

6. Колесов Д. В. «Предупреждение вредных привычек у школьников». М: 2001— 144 с. ISBN 5-204-00194-8.

7. Ильясов И. И. Структура процесса учения. М., 1986.

8. Ч. Цитренбаум, М. Кинг, У. Коэн. «Гипнотерапия вредных привычек». — М: изд-во: «Класс», 2001. ISBN 5-86375-096-0

ӘОЖ.809.434.2

Білім алушылардың коммуникативтік құзыреттіліктерін дамыту арқылы рухани адамгершілікке тәрбиелеу

Қ.К.Сарсанбеков
Қ.И.Сәтбаев атындағы Қазақ ұлттық техникалық зерттеу университеті
Қазақстан Республикасы, Алматы қ.
kurman.1964 @ mail.ru

Аңдатпа. Ұсынылып отырылған мақалада қазіргі тәрбиені ізгілендіру, тұлғалық-бағыттаушылық көзқарас жағдайында тәрбие процесінің тек мақсаттылығы, мәні және мазмұны ғана өзгермейді, сонымен бірге тәрбиенің ұйымдастыру формасына тікелей қатысты оның әдістемесі берілген.

Сондай жұмыстардың қатарына кітап оқырмандар конференциясы жатады. Кітап оқырмандар конференциясын ұйымдастырудың басты мақсаты – білім алушыларды сөз өнеріне тарту, көркем шығармаларға деген қызығушылықтарын арттыру, эстетикалық талғамын, рухани адамгершілікке тәрбиелеу. Рухани-адамгершілік деген ұғымға адамның жеке басының ар-ұжданы, көркем мінез бен абырой-намысты қадірлеп сақтауы, отбасын, өскен ауыл-аймағын, ұлтын, елін және бүкіл адамзатты құрмет тұтып, сүюі жатады.

Түйін сөздер: жаһандану,отаншылдық, жастар, тәрбие, мән, іс-шара, даму,тәуелсіз.

В эпоху глобализации важность воспитание молодежи в патриотизме

Аннотация. В статье представлена проблема воспитания молодого поколения. Также в ней говорится о воспитании студентов в высших учебных заведениях. Чтобы проводить такие воспитательные мероприятия, студенты должны заниматься вне уроков. Например читать художественную литературу, организовать круглые столы на разные темы, дисскусии, тренинги и т.д. Благодаря подобным мероприятиям можно привлечь студентов к творческой жизни. Проводя читальные вечера, молодежь будет развиваться эстетически и духовно, а также у них будет прививаться желание позновать новое. Любовь к родине, к родному языку, уважение к старшим, человечность, духовное богатство, желание развиваться полностью зависит от воспитания.

Ключевые слова: глобализация, патриотизм, молодежь, образование, значение, событие, развитие, независимость.

In the era of globalization, the importance of educating youth in patriotism

Summary. The problem of education of the young generation is presented in the article. Also in it is talked about education of students in higher educational institutions. In order to conduct such educational events, students must work outside lessons. For example to read fiction, organize round table on different themes, to take part in discussions, trainings etc..Thanks for similar events students can be attracted to creative life. Conducting reading parties, young people will be developed esthetically and spiritually as well as the desire to be renewed. Love to the motherland, to the mother tongue, respect to the elders, humaneness, spiritual wealth, a desire to develop fully depends on the education.

Keywords: globalization, patriotism, youth, education, value, event, development, independence.

Міне, бүгін еліміз тәуелсіз мемлекет ретінде жаңа өмір салтына қызмет ете бастады. Ғасырлар бойғы арман, мақсаты орындалды, ата-баба алдындағы парызы өтелді. Дүниежүзілік ірі ұйымдарға мүшелікке қабылданды, экономикалық ерекше қарқынмен дамып келеді.

Қазіргі тәрбиені ізгілендіру, тұлғалық-бағыттаушылық көзқарас жағдайында тәрбие процесінің тек мақсаттылығы, мәні және мазмұны ғана өзгермейді, сонымен бірге тәрбиенің ұйымдастыру формасына тікелей қатысты оның әдістемесі де өзгереді. Ол өзімен бірге дәстүрлі формаларды қайта қарау және қайта құруға, дәстүрлі емес формаларды шығармашылықпен іздестіруге ықпал етеді. Сондықтан студенттерлің оқудан тыс әрекеттері нақты мақсатты көздейді

Тарих – халықтың зердесі, ол содан қуат алып, болашаққа бағыт алады. Сондықтан да халық даналығы: «Өткенге көз жібермей, болашақты болжай алмайсың», – дейді. Тәуелсіздік алғанға дейін Қазақстан тарихы біртұтас КСРО тарихының құрамдас бір бөлігі ретінде ұғындырылып келеді. Шынайы тарихқа ден қоюды кешенді қалыптастырудың маңызы күннен күнге арта түсуде. Ғалымдар атап өткендей, жастардың тарихи санасын қалыптастыру олардың төл тарихына құрметпен қарауынан басталады.

Студенттердің тәрбие жұмысын ұйымдастыру – аса күрделі мәселе. Қай ғасырда болсын, ұрпақ тәрбиесі ешқашан назардан тыс қалып көрген емес. Әйгілі Платонның “Жастар тәрбиесі – мемлекеттің маңызды міндеті” деуінің өзі соның айқын айғағы іспетті.

Тәрбие негізінің бір бастау бұлағы университетте жүргізілетіні мәлім. Сондықтан өскелең ұрпақ тәрбиесіндегі жұмыстардың ойып алар өз орны бар және оның берер тағлымы да мол. Сабақтан тыс тәрбие жұмыстарының маңызы және оны ұйымдастыру жолдарына ғылыми тұрғыдан баға бере келіп, Қ. Мұхамеджанов бұл бағыттағы өз

ойларын былай сабақтайды: ”Сабақтан кейін ұйымдастыруға мүмкіншілігі бар тәрбие жұмыстары өте көп… әртүрлі тәрбиелік маңызы бар пайдалы жұмыстармен жас ұрпақты шұғылдандыруға болады. Мысалы: көркем әдебиет кітаптарын оқу,әңгіме өткізу, экскурсия жасау, үйірме сабақтарын ұйымдастыру, сауық кештерін өткізу, дөңгелек үстелдер, пікірталастар, қоғамдық пайдалы жұмыстар істеу, еңбек ету т.с.с. Сөз жоқ мұндай шаралардың мәні зор, өйткені олар жастардың алған білімдерін кеңейте түседі, шығармашылық істерге жетелейді».

Сондай жұмыстардың қатарына кітап оқырмандар конференциясы жатады. Кітап оқырмандар конференциясын ұйымдастырудың басты мақсаты – студенттерді сөз өнеріне тарту, көркем шығармаларға деген қызығушылықтарын арттыру, эстетикалық талғамын, сезімін дамыту, рухани адамгершілікке тәрбиелеу. Бұл жердегі тәрбиенің басты құралы – көркем сөз. Ол адамның рухани-адамгершілік қасиеттерін байытуға қызмет етеді. Рухани-адамгершілік деген ұғымға адамның жеке басының ар-ұжданы, көркем мінез бен абырой-намысты қадірлеп сақтауы, отбасын, өскен ауыл-аймағын, ұлтын, елін және бүкіл адамзатты құрмет тұтып, сүюі жатады. Бұл ізгі қасиеттер біздің бойымызға көркем шығармаларды оқу арқылы нығайып, қалыптасып, дамитын болады. Сондықтан да әдебиетті адам жанының бағбаны дейді. Өйткені ол адамды ізгі құндылықтарға сүйіспеншілікпен қарап құрметтеуге, әрі жақсы қарым-қатынас жасауға баулиды.

Осы бір көркем сөздерді бізге сөз шеберлері жеткізеді. Сөз зергері Ғабит Мүсірепов: «Көркем сөздер күннен де жарық. Ақыннан шыққан асыл сөздер жер бетінде кездеспейтін мұнаралар», – деген екен. Біздің санамызда із қалдырған ақын, жазушыларға тоқталып өтсек: Махамбет, Абай, Шәкәрім туындыларындағы биік мұраттарды ой елегінен өткізіп, өзіміз әсерлене түсеміз. Мағжан, Міржақып шығармаларын сүйіп оқу арқылы адамның ішкі сезім иірімдерін, көңіл күйін тануға ұмтыламыз. М.Шаханов, Ш.Мұртаза, Т.Ахтанов шығармаларынан өмір шындығының көркем шындыққа айналғанының куәсі боламыз. Елге, жерге деген сүйіспеншілік Қ.Жұмаділов, О.Сүлейменов, Т.Айбергенов шығармаларында көрініс табады. Бүгінгі заман адамының бойындағы жағымсыз іс-әрекеттер, жалпы дәуір шындығы О. Бөкей, Б. Мұқай, Т.Әбдіков, Д.Исабеков т.б. шығармаларында бүкпесіз ашылады.

Жалпы біздің елімізде «Бір ел – бір кітап» акциясы 2007 жылдан бері өткізіліп келеді, жыл кітабын бүкіл Қазақстан жұрты оқиды. «Бір ел – бір кітап» қазақстандық жоба акциясының идеясы АҚШ- тың «Бір кітап, бір Чикаго» атты көпшілікке танымал кітапханалық жобалар негізінен алған. Бір кітапқа арналған жалпы қалалық оқу мерекесінің идеясын 1998 жылы АҚШ тың солтүстік-батысындағы ірі қала Вашингтон штатында Сиэтл көпшілік кітапханасының кітап орталығы ұсынған. Акция Чикаго, Буффало, Рочестер қалаларында да өтті. «Бір ел – бір кітап» акциясы – ел тарихында елеулі орын алар ерекше оқиға. Әр жыл сайын халық жазушысы Фариза Оңғарсынованың басшылығымен жобаны ұйымдастыру комитетінің шешімі бойынша таңдап алынған шығармалар: Абайдың «Қара сөздері», М.Әуезовтің «Қилы заман» повесі, Мағжан Жұмабаевтың махаббат жырлары, Жұбан Молдағалиевтың «Мен – қазақпын» поэмасы, Жүсіпбек Аймауытовтың «Ақбілек» романы. Бұл шараның ерекшелігі, бір автордың бір кітабы немесе белгілі бір мазмұнды шығармасы таңдап алынып, ол бір жыл бойы ел ішіндегі миллиондаған оқырман назарына ұсынылады.

Ағаштың жемісі бұтақта болса, сөздің жемісі кітапта болады. Кітапта сөзімен жол нұсқаған небір даналар ой көрсетеді. Зерделі, саналы жас сол ойлардан рухани азық алып, ұмтылып бой көрсетіп жатады. Дүниеде адам баласының ұлы қасиеттерінің бірі ой ұлылығын қалыптастыратын көркем әдебиетті талғаммен оқу – әркімнің-ақ арманы. Егер

біздің жанымыздан есті сөз бен ордалы ой қалсын десек, көркем әдебиет оқи білейік, оқығанымызды көңілге тоқи білейік!

Тәуелсіздік... Аса қымбатымызға айналған бұл сөз сөнген мемлекетіміздің отын маздатып жандырды. Біз «Күншуақты Қазақстан» еліне айналып келеміз. Байқасаңыз, ғасырлар бойы бұл жер күн сәулесін бойына мол жинады. Ол да дайындық. Жүз отыз алты ұлт өкілдерінің жиналуы да кездейсоқ емес. Олар түбінде үлкен рухани туыстыққа, сыйластыққа жетеді. Құпия көп. Мысалы, Қазақстанның байрағының түсі көк. Оның үстіне сары түсті сурет салынған. Ал көк пен сарыны аралыстырса – жасыл түс беретіні белгілі. Жасыл түс – ол бүкіл жер бетінің жап-жасыл гүлденген аймаққа айналуы. Жаңа дәуірдегі Қазақстанды көзге елестетсек, сіз таңғаласыз, Асан қайғының іздеген Жерұйығы осы өзінің Отаны екен.

Түсіне білген адамға қазіргі Президентіміздің орны ерекше. Біріншіден, ол – біздің тұңғыш Президентіміз. Елді ең қиын да, шешуші тұста қиын кезеңнен алып шықты. Екіншіден, дүниежүзі алдында үлкен беделге ие болды. Ол бүгінгі күнді ғана ойлап қоймай, болашақта гүлденген Қазақстанды өркениетті елдер қатарына жеткізуді мақсат еткен адам. Еліміздің болашақтағы мақсат-мүддесі айқындалған «Қазақстан – 2030» стратегиялық бағдарламасын ұсынды. Онда еліміз экономикасының алға басуының жеті қазығы – ұзақ мерзімді жеті бағытты іске асырудың жолдарын белгілеп берді. Еліміздің алдағы бағыт-бағдары айқын. Осы айтылған бағыттарды іске асыруда да Елбасы көп еңбек сіңіруде.

Ғарыш заңдылығы бойынша, қасірет – адам баласының оқытушысы, үйретушісі. Қасірет арқылы тазарады, рухани жетіледі. Халқымыз көрерін көріп болды, тазарды және өзінің ізгі қасиеттерін жоғалтпай мейірімділігін көрсетті. Соңғы желтоқсан оқиғасында қыздар мен жігіттер өздерін құрбандыққа шалды. Олардың төгілген қаны – жай ғана қан емес, Қазақстанның маңдайына жазылып тұрған, төніп тұрған қауіп-қатер, қасіреттердің көпшілігін шайып әкетті. Сөйтіп, бейбітшілік пен әділеттілік өмірге жол ашты. Басқа республикаларда қантөгіс болып жатқанда біз осы жылдар ішінде бейбіт, бір қалыпты өмір сүрдік. Елбасымыздың көрегендік саясатының арқасында дүниежүзіне үлгілі мемлекеттердің бірі болып келеміз.

Ел тыныштығын күзеткен сарбаздардың арқасында біздің Отанымыз – бақыт құшағында. Бақытымыз баянды болуы үшін әрбір қазақстандықтың бойында «Отан» деп лүпіл қаққан жүрек, «Отан» деп сыбанған білек болу керек. Ең маңыздысы – отаншылдық рух. Рух деген не? Ол – адам баласы жан дүниесінің арқауы, отансүйгіш патриоттың жаны мен қаны. Тарих ғылымдарының докторы, профессор Манаш Қозыбаев бұл туралы былай дейді: «Адам баласы жаратылғаннан бері 70 млрд. астам адам өмірге келді. Бірақ өркениет тарихында рухты халықтардың аты қалды, заты қалды. Рухты халық – жасампаз алып, тарих рухтың еңсесі биік, мол екенін ертедегі гректер, римдіктер, византийліктер, ежелгі ғұндар, түріктер, Шыңғыс хан дәуіріндегі мұңғылдар дәлелдеді». Рух туралы Гете: «Жаныңдағы жақсыңды жоғалтсаң – орны толар, арыңды жоғалтсаң – өңің солар, ал өрлігіңді жоғалтсаң – барыңды біржолата жояр» – дейді. Бүгінгі ұрпақ осы мәселеге көп көңіл бөлсе екен дейміз. Ол туған тілді құрметтеуден басталады. Біле білгенге қазақ ұлты ешбір ұлттан, қазақ тілі ешбір тілден кем емес. Тұнығы лайланған тілімізді мөлдіретіп болашаққа жеткізер де – біздерміз. Ахмет бабамыздың сөзімен айтсақ: «Тілі жоғалған ұлттың өзі де жоғалады».

Қорыта айтқанда, бүгінгі таңда жастар бойында азаматтылық сияқты қасиеттерді қалыптастыру үшін олардың тарихи санасын ояту қажет. Сонда елдің келешегін ойлар азаматтардың көбейетініне сенеміз. Ұрпақтардың тарихи-мәдени сабақтастығын сақтау әр кезде де ұтымды жол санаймыз.

Пайдаланған әдебиеттер тізімі:

1. Тарихи тұлғалар. Алматы. Жазушы. 2000.
2. Б.И. Иманбекова. Тұлғаны тәрбиелеуде тәрбие субъектілерінің мүмкіндігін кіріктіру. Алматы. 2009.
3. Б. Қ. Игенбаева. Жеке тұлғаның рухани адамгершілігін дамытуға арналған құрал. Алматы. Дәуір. 2000

УДК 637.523

ОБОРУДОВАНИЕ ДЛЯ ФОРМОВАНИЯ КОЛБАСНЫХ ИЗДЕЛИЙ

Сауытбек Жасулан, магистрант 2-курса специальности «Технологические машины и оборудование»,
Чоманов У.Ч., д.т.н., профессор, академик НАН РК ,
Колмыкпаев Б.К., к.т.н., ассоциированный профессор кафедры ТОиС

Аннотация: В статье рассмотрены конструкции шприцев для наполнения оболочек подготовленным колбасным фаршем перед термообработкой, предназначенного для придания определенной формы мясопродуктам, предохранения их от внешних воздействий, для улучшения товарного вида и удобства в потреблении.

Ключевые слова: Шприц, батон, валы, фарш, шпагат, цевки, груз.

Конструктивно шприцы делят на гидравлические и пневматические периодического действия и механические непрерывного действия. Колбасные оболочки наполняют фаршем с помощью специальных металлических трубок-цевок (рис. 1), диаметр которых может быть 10... 100 мм, в зависимости от вида колбас. Шприцы имеют одну или несколько (чаще всего две) цевок. Кроме гидравлических и механических используют вакуумные шприцы.

Шприцы оснащают ручным, электромеханическим, гидравлическим и пневматическим приводным механизмом.

В качестве вытеснителя применяют поршневые, винтовые и шнековые, шестеренные с внешним и внутренним зацеплением, эксцентриково-лопастные. Герметизацию батонов производят вязкой шпагатом, перекруткой оболочки или наложением металлической скобы-клипсы.

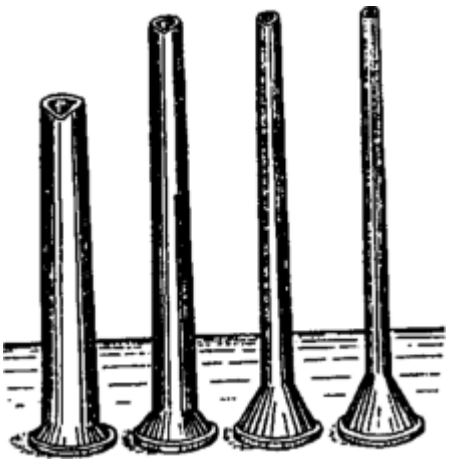

Рисунок 1 - Цевки для шприцевания

На предприятиях малой мощности целесообразно применять ручные шприцы.

Поршневой шприц с ручным приводом (рис. 2) фирмы «Дик» (Германия) состоит из основания, к которому прикреплены две цилиндрические стойки. На стойках установлен корпус редуктора. На основании устанавливают пустотелый цилиндр и закрепляют его двумя поворотными защелками. В цилиндре с помощью рейки перемещают пластмассовый поршень, имеющий резиновое уплотнение. Сбоку в основании имеется прилив с отверстием, которое соединяется с внутренней полостью цилиндра. К ней накладной гайкой прикрепляют цевку, через которую происходит истечение фарша. Редуктор имеет две ступени и реечную передачу. Валы имеют на выходе квадратные хвостовики, на которые надевается рукоятка.

Для заполнения шприца фаршем рейка перемещается рукояткой в крайнее верхнее положение. Поршень выходит из цилиндра, и в полость цилиндра загружается фарш. Затем поршень вводят в цилиндр, и рейка зацепляется с шестерней. На цевку надевают колбасную оболочку с предварительно перевязанным одним концом. При повороте рукоятки фарш поршнем выдавливается через цевку в оболочку.

Вместимость цилиндра таких шприцев 6, 9 или 12 л. Обычно они укомплектованы четырьмя сменными цевками для оболочек различных диаметров.

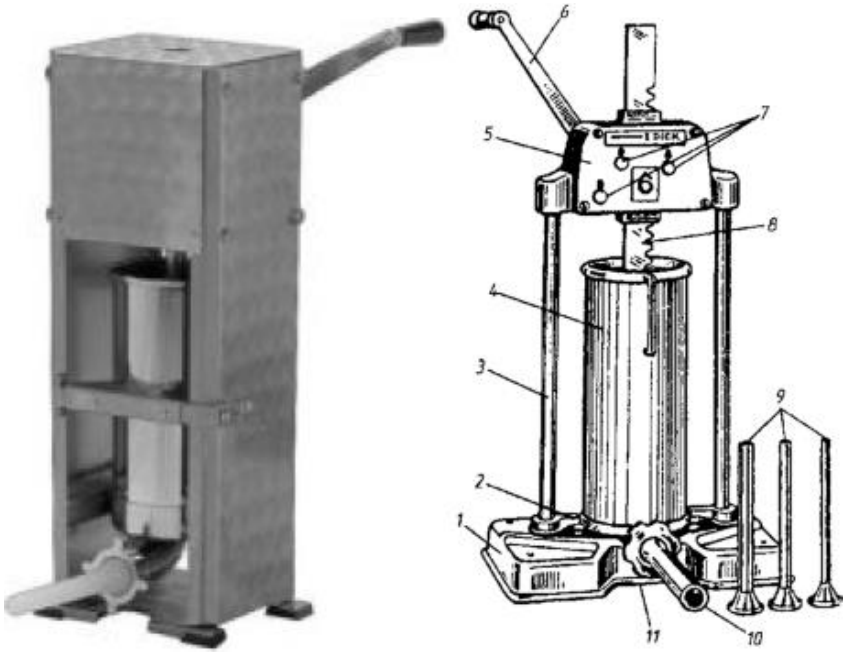

Рисунок 2 - Поршневой шприц фирмы «Дик» с ручным приводом: 1 - основание; 2 - защелка; 3 - стойка; 4 - цилиндр; 5 - корпус редуктора; 6 - рукоятка; 7 - валы редуктора; 8 - рейка; 9 - сменные цевки; 10 - цевка; 11 - накидная гайка

Гидравлические шприцы по принципу работы аналогичны ручным, разница лишь в том, что движение поршня происходит с помощью гидравлического привода.

Поршневой шприц-дозировщик с гидравлическим приводом Е8- ФНА-01 (рис. 3) для производства копченых и полукопченых колбас в искусственных и естественных оболочках, а также штучных сосисок и сарделек состоит из станины, фаршевого цилиндра, силового гидроцилиндра, поршней, дозирующего устройства и гидроцилиндра, регулятора доз, электродвигателя, цевки, бункера, гидропривода и шкафа управления. Гидропривод включает в себя шестеренный насос и соединительные шланги.

Истечение фарша происходит через отверстие в обечайке фаршевого цилиндра, к которому прикреплен корпус дозирующего устройства. Дозатор объемный с поршнем, который перемещается во вращающемся дозировочном стакане. Перемещается поршень штоком, соединенным с поршнем гидроцилиндра. Фарш из стакана вытесняется в полый вал, к которому накидной гайкой присоединяют цевку.

Фарш загружают в бункер, где он удерживается конусным клапаном. Затем включают электродвигатель шестеренного насоса гидравлической станции. Подколенным рычагом включают подачу масла через редукционный клапан и золотник в штоковую полость гидроцилиндра. Его поршень и поршень фаршевого цилиндра начинают опускаться. Над фаршевым поршнем появляется вакуум, и за счет этого открывается конусный клапан. Под фаршевым поршнем воздух сжимается и под повышенным давлением через шланг воздействует на золотниковый шток вакуумного золотника, который опускается и соединяет полость фаршевого цилиндра с вакуумным насосом. Происходит загрузка цилиндра при одновременном вакуумировании фарша. После полной загрузки цилиндра загорается сигнальная лампа, а вакуумный золотник закрывается.

Для включения шприца в режим шприцевания, дозирования и перекрутки подколенным рычагом переключают золотник. Кривошипно-шатунный механизм сообщает дозировочному стакану реверсивное вращательное движение. В верхней части дозировочного стакана имеется отверстие, которое поочередно соединяется с фаршевым цилиндром и полым валом. Когда отверстие совмещается с отверстием фаршевого цилиндра, на дозировочный поршень начинает давить фарш, сжимаемый поршнем.

Величину дозы устанавливают вручную на пульте управления. При совмещении отверстия стакана с отверстием полого вала и цевки, т.е. с атмосферой, масло начинает давить под поршень. Он поднимается, и поршнем доза выталкивается в цевку. Когда поршень упирается в крышку стакана, происходит перекрутка оболочки.

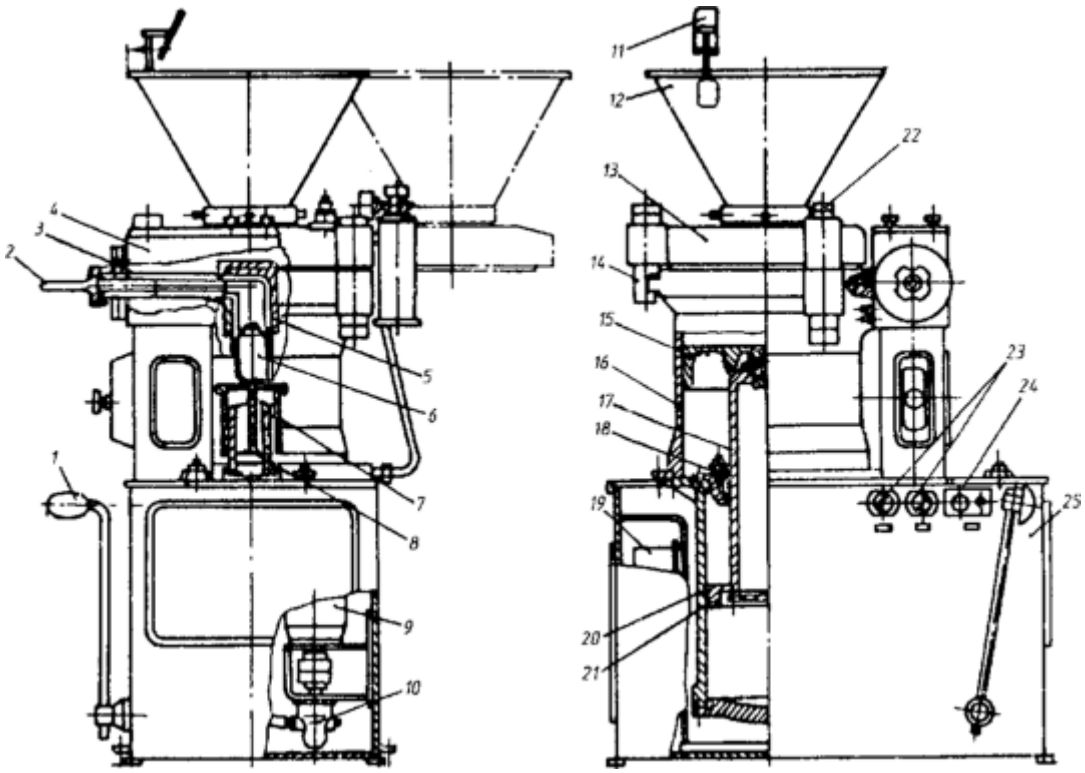

Рисунок 3 - Поршневой шприц-дозировщик с гидравлическим приводом Е8-ФНА-01:

1 - подколенный рычаг; 2 - цевка; 3 - полый вал; 4 - дозирующее устройство; 5 - дозировочный стакан; 6 - дозирующий поршень; 7 - дозирующий гидроцилиндр; 8 - поршень; 9 - электродвигатель; 10 - шестеренный насос; 11 - зеркало; 12 - бункер; 13 - крышка;14 - зажим; 15, 21 - поршни фаршевого и гидроцилиндров;16 - фаршевый цилиндр; 17 - шток; 18 - уплотнение; 19 - шкаф с электроаппаратурой; 20 - гидроцилиндр; 22 - ось поворота крышки; 23, 24 - пульт управления; 25 – станина

Список литературы

1. Антипова Л.В. и др. Технология и оборудование производства колбас и полуфабрикатов. - СПб.: ГИОРД, 2011. - 600 с.
2. Ивашов В.И. Технологическое оборудование предприятий мясной промышленности. Часть 2. - СПб.: ГИОРД, 2007. - 464 с.
3. Технологическое оборудование предприятий мясной промышленности / В. И. Ивашов. - СПб.: ГИОРД, 2010. - 736 с.: ил.

УДК 637.523

ИСПОЛЬЗОВАНИЕ АВТОМАТИЧЕСКИХ ИНЪЕКТОРОВ И ИХ ПРЕИМУЩЕСТВА

Сауытбек Жасулан, магистрант 2-курса специальности «Технологические машины и оборудование»,
Чоманов У.Ч., д.т.н., профессор, академик НАН РК ,
Колмыкпаев Б.К., к.т.н., ассоциированный профессор кафедры ТОиС.

Аннотация: В статье рассмотрены длительного хранения запасов пищи. Шприцевание позволяет добиться более выгодного позиционирования низкосортного мясного сырья благодаря одновременно осуществляемым процессам улучшения вкусовых качеств, увеличения сочности и достижения более мягкой консистенции продукта..

Ключевые слова: Шприц, сырье, консервирование, продукт, мясо, посол, инъектор.

Одной из первых задач, которую ставят на своём пути развития разумные цивилизации – это задача по разработке методики длительного хранения запасов пищи. Наиболее ранний метод консервирования и заготовки мяса, известный нам, это метод сухого посола.

Мясо длительное время выдерживали в чанах с солью. Методика заготовки мяса с помощью копчения, также было эффективным и распространённым способом хранения. Со временем для того, чтобы увеличить срок годности мяса при хранении, его стали помещать в концентрированный соляной раствор. Использование раствора значительно сокращало время, необходимое для заготовки мяса. Мясные продукты сначала замачивали в соляном растворе, а затем коптили.

Для ускорения процесса консервирования и получения преимуществ перед конкурентами была изобретена машина для массирования мяса, предназначенная для стабилизации гетерогенной системы: мясное сырьё - соляной рассол. Машина состояла из контейнера с вращающейся ручкой - лопастью. Для получения готового продукта высшего качества с применением этого устройства требовалось от 24 до 36 часов. Следующий этап эволюции машин для массирования мяса - появление тумблера (массажёра), который сначала состоял из вращающейся камеры без вакуума, а позднее с постоянно поддерживаемым вакуумом. В настоящее время на смену ему пришло новое поколение устройств с пульсирующим вакуумом и функцией охлаждения.

Для ускорения времени насыщения мясопродуктов солевым рассолом была разработана технология принудительного введения рассола в сырьё, т.н. ручное инъёктирование. Рассол подавали в мясные туши через бедренную артерию, и затем он распространялся естественным путем - по существующим венам и артериям. Более прогрессивна другая технология ручного инъектирования – впрыск рассола, подаваемого под давлением, внутрь куска через иглы с отверстиями с помощью специального ручного инъёктора. Этот метод дожил до наших дней и до сих пор используется на небольших предприятиях.

Ручной инъектор. Использование метода ручного инъёктирования имеет существенные недостатки и ограничения:

- размер инъектируемого продукта должен превышать сжатый кулак;
- малое число точек ввода рассола, ограниченных 1-3 иглами и, как следствие, необходимость повторение процедуры для кусков большого размера;
- неравномерность распределения точек ввода рассола по поверхности куска. Зависит от квалификации работника;
- неравномерность количества рассола, вводимого через иглы, в разные части куска. Определяется временем введения рассола и зависит от профессионализма работника. Последствия - появление перенасыщенных рассолом областей с последующим образованием отёков.

За долгое время развития человеческой цивилизации были разработаны различные методы повышения сроков хранения продуктов, и в ходе эволюции основное

предназначение инъектора и массажёров изменилось. На первый план вышло производство с их помощью новых продуктов- деликатесов из мяса, птицы и рыбы.

Автоматический инъектор. В середине прошлого века было положено начало исследованиям в области стандартизации и автоматизации процесса шприцевания. Встала задача по разработке автоматического инъектора, который позволил бы решить проблемы, возникающие при ручном шприцевании, а также осуществить инъектирование продуктов любого размера.

Первый автоматический инъектор был разработан и изготовлен в Швейцарии компанией «Сунер» («Suhner AG») в 1967 году. Возможность шприцевать сырьё в промышленных масштабах оказало значительное влияние на развитие процесса маринования и консервирования мяса. Производители мясных продуктов получили новые возможности: введение в продукты вкусовых добавок и маринадов, тендеризацию (размягчение мяса), а также существенная экономия ингредиентов.

Автоматический инъектор и промышленное шприцевание мяса, птицы и рыбы дает множество преимуществ:

Консервирование.

Шприцевание продуктов соляными рассолами позволяет избежать быстрой порчи продуктов. Рыбные продукты подвержены обезвоживанию после изъятия сырья из водной среды. Благодаря инъектированию водносолевыми рассолами улучшаются органолептические свойства продукта, он приобретает более привлекательный внешний вид и набирает массу перед заморозкой.

Улучшение вкусовых качеств.

Использование автоматических инъекторов позволяет компаниям-переработчикам продуктов питания внедрить «особые рецептуры» в различные продукты и получить узнаваемый оригинальный вкус.

Сокращение процесса маринования.

На протяжении многих лет длительность процесса маринования сокращалась по мере развития технологий. До недавнего времени наиболее эффективное маринование продуктов осуществлялось при помощи вакуумных массажёров. Несмотря на то, что массажёры по-прежнему остаются востребованными механизмами маринования продуктов, маринады в массажёрах впитываются продуктами дольше, чем в новых моделях инъекторов. В зависимости от продукта, некоторые маринады с трудом достигают центральной области продукта, что ведет к неравномерному распределению маринада. При обработке продуктов с кожным покровом в массажёрах, добиться равномерного насыщения сырья маринадом особенно трудно (требуется много времени). По сравнению с массажёрами, инъекторы не только сокращают процесс маринования, но и обеспечивают более равномерное распределение рассола по всему продукту вне зависимости от его типа. Данный результат обеспечивается постоянным впрыском рассола при движении игл как вниз, так и вверх, благодаря чему рассол гарантированно достигает центра продукта.

Инъектор и изготовление продуктов с нежной и сочной консистенцией.

Постоянное массирование продукта при каждом движении инъекционных игл в сочетании с вводимой внутрь продукта жидкостью позволяет получить на выходе продукт с более нежной и сочной консистенцией. Дополнительное размягчение осуществляется при помощи набора тендеризирующих ножей, устанавливаемых на инъектор.

Улучшение качественных характеристик с помощью иньектора.

Шприцевание позволяет добиться более выгодного позиционирования низкосортного мясного сырья благодаря одновременно осуществляемым процессам улучшения вкусовых качеств, увеличения сочности и достижения более мягкой

консистенции продукта. Более того, добавление высокосортных маринадов в высокосортное мясо, птицу или рыбные продукты, не только улучшает их вкусовые свойства и качественные характеристики, но и значительно повышает привлекательность продукта для потребителя.

Список литературы

1. Антипова Л.В. и др. Технология и оборудование производства колбас и полуфабрикатов. - СПб.: ГИОРД, 2011. - 600 с.
2. Ивашов В.И. Технологическое оборудование предприятий мясной промышленности. Часть 2. - СПб.: ГИОРД, 2007. - 464 с.
3. Технологическое оборудование предприятий мясной промышленности / В. И. Ивашов. - СПб.: ГИОРД, 2010. - 736 с.: ил.

ӘОЖ -338.431

КӘСІПОРЫННЫҢ БӘСЕКЕГЕ ҚАБІЛЕТТІЛІГІН АНЫҚТАУ ЖӘНЕ ОНЫҢ КӨРСЕТКІШТЕРІ

Бастарова У.Б.- э.ғ.м., сенъор лектор Каспий университеті

Аннотация: В статье рассмотрена конкурентоспособность предприятия и ее основные показатели. Реальная конкурентоспособность и пути ее повышения должны зависеть от выбранной стратегии конкуренции, так сказать, используемой при определении конкурентоспособности предприятия (фирмы).

Кілт сөздер: Бәсеке қабілеттілік, сала, өндіріс, фирма, таза пайда,

Өнімнің бәсекеге қабілеттілігі, кәсіпорын.

Қоғамның аграрлық нарығында бәсекелестіктің пайда болуы, шаруашылықтың бәсекеге қабілеттілігімен тығыз байланысты.

Өмірде өте жиі кездесетін сөз «бәсекеге қабілеттілік» сатылатын өнімге (тауарға) тиісті немесе өнім позиция тұрғысынан «бәсекеге қабілеттілік» белгіленеді. Бәсекеге қабілеттілікті салыстырмалы, артықшылық шама жағдайына теңестіре отырып, бәсекеге лайықты сала дей келе жоғарғы сапалы өнімдер өндірісіне бейімделген жаңа технологиялармен, техникамен қаруланған жүйелері жоғарғы білікті еңбекті жұмсауға дайын өндіріс деп түсіну керек.

Саланың бәсекеге қабілеттілігін сипаттауға басқа да категорияларды қолдану міндетті деп есептей отырып, мысалы коммерциялық табыс, өнім өткізгеннен кейінгі түсім ақша және өндірісіне кеткен ресурстар шығындарының айырмашылығымен анықталады. Мысалы, сатып алынған материалдар, тозу шығындары, қызмет көрсету, т.б.

Аграрлық сектордың өндірісінің ерекшеліктерін ескере отырып, бәсекеге қабілеттіліктің өзін екіге бөлуге болады – нақты және мүмкіндігінің молдығы (потенциалдығын). Өндірістің барлық түрін бағалауда, олардың тауарлық табиғатына тән бәсекеге қабілеттілік мүмкіндігінің болатындығын ескерген жөн. Бұл жағдайда барлық көрсеткіштер жалпы пайменен есептелінеді, нақты іс-жүзінде өндірілетін өнімнің тек мүмкін 2/3 бөлігі ғана сатылуы мүмкін.

Сондықтан, нақты бәсекеге қабілеттілік және оны көтерудің жолдары бәсекелестіктің таңдалып алынған стратегиясына байланысты болуы керек, былайша айтқанда кәсіпорынның (фирманың) бәсекеге қабілеттілігін белгілеу барысында қолданылады. Бұл жағдайда, саладағы қабілеттіліктің көрсеткіштері тауардың бәсекеге қабілеттілік көрсеткіштерімен бірігеді, егер сала бір ғана тауарды (астық өндіру саласы, техникалық тауарлар өндірісі (мақта), бақша (жеміс-жидек) өндірумен айналысса. Бірақ, мұндағы ең басты көрсеткіш болып есептелінетіні саланың ішкі және сыртқы бәсекелестікке технологиялық деңгейінің көрсеткіштерінің дайын екендігімен сипатталынады.

Бәсекеге қабілетті фирма – бұл салыстырмалы сипаттама, аталған фирманың дамуы бәсекелес фирманың дамуынан айырмашылық көрінісі, өз тауарларымен тұрғындардың қажеттілігін қанағаттандыру деңгейі және өндірістік қызметтің тиімділігін жоғарылатып, фирманың бәсекеге қабілеттілігін нарықтық қатынасқа бейімдеу мүмкіндігін және серпінін сипаттайды.

Өнімнің бәсекеге қабілеттілігі қысқа мерзім ішінде өзгеріп отыруы мүмкін. Ал, кәсіпорынның бәсекеге қабілеттілігінің тұрақтылығы ұзақ кезеңдерде ғана қол жеткізілуі мүмкін. Бәсекеге қабілетті кәсіпорын өнімнің бәсекелестік қабілеттілігін арттыру және қамтамасыз етуге дайын болған жағдайда ғана жұмысқа, былайша айтқанда өнім өндіруге, кірісуі керек. Өндірістің және кәсіпорынның бәсекеге қабілеттілігін қамтамасыз ету шараларын бір жүйеге келтіру бірінші суретте берілген.

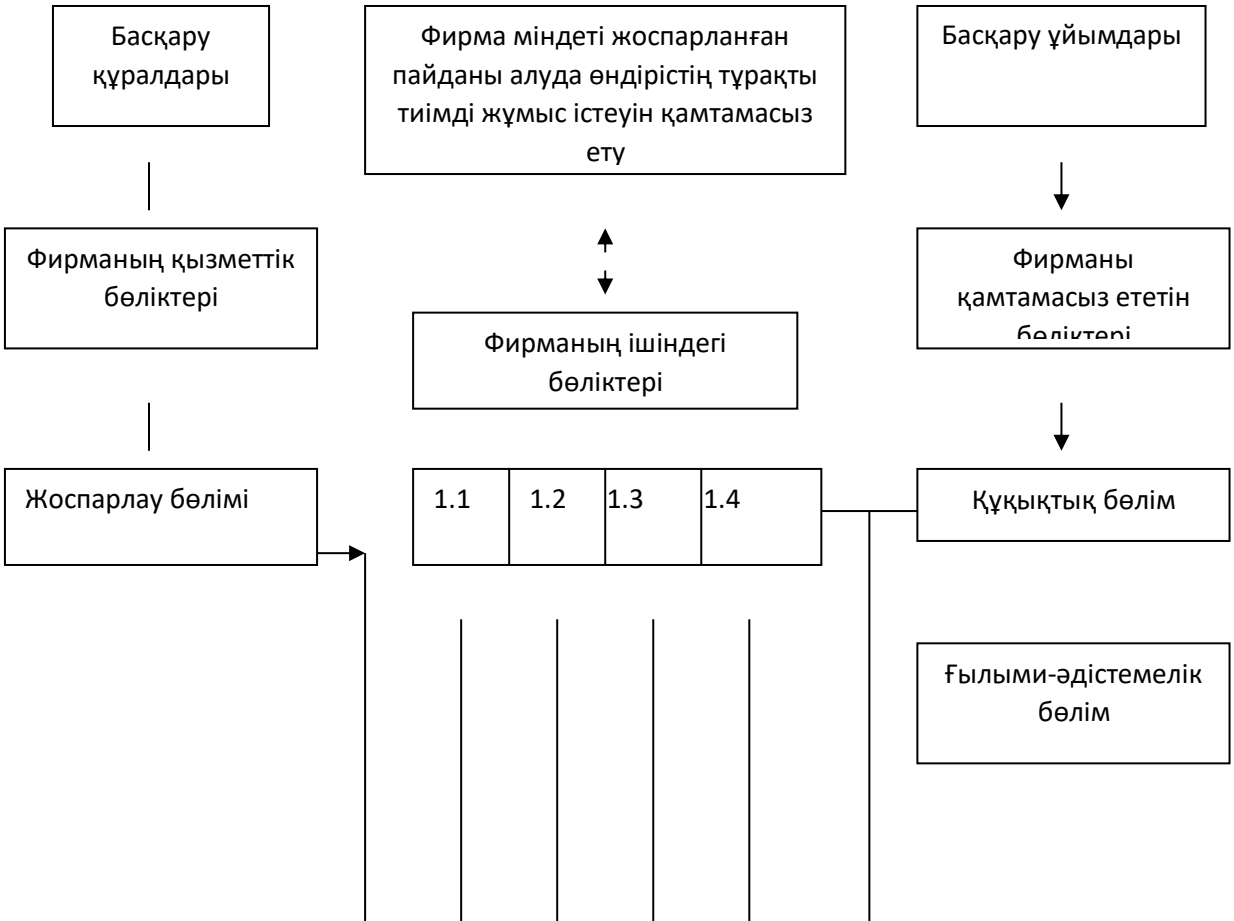

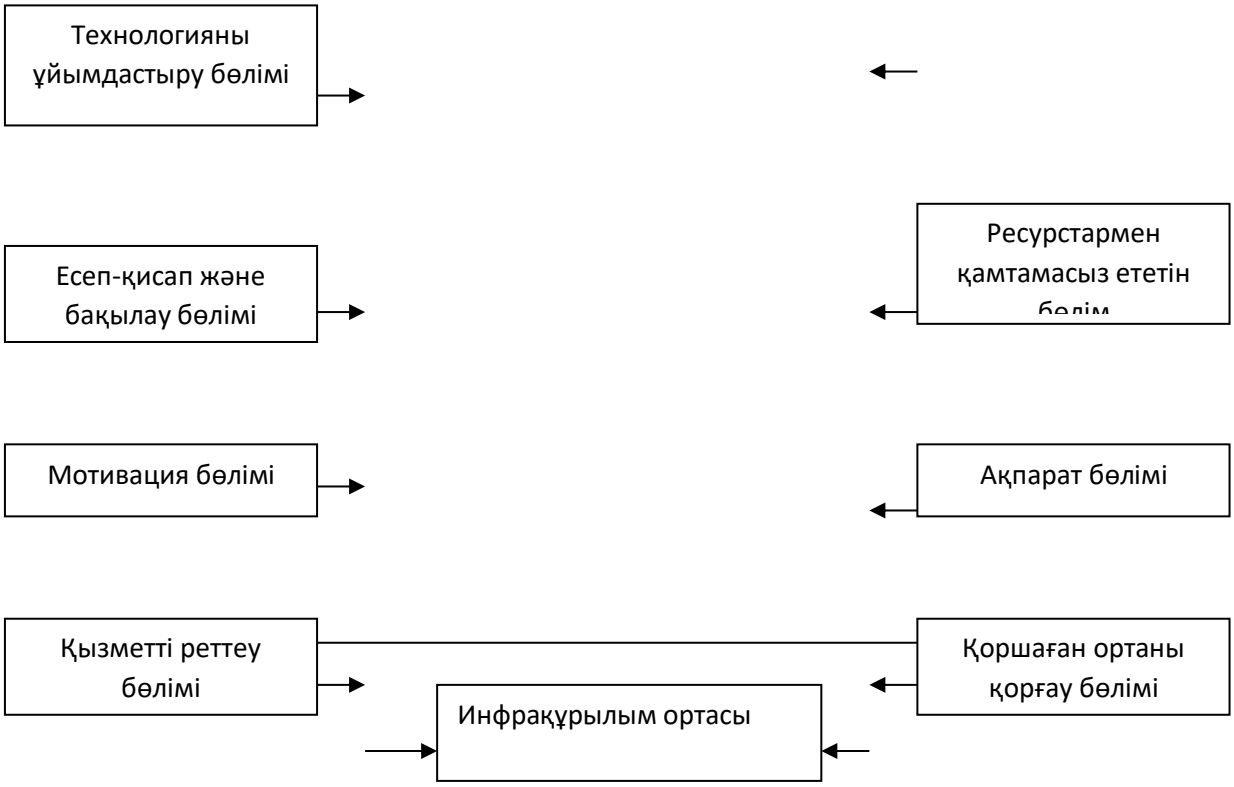

1-сурет. Бәсекеге қабілеттілікті қамтамасыз ету бөліктерінің құрылымы

Шартты белгілері:

1.1 Өндірістің өнім сапасын көтеруі;

1.2 Ресурстармен қамтамасыз ету;

1.3 Өндірістің ұйымдастыру-техникалық деңгейін дамыту;

1.4 Өнімді нарыққа өткізу, оның көлемін молайту;

1.5 Фирманың әлеуметтік дамуын және қоршаған ортаны қорғау.

Осы, бірінші суреттегі бәсекеге қабілеттілікті түсіндіретін болсақ, мұндағы көрсетілген жағдайлар, өндірістің бәсекеге қабілеттілігін қамтамасыз ету үлгісі анықталып бейнеленген.

Фирманың немесе кәсіпорынның бәсекеге қабілеттілігі, оның көрсеткіштерін жоғарыдағы келтірілген көрсеткіштерден басқа, мына көрсеткіштермен де анықтауға болады:

- фирмаға қарасты нарыққа өнім өткізу үлесі;
- фирмада лицензия, сауда маркасының бар болуы;
- тұтынушыларға қызмет көрсету деңгейінің көрсеткіштері;
- кәсіпорындағы мамандарды дайындау және қайта дайындау жөніндегі мағлұматтары.

Өндірістердің бәсекелесу қабілеті - белгілі-бір өнімнің немесе тауардың тұтынушылық қасиетінің жиынтығы. Бұл қасиетті тауардың немесе өнімнің бәсекелесуші тауардан немесе өнімнен өзгешелігін көрсетеді. Нарықтағы қаралып отырған кезеңіндегі қалыптасқан талаптарына өнімнің сәйкестік қабілетінің болуы. Нарықтағы негізгі талап бағыты қаржылардың тиімді, экономикалық жағынан ұқыпты пайдаланылуы үшін өнім өндіру мен өткізудің өндірістегі неғұрлым тиімді жағдайы болуы үшін өнім өндірушілер арасындағы бақталастықтың бір бөлігі болып есептеледі. Ол шаруашылық үйлесімділіктерін қалыптастырудың негізгі бір бөлігі ретінде қаралады.

Индикаторлар ретінде келесі көрсеткіштерді пайдаланады:

- ішкі өнімнің жалпы көлемі, нарықтың сыйымдылығы және бәсекеге қабілеттілік мүмкіндіктері;

- жалпы жинақталудың соңғы тұтыну құрылымындағы үлесі және ең кейінгі тұтынудағы шығын үлесі;

- экспорт ауыстырудағы табыс - импортқа экспорт айналымына жатқызылған импорт;

- экспортқа және импортқа қатынасты тауарларға баға индексінің қатынасы;

- мемлекеттің сыртқы қарызы;

- мемлекеттің басқа мемлекеттерге қарызы және алашағы арасындағы айырмашылығы;

- инвестиция капиталына жинақталған экспорт (импорт) шамасы;

- алтын валюта қоры;

-стратегиялық маңызы бар тауарлардың ішкі жалпы өнім құрылымындағы үлесі;

- еңбекке жалақы төлеудегі шығынның ішкі жалпы өнім бағасындағы үлесі.

Экономист-ғалым Ю.Кормановтың айтуы бойынша мемлекеттің бәсекеге қабілеттілігін айқындайтын келесі факторлардың өзара қатынасының арқасында; экономикалық потенциал; халықаралық сауда және инвестициялық ағымға қатысу деңгейі, мемлекеттің ынталандыру рөлі; нарықта капиталдың жұмыс істеуі және қаржы қызметінің сапасы; ресурстардың базалық тұтыну бизнесіне сай келуі; басқару, инновация, пайдалылық, өзгеріп отыратын нарыққа бейімделуі, ғылыми-зерттеу жұмыстарының потенциалы және нәтижесі; еңбек ресурстарының сапасы мен саны дегенді уағыздайды. Тағы да бұл оқымыстының пікірі бойынша, бәсекеге қабілеттілікті көтеруде маңызды рөл басқаруға жүктеледі. Оның мақсаты уақыт және қойылған міндетті ескере отырып, бәсекеге қабілеттілікті сараптаушыларды іздеу және қамтамасыз ету мәселесі алда тұр дегенді айтады.

Жоғарыдағы атап өткендей, ауыл шаруашылығы – күрделі көп салалы өндіріс. Мұнда бәсекеге қабілеттілік сол жағдайда оларды құраушы объектілер (тауар, ішкі сала, өндіріс, кәсіпорын) өзара байланыста және өзара бір-бірімен тәуелді болған жағдайда. Сондықтан, мұндағы басқару қызметі және фирманың ұйымдастырылуын басты тізбекке бағындыра отырып – кеңейтілген ұдайы өндіріс және табиғаты ұтымды, экономикалық жағдайы тиімді өндіріс позициясын бағалауды әр уақытта алға қойған дұрыс. Осыны

ескере отырып, аграрлық өндірістің бәсекеге қабілеттілігін, ауыл шаруашылық саласындағы кәсіпорындардың жұмыс атқару стратегиялық бағытын, тауар және қызметтің нарықтағы бәсекелестік позициясын нығайтуға және ресурстарды тиімді пайдалануға міндеттілігімен анықтауға болады.

Осыған байланысты аграрлық нарықта жоғарғы артықшылық дәрежеге жету үшін (аймақтық) бәсекеге қабілеттіліктің нарықтық құрастырушысын белгілей отырып, өзіне тән көрсеткіштермен, «пайдалылығы, бағасы, шығындар, сапалық көрсеткіштері, нарықтың үлесі» (1-кесте).

1-кесте. Бәсекеге қабілеттілікті бағалау көрсеткіштерінің үлгілері

Бәсекеге қабілеттілік құрылымдары	Көрсеткіштер	
	Қабылданған жалпы сипаттама белгілер	Ауыл шаруашылық саласына тән белгі-сипаттамалар
Тұтынушыға сатылатын тауар (ауыл шаруашылық өнімдері)	Тауардың пайдалылығы, сапалылығы, параметрлері, шығындары, бағасы	Ресурс, еңбек, энергия және материал сыйымдылықтары, өнімнің пайдалылығы, сапалылығы, параметрлері, бағасы, шығындар
Сала	Жаңа технологияны қолдану (инновация), сату көлемі, жұмсалған қаржыға есептегендегі пайда, тиімділік, энергия сыйымдылығы	Техникамен және технологиямен қамтамасыз ету деңгейі, бір гектарға, бір мал басына, бір өлшемдегі жұмсалған қаржыға жалпы пайда, рентабельділік
Өндіріс	Өндірістік қаржы, жұмсалған еңбек шығынының бір өлшем бірлігіне шаққандағы таза пайда, сату көлеміндегі пайда үлесі, рентабельділік	Өндіріс шығындары, ресурспен қамтамасыз ету және ресурс сыйымдылығы, энергия, еңбек сыйымдылығы, жалпы табыс
Фирма (аграрлық нарықтағы шаруашылық субъектілері)	Фирманың қарауындағы өткізу рыногының үлесі, лицензия, сауда маркасының болуы, тұтынушыларға қызмет көрсету мен мамандарды дайындау	Бақылау рыногының үлесі, маркетингтік қызмет жасау және ақпаратпен қамту деңгейі, сауда маркасы, рентабельділік
Мемлекеттің	Ішкі жалпы өнім көлемі, жалпы жинақтау үлесі, тұтынуға кеткен шығындар үлесі, экспорт пен импорт тауарларына баға индекстерінің қатынасы, алтын қорлары, стратегиялық тауарлар үлесі, ресурстардың өнімділігі, бір тұрғынға келетін жалпы өнім	

	көлемі

Ескерту: Автордың өңдеуі, статистикалық материалдар негізінде

Бәсекеге қабілеттілік бір мезгілде ұдайы өндіріс бөлігі ретінде, тауар және қызметтің рынокта шаруашылықты жүргізудің әдісі мен тәсілі болып, тұтынатын және пайдаланылған ресурстардың қатынастарындағы пайдамен бағаланады.

Бәсекелестікті дамытудың міндеті экономикалық реттеудің барлық құралдарының пайдаланылуын жетілдіруді талап етеді.

Бәсекелестік саясаттың рөлі нарықтық билікті теріс пайдаланатын нарық субъектілеріне монополияға қарсы заңнаманы қолдануға әкеп соқпайды. Бәсекелестік мемлекеттік экономикалық саясат шаралары нәтижесінде нашарлауы, ал жекелеген нарық субъектілерінің нарықтық билігі мемлекеттің нарық қатынастарына араласуының әр түрлі әдістерімен күшеюі мүмкін. Сондықтан бәсекелестік саясат монополияға қарсы органдардың тұтастай алғанда мемлекеттің экономикалық саясатын немесе тым болмаса, нарықтың бәсекелестік құрылымына, кәсіпорынның іскерлік практикасына, кәсіпкерлік қызметіне тікелей әсер ететін оның бағыттарын әзірлеуге кеңінен қатысуын айқындайды.

Әдебиеттер.

1.Джумалиева Ж.Г. Формирование конкурентоспособности сельскохозяйственных товаров в условиях конкурентной среды, Алматы, 2016, С.96-98

2.Курганбаева Г., Куанова Г., Калиева Д. Агропродовольственный сектор Республики Казахстан: тенденции и перспективы развития, КИСИ, Алматы, 2012, С.156

УДК 664

ЗАГРУЗОЧНЫЕ И РАЗГРУЗОЧНЫЕ УСТРОЙСТВА ЛЕНТОЧНЫХ КОНВЕЙЕРОВ

Омаров Ержан, магистрант 2-курса специальности «Технологические машины и оборудование»
Умиралиева Л.Б., к.т.н., ассоциированный профессор кафедры ТОиС
Колмыкпаев Б.К., к.т.н., ассоциированный профессор кафедры ТОиС

Аннотация: В статье рассмотрены конструкция загрузочных устройств ленточных конвейеров оказывающих существенное влияние па интенсивность износа рабочей обкладки конвейерной ленты и ее ресурс.

Ключевые слова: Конвейер, износ, материал, лента, фракции, производительность, груз.

Загрузку конвейера можно осуществлять в любом месте по его длине. Однако по технологическим условиям транспортирования груза загрузочные устройства располагаются, как правило, в хвосте конвейера, у заднего концевого барабана.

В пунктах загрузки происходит основной фрикционный износ рабочей поверхности конвейерной ленты вследствие разности скоростей движущейся ленты и загружаемого на нее материала. Возникающее при этом проскальзывание материала по поверхности ленты вызывает истирание ее рабочей обкладки. В загрузочных пунктах лента испытывает ударные нагрузки от кусков загружаемого на нее материала. Места загрузки конвейеров являются источниками пылеобразования и просыпи материала в подконвейерное пространство.

Для снижения отрицательных воздействий этих явлений на работу конвейера конструкция загрузочного устройства должна обеспечивать:

- направление скорости потока загружаемого материала в сторону движения ленты при максимальном совпадении значений их скоростей;
- уменьшение высоты падения кусков груза для снижения ударных нагрузок на ленту;
- равномерную подачу материала на ленту, соответствующую требуемой производительности конвейера;
- симметричное, относительно продольной оси ленты, размещение загружаемого материала, во избежание бокового смещения ленты.

Конструкция загрузочных устройств должна быть простой и компактной.

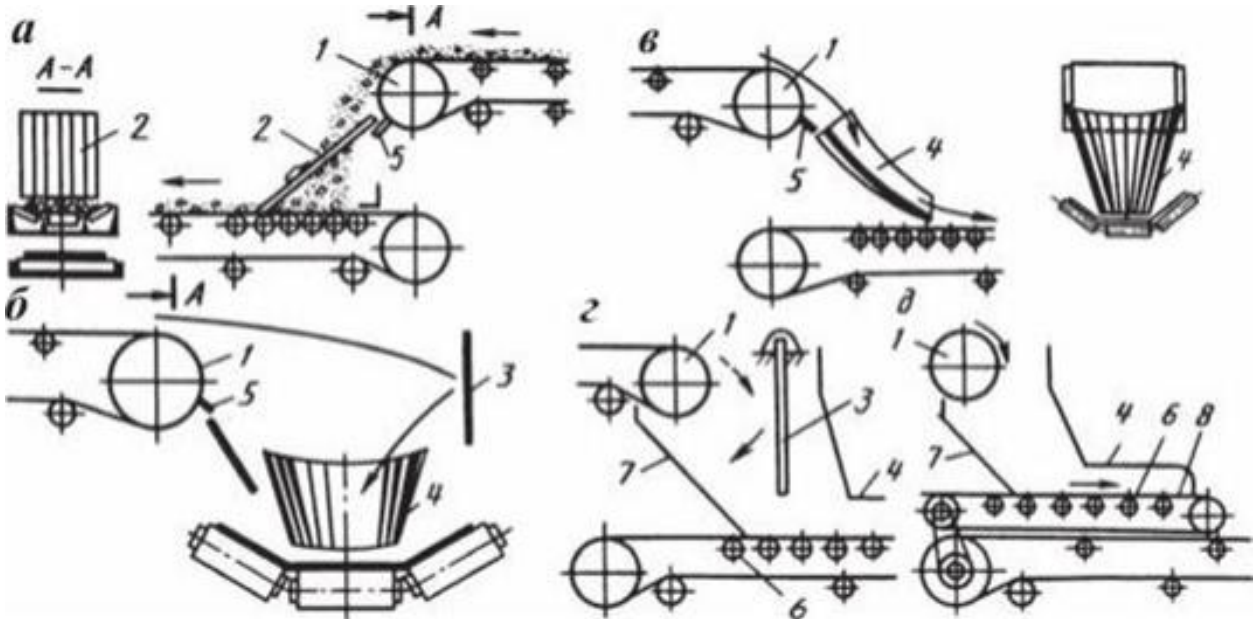

Рис. 1. Схемы загрузочных и перегрузочных устройств:

1-разгрузочный барабан; 2 - колосниковая решетка; 3 - отбойная решетка; 4 - кожух; 5 - скребок; б - амортизирующие ролики; 7 - направляющий лоток; 8 - питатель ленточный.

В зависимости от физико-механических свойств грузов и условий эксплуатации конвейеров применяют различные конструкции загрузочных устройств (рис. 1). Для уменьшения износа ленты заднюю стенку загрузочного желоба выполняют с продольными вырезами или в виде колосниковой решетки (рис. 1, а). Мелкие фракции материала, просыпаясь сквозь решетку, образуют на ленте своеобразную предохранительную «постель», на которую скатываются с решетки более крупные куски. При подаче груза под углом к продольной оси конвейера загрузочные устройства снабжаются отбойными решетками или листами (рис. 1, б) для изменения направления грузопотока. Совпадение скоростей движения груза и ленты достигается применением загрузочных желобов с днищем параболической формы (рис. 1, в) или (реже) с помощью ленточных питателей (коротких ленточных конвейеров) (рис. 1, д), скорость ленты которых синхронизирована со скоростью ленты загружаемого конвейера.

Расстояние между бортами, на выходе материала из желоба, не должно превышать 0.8 ширины ленты во избежание просыпи материала через ее края.

Снижение ударного воздействия груза на ленту достигается сближенной установкой в пунктах загрузки роликоопор с роликами, футерованными резиновыми кольцами (рис. 1, в).

Конструкция загрузочных устройств оказывает существенное влияние па интенсивность износа рабочей обкладки конвейерной ленты и ее ресурс. Основной износ рабочей обкладки ленты происходит в узлах загрузки и на роликоопорах става конвейера. На конвейерах длиной 200+300 м. доля фрикционного износа рабочей обкладки ленты в узлах загрузки составляет 60-65%. С увеличением длины конвейера эта доля снижается с увеличением фрикционного износа на роликоопорах. Кроме этого, имеется опасность сквозного пробоя ленты острогранными кусками загружаемого материала. Вследствие высоких динамических нагрузок срок службы рядовых роликоопор в узлах загрузки не превышает 0.5+1.2 года. Снижения фрикционного износа конвейерной ленты и устранения сквозных пробоев можно эффективно достигнуть применением для ленты в узлах загрузки вместо роликоопор опор скольжения.

В России и за рубежом разработан ряд конструкций опор скольжения как с жестким, так и с податливым опорным основанием.

За рубежом фирмы «Скега» (Швеция), «Штальгрубер» (Германия) и ряд других освоили производство опор скольжения с жестким опорным основанием. Наиболее известной является опора скольжения фирмы «Штальгрубер». Она представляет собой ряд стальных продольных балок, проложенных продольно под конвейерной лентой в зоне расположения загрузочного устройства. Опорная для ленты поверхность балок снабжена эластичной резиновой футеровкой, выполняющей роль амортизатора динамических нагрузок от загружаемого материала.

Конструкция опоры скольжения при ее применении обеспечивает все те преимущества перед роликоопорами, о которых говорилось выше. Срок службы опоры скольжения зависит от абразивности транспортируемого груза и может достигать 50000 ч.

Список литературы

1. Спиваковский А.О., Дьяков В.К., Транспортирующие машины. М.:Машиностроение,1983.-483с.
2. Шахмейстер Л.Г., Дмитриев В.Г., Теория и расчет ленточных конвейеров. М.: Машиностроение, 1987,-335с.
3. Ленты конвейерные резинотканевые. Технические условия ГОСТ 20-85, М.: Гот. Стандарт СССР,1986.-37с.
4. Бернардов Г.Г. и др. Транспортные машины, Караганда.: КарПТИ,1982. 76 с.

УДК 664

КОНСТРУКЦИИ РАЗГРУЖАТЕЛЕЙ ЛЕНТОЧНЫХ КОНВЕЙЕРОВ

Омаров Ержан, магистрант 2-курса специальности «Технологические машины и оборудование»

Умиралиева Л.Б., к.т.н., ассоциированный профессор кафедры ТОиС

Колмыкпаев Б.К., к.т.н., ассоциированный профессор кафедры ТОиС

Аннотация: В статье рассмотрены конструкции плужковых разгружателей ленточных конвейеров применяемых для разгрузки пылевидных, зернистых и мелкокусковых грузов.

Ключевые слова: Конвейер, износ, материал, лента, абразивность, производительность, груз.

Разгрузку конвейера можно осуществлять через концевой барабан приводной станции (концевая разгрузка) или в любом месте по его длине (промежуточная разгрузка). При концевой разгрузке на последующее транспортное средство под разгрузочным барабаном устраивают приемную воронку. Пункты промежуточной разгрузки, которые устраиваются у распределительных конвейеров, предназначенных для загрузки ячеек аккумулирующих бункеров и отвалов поверхностных комплексов шахт и рудников, формирования штабелей складов, оборудуются специальными разгрузочными устройствами. В зависимости от времени работы на одном месте они делятся на стационарные и передвижные. К стационарным относятся плужковые разгружатели или сбрасыватели двустороннего и одностороннего действия (рис. 1,в, г).

Конструкция плужкового разгружателя весьма проста. Она состоит из сбрасывающего щита 2, к нижней части которого крепится зачистной щит 7, опирающийся нижней кромкой, оснащенной резиновой полосой, на поверхность конвейерной ленты.

Разгружатели одностороннего и двустороннего действия оборудуются соответственно одним или двумя сбрасывающими щитами, расположенными под углом 30...45° к продольной оси ленты, разгружающими материал в приемную воронку 5. Для вывода плужкового разгружателя из рабочего положения служит подъемный механизм с ручным или пневматическим приводом. В месте установки плужковых разгружателей лента выпрямляется с помощью опорного стола 4, установленного под лентой взамен роликоопор.

Для лучшего формирования в месте разгрузки струи материала плужковые разгружатели оснащаются бортовыми подгребателями 6. Плужковые разгружатели могут осуществлять полную (рис. 1, а, б) или частичную (рис. 1, в, г) разгрузку материала с ленты. В последнем случае односторонние разгружатели выполняются с поворотным сбрасывающим щитом, а двусторонние - с раздвигающимися щитами.

Плужковые разгружатели применяются для разгрузки пылевидных, зернистых и мелкокусковых грузов малой абразивности и небольшой влажности на горизонтальных конвейерах с шириной ленты 400-2000 мм, при скорости ее движения не более 2 м/с. На разгрузке абразивных грузов их использовать нецелесообразно вследствие интенсивного

износа ленты и сбрасывающих щитов застрявшими в месте их контакта острогранными частицами материала.

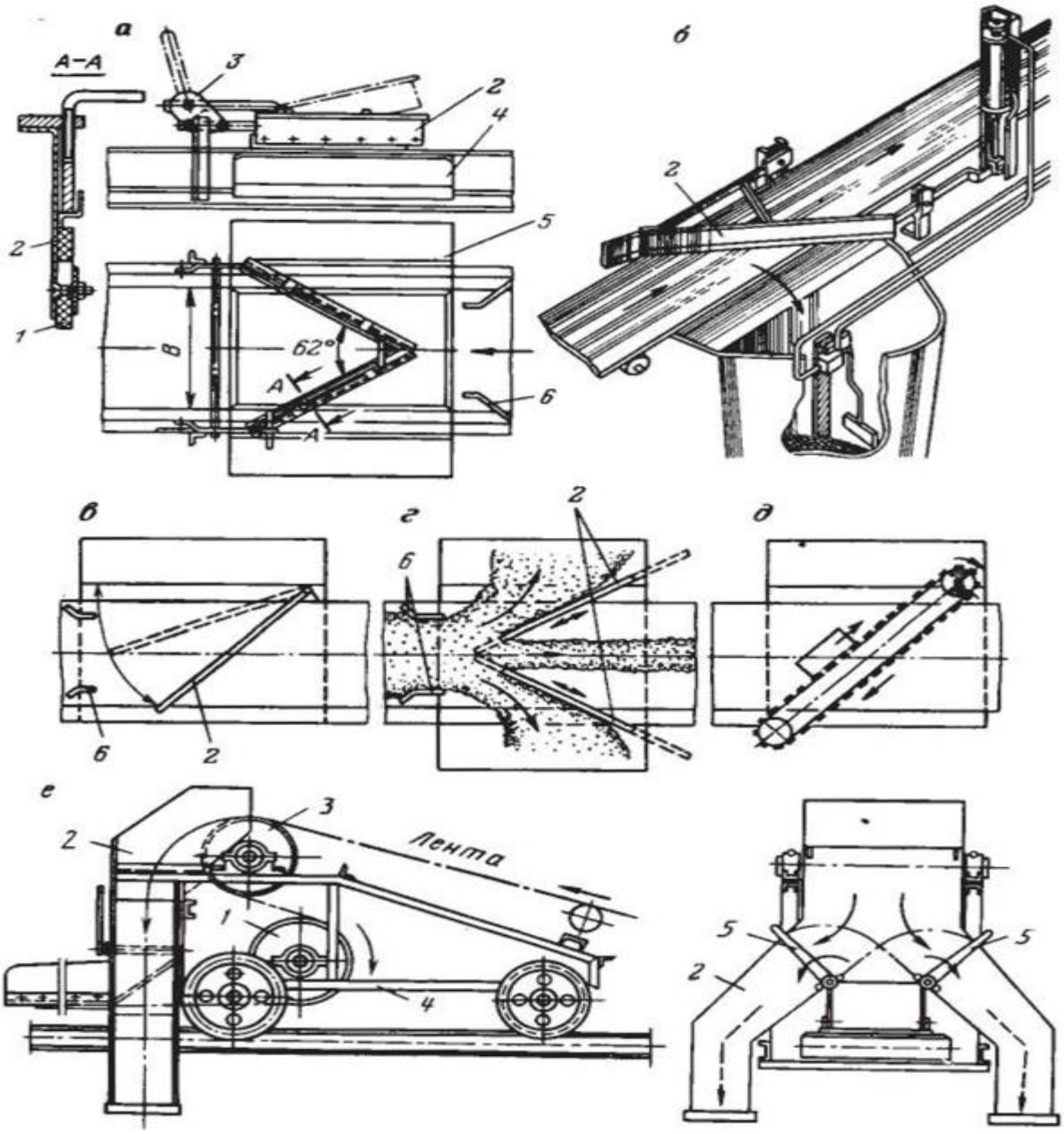

Рис.1. Устройства для промежуточной разгрузки ленточных конвейеров:

а, б- стационарные плужковые разгружатели с полной разгрузкой ленты, соответственно двухсторонний и односторонний; в, г - то же с частичной разгрузкой ленты; д - разгружагель угольных брикетов; е - барабанный разгружатель.

Для промежуточной разгрузки некоторых материалов с целью предохранения их от повреждений используются односторонние и двухсторонние механические сбрасыватели (рис.1, д) с индивидуальным приводом, рабочий орган которых выполнен в виде бесконечной цепи с консольно прикрепленными к ней скребками.

Работа плужковых разгружателей характеризуется кроме повышенного истирания ленты и значительным сопротивлением ее движению.

Применение двусторонних плужковых разгружателей более предпочтительно, так как они способствуют центрированию ленты, в то время как при работе односторонних возникают силы, способствующие ее боковому смещению. Промежуточная разгрузка

конвейеров, транспортирующих грузы повышенной абразивности, осуществляется с помощью разгрузочных тележек. Тележка перемещается по рельсам, установленным на раме горизонтального участка става конвейера, с помощью индивидуального электропривода.

Барабанные разгружатели используются для загрузки ячеек аккумулирующих бункеров или открытых складов. Они совершают реверсивное движение вдоль всего фронта разгрузки, длина которого достигает 100 м и более. Управление передвижением тележки автоматическое, осуществляемое с центрального пульта шахты. Недостатками барабанных разгружателей являются сложность конструкции, большие габариты и вес, двукратный перегиб ленты на барабанах, снижающий срок ее службы. Их использование целесообразно в тех случаях, когда невозможно применить более простые плужковые разгружатели.

Список литературы

1. Спиваковский А.О., Дьяков В.К., Транспортирующие машины. М.:Машиностроение,1983.-483с.
2. Шахмейстер Л.Г., Дмитриев В.Г., Теория и расчет ленточных конвейеров. М.: Машиностроение, 1987,-335с.
3. Ленты конвейерные резинотканевые. Технические условия ГОСТ 20-85, М.: Гот. Стандарт СССР,1986.-37с.
4. Бернардов Г.Г. и др. Транспортные машины, Караганда.: КарПТИ,1982. 76 с.

УДК 664

КОНСТРУКЦИИ ВОЛЧКОВ ДЛЯ ПРОИЗВОДСТВА КОЛБАСНЫХ ИЗДЕЛИЙ

Гайворонский В.С., магистрант 2-курса специальности «Технологические машины и оборудование»
Кененбай Г.С., к.т.н., ассоциированный профессор кафедры ТОиС
Колмыкпаев Б.К., к.т.н., ассоциированный профессор кафедры ТОиС

Аннотация: В статье рассмотрены вопросы модернизации волчков с поиском лучших конструктивных решений в способе подачи сырья в рабочую зону.

Ключевые слова: волчки, фаршемешалки, сырье, качество, продукция, тнхнологические процессы, операции, дежа.

Волчки относятся к группе машин для среднего, мелкого и тонкого измельчения.

Волчки используют для среднего и мелкого измельчения сырья. Основные части волчка - механизмы подачи, измельчения и привод. Механизм подачи имеет загрузочный бункер, в котором либо смонтирован питатель (принудительная подача), либо его нет (сырье загружается самотеком).

Модернизация волчков связана с поиском лучших конструктивных решений в способе подачи сырья в рабочую зону для ухода от свободной подачи мяса из бункера под собственным весом, как не обеспечивающей непрерывной и равномерной подачи сырья в рабочую зону. Поиск идет в направлении введения, принудительной подачи за счет выпуска волчков со шнековой подачей из бункера. Второй актуальной задачей является совмещение в режущем механизме волчка функций измельчения и жиловки

сырья, что исключает проведение операций жиловки вручную и существенно повышает эффективность производства.

АО «Конструкторским Бюро Химавтоматики» г. Воронежа разработаны волчок - жиловщик ЛПК1000В в комплекте оборудования для малого колбасного цеха с диаметром выходной решетки 114 мм и производительностью 1100 кг/час, а также волчок - жиловщик ВФ-160 с диаметром выходной решетки 160 мм, максимальной производительностью 5000 кг/час с жиловочным устройством, включающим жиловочные ножи с направляющими каналами и периферийным, выходом отходов жиловки через шиберное устройство.

В мясной промышленности используются мешалки,оснащенные вакуумными и вибрационными устройствами. Вибрационные воздействия позволяют интенсифицировать технологические процессы и улучшить качество получаемых продуктов.

В России и на Украине выпускаются мешалки различных конструкций.

Так, ПО "Темп" (г. Черкассы) производит мешалки Л5-ФМ2-У-150 и Л5-ФМ2-У-335 вместимостью дежи соответственно 150 и 335 л, а также вакуумные Л5-ФМВ-630А «Бирюса» вместимостью дежи 630 л. Серийно выпускаются заводом «Продмаш» (г. Донецк) смесители А 1-ФЛ Б/ 1 со шнековой выгрузкой и А1-ФЛВ/2 с эксцентриково-лопастным насосом, разработанные НПО «Мир».

Известны конструкции Санкт-Петербургского СКБ Росмясомолпроект: мешалки Я2-ФЮБ (вместимостью дежи 150 л), мешалки-измельчители Я2-ФИГ (вместимостью дежи 630 л).

К новым фаршемешалкам относится мешалка М 1 Б-04 вместимостью дежи 400 л из нержавеющей стали с блоком автоматики и пультом управления (ПО «Краемашзавод» г. Красноярск).

Зарубежные фирмы Австрии, Германии, Швейцарии, Нидерландов, Дании, Италии, Швеции и других стран производят различные конструкции мешалок для мясной промышленности.

В Австрии фирма Laska выпускает мешалки как атмосферные, так и вакуумные, а также комбинированные. Вместимость дежи составляет, л: 130, 250, 400, 800, 1200, 1600, 2000, 3000, 3600 и 4500. Рабочие органы мешалок выполняются в основном лопастными, Z-образными и спиральными.

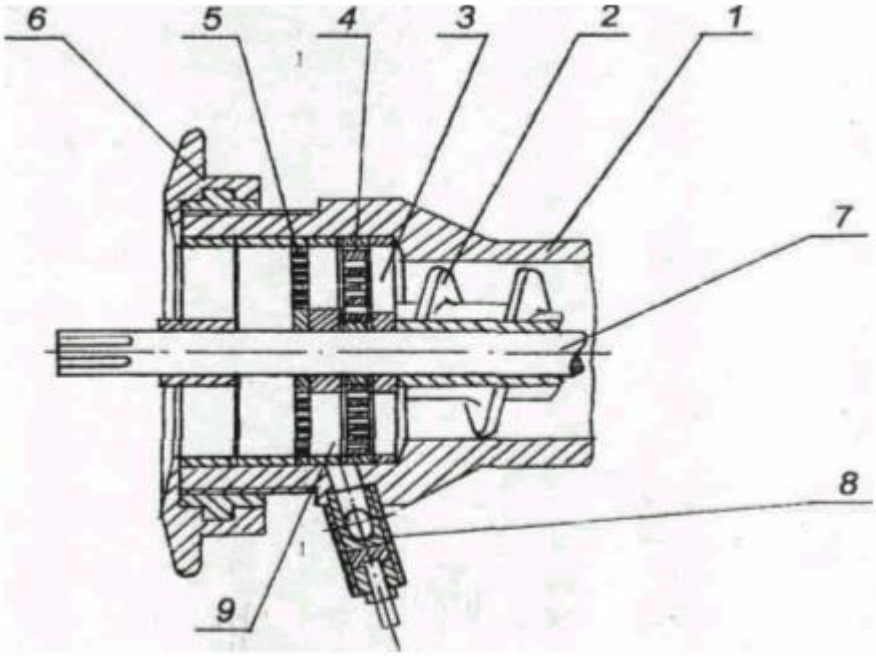

1 - корпус рабочей камеры; 2 - шнек подающий; 3 - ножи; 4 - решетка входная; 5 - решетка выходная; 6 - гайка; 7 - вал; 8 - устройство жиловочное; 9 - нож жиловочный

Рисунок 1.1 - Камера ножевая с жиловочным устройством

В Германии ряд фирм Diessel, Glass, Kilia, Stephan, Klamer+Grebe, Seydelmann выпускают разнообразные современные мешалки и комбинированные с ними машины. Так, фирма Diessel предлагает специальные мешалки вместимостью от 100 до 5000 л. Наряду с вышеперечисленными мешалками фирма Diessel разработала полностью автоматизированные установки и многоцелевые аппараты.

Мешалки - измельчители фирмы Stephan оснащены вакуумной системой, шнековыми лопастями со скребками и др. Конструкции типовых фаршемешалок приведены на рисунке 1.2.

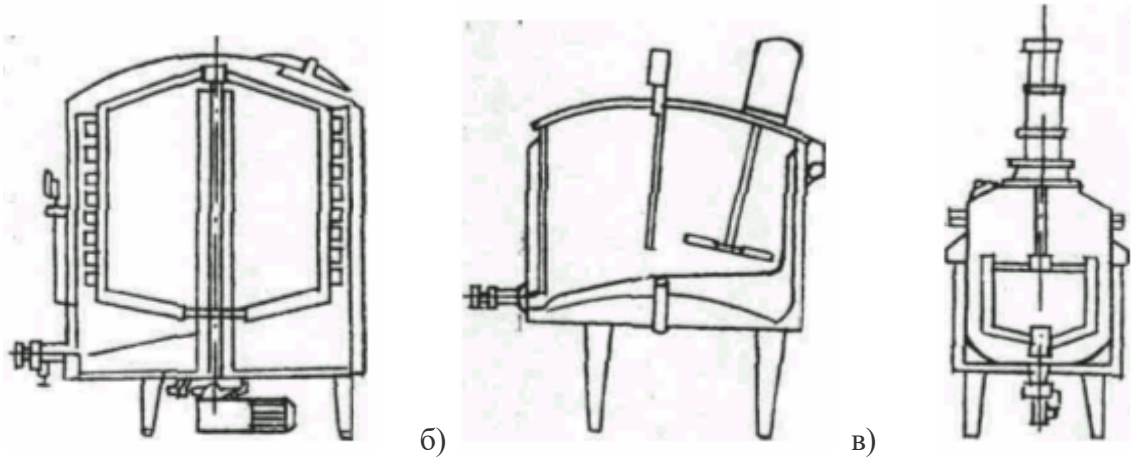

а - пропеллерная; б - выносная; в - якорная;

Рисунок 1.2 - Типы фаршемешалок

Льдогенератор для чешуйчатого льда представляет собой агрегат горизонтального типа, в состав которого входит холодильный агрегат, узел генерирования чешуйчатого льда, привод узла генерирования льда, раму, систему трубопроводов и автоматику.

Вода подается из центральной водопроводной сети в ванну льдогенератора, в которую погружен горизонтальный барабан узла генерирования льда. Проходя через барабан льдогенератора хладагент охлаждает его стенки, на наружной поверхности которого намораживается слой льда. При вращении барабана лед специальным ножом скалывается в виде чешуек.

Немецкая фирма Kramer+Grebe выпускает целое семейство волчков с диаметрами выходной решетки 114 и 160 мм, а также волчок с варочной камерой, образующей с ножевым узлом единую систему, обеспечивающую высокое качество фарша, а также волчок-жиловщик, ножевая камера которого с жиловочным устройством представлена на рисунке 1.1.

Австрийская фирма Laska-выпускает серийно волчки-жиловщики с диаметром выходной решетки 114-200 мм с оригинальным жиловочным устройством, позволяющим собирать отходы жиловки не на периферии, а в центре режущего механизма, и выводить их вперед по оси через выходную решетку, не нарушая целостности корпуса.

Анализ литературы показывает, что куттеры менее других агрегатов колбасного производства подвержены конструктивным изменениям. Модернизация куттеров идет по

линии изменения физико-химических параметров процесса, качества вакуумирования, а также модернизации основного органа куттеров - ножевых головок. Получило также развитие направление агрегатирования, т.е. придания куттерам дополнительных функций, а также их компьютеризации.

Список литературы

1. Лаврова, Л.П. Технология колбасных изделий [Текст]/. Л.П. Лаврова, В.В. Крылова - М.: Пищевая промышленность, 1975.
2. Машины, оборудование и средства автоматизации для перерабатывающих отраслей АПК. Каталог. Том 1, ч.1. Мясная промышленность[Текст]/ - /М.: Агро-НИИТЭИ по инженерно-техническому обеспечению, 1990.
3. Оборудование для мясной и пищеперерабатывающей промышленности. ч.З. Оборудование для производства колбасных изделий и полуфабрикатов Отраслевой каталог. [Текст]/ - /М.: ЦНИИТЭИ легпищепром, 1986.
4. Корнюшко Л.М. Оборудование для производства вареных колбасных изделий.[Текст]/ Корнюшко Л.М. - М.: Колос, 1993. - 304 с.

УДК 664.8

МЕТОДЫ КОНСЕРВИРОВАНИЯ РАСТИТЕЛЬНОГО СЫРЬЯ

Сүгір Дулат, магистрант 2-курса специальности «Технологические машины и оборудование»
Колмыкпаев Б.К., к.т.н., ассоциированный профессор кафедры ТОиС
Бектилевов А.Ю., к.т.н., ассоциированный профессор кафедры ТОиС

Аннотация: В статье рассмотрены вопросы консервирования растительного сырья. Сушка является нестационарным процессом, в ходе которого влажность изменяется во времени и в объеме материала, приближаясь к равновесной.

Ключевые слова: Сушка, обезвоживание, биологически активные вещества, влажность, кондукция, конвенция, радиация.

Целью сушки растительного сырья является уменьшение массы, что позволяет снижать затраты на транспортировку; увеличение срока хранения и повышение качества сырья; подготовка к дальнейшей переработке, а именно получение порошков.

Обезвоженное растительное сырье может использоваться для приготовления готовых блюд, напитков и получения биологически активных добавок к пище.

Обезвоживание растительного сырья в основном производится двумя способами: тепловой сушкой и механическим путем. Сущность метода технического обезвоживания растительного сырья заключается в удалении влаги с преодолением гидравлического сопротивления скелета сырья и имеющейся механической связи между жидкой и твердой фазой растительного сырья.

К механическим методам обезвоживания растительного сырья относятся отжим и прессование. Этот метод обезвоживания является более дешѐвым, поэтому его используют при значительной влажности сырья. Однако в растительном сырье содержится не чистая вода, а сок, содержащий растворенные биологически активные вещества.

Поэтому механическое удаление жидкости из растительного сырья не

рекомендуется.

Наиболее распространенное применение имеет тепловая сушка, при которой влага растительного сырья за счет сообщенной ей тепловой энергии переходит в парообразное состояние и в виде паров выводится из сырья в среду сушильного аппарата. Тепловая сушка растительного сырья осуществляется путем испарения влаги [1, 4].

Сушкой называют процесс удаления из материала любой жидкости, в результате чего увеличивается относительное содержание сухой части. При сушке растительных материалов удаляют главным образом воду, поэтому под сушкой понимают процесс обезвоживания (консервирование) продуктов.

Сушка является нестационарным процессом, в ходе которого влажность изменяется во времени и в объеме материала, приближаясь к равновесной. Интенсивность удаления влаги зависит от кинетики еѐ переноса, от физико-химических свойств материала и движущей силы [3].

Тепловой способ сушки связан с затратой тепла на фазовое превращение влаги. Эта теплота сообщается материалу несколькими способами: кондукцией, конвенцией, радиацией при прогреве материала от поверхности внутрь и за счет энергии электрического поля токов высокой частоты при прогреве материалов в массе.

Во время тепловой сушки испарение жидкости из растительного сырья в начале технологического процесса происходит с поверхности подвергаемого сушке сырья, а при уменьшении влаги испарения внутрь сырья переходит тепло (капиллярно-пористой поверхности).

При сушке растительного сырья в электрическом поле токов высокой частоты происходит удаление влаги в массе сырья. При прогреве растительного материала (ягод) в электрическом поле высокой частоты, когда температура растительного сырья возрастает до точки кипения, происходит процесс выпаривания внутри сырья. В этот момент времени кинетическая энергия всех молекул внутри растительного материала достигает величины, обеспечиваю щей преодоление связи внутри сырья, а также сопротивление внешней среды, куда отводится выпаренная влага из сырья. Из сушильной камеры аппарата влага отводится с воздухом или в чистом виде и поступает в конденсатор. В некоторых случаях влагу материала можно предварительно заморозить, затем за счет энергии, подводимой извне, при вакууме превратить в газ, минуя жидкое состояние.

Во время сушки влажного растительного сырья с значительным вакуумом без подвода тепловой энергии извне необходимая теплота для удаления жидкости отнимается от высушиваемого сырья, температура становится ниже тройной точки, и оставшаяся в материале жидкость самовымораживается. В последующем при подводе тепла извне происходит испарение льда, его сублимация.

Применение методов консервирования - обезвоживания и сушки зависит от свойств материала и целевого назначения продукта [2].

При тепловой сушке процесс извлечения влаги из материала складывается из двух стадий - перемещения молекул воды изнутри твердой фазы к ее поверхности и перехода с этой поверхности в омывающий газовый поток. Следует сказать, что если оптимальные условия проведения второй стадии сравнительно просто достигаются созданием требуемой гидродинамической обстановки в потоке газа, то повлиять на скорость переноса внутри сушимого образца очень сложно, так как она зависит от структуры материала, метода и режима сушки, формы связи влаги со скелетом, причем обычно находящаяся внутри твердой фазы жидкость неоднородна, так как удерживается различными силами. По величине энергии, затрачиваемой на отрыв влаги, различают химическую, физико-химическую и физико - механическую связи.

Список литературы
1. Атаназевич, В.И. Сушка пищевых продуктов / В.И. Атаназевич. - М.: Делц, 2000. - 296 с.
2. Васильев, В.Н. Технология сушки. Основы тепло- и массообмена / В.Н. Васильев, В.Е. Куцакова, С.В. Фролов. - СПб.: Гиорд, 2013. - 224 с.
3. Лыков, А.В. Теория сушки / А.В. Лыков. - М.: Энергия. - 472 с.
4. Семенов, Г.В. Сушка сырья: мясо, рыба, овощи, фрукты, молоко / Г.В. Семѐнов, Г.И. Касьянов. - Ростов н/Д: МарТ, 2002. -112 с.

УДК 664.8

КЛАССИФИКАЦИЯ СУШИЛОК ДЛЯ СУШКИ РАСТИТЕЛЬНОГО СЫРЬЯ

Сүгір Дулат, магистрант 2-курса специальности «Технологические машины и оборудование»
Колмыкпаев Б.К., к.т.н., ассоциированный профессор кафедры ТОиС
Бектилевов А.Ю., к.т.н., ассоциированный профессор кафедры ТОиС

Аннотация: В статье рассмотрены вакуум-сушильные шкафы для сушки растительного сырья. Сушка является нестационарным процессом, в ходе которого влажность изменяется во времени и в объеме материала, приближаясь к равновесной.

Ключевые слова: Сушка, обезвоживание, сушильные шкафы, влажность, кондукция, конвенция, вакуум-насос.

В пищевой промышленности нашли широкое применение разнообразные сушильные установки, так же, как и разнообразное растительное сырье, которые подвергаются процессу сушки.

Контактные сушильные установки подразделяются на периодически и непрерывно действующие аппараты. Из периодически действующих сушильных установок получили наибольшее распространение вакуум-сушильные шкафы и гребковые вакуум-сушилки, а из непрерывно-действующих – двухвальцовые атмосферные и вакуумные сушильные аппараты, а также одновальцовые формующие сушильные установки (одновальцовые формующие сушильные установки являются первой ступенью вальцово-ленточных сушильных установок).

Высушивание растительного сырья при пониженном (по сравнению с атмосферным) давлении в замкнутом пространстве (под вакуумом) используется в тех случаях, когда сырье чувствительно к высоким температурным режимам или подвергается окислению; применяется оно также для увеличения скорости процесса сушки растительного сырья. При сушке сырья под вакуумом возможна рекуперация летучих растворителей путем конденсации их паров и последующего использования конденсата в технологическом процессе сушки.

Вакуум-сушильные шкафы. Такие сушильные аппараты используются давно, однако в последнее время вытесняются более высокопроиз-водительными сушильными установками непрерывного действия и сохранились только в малотоннажных технологических процессах сушки растительного сырья.

Вакуум-сушильный шкаф состоит из герметично закрывающейся сушильной камеры цилиндрической или прямоугольной формы, снабженной рядом горизонтальных полых греющих плит, внутрь ко торых подводится пар или горячая вода. Противни с высушиваемым сырьем помещают на греющие плиты сушильной камеры. Пары влаги

(из растительного сырья) и воздух, поступающий через неплотности, отводятся из сушильной камеры в конденсатор, из которого воздух откачивается вакуум-насосом.

В сушильных аппаратах с барометрическим конденсатором греющий водяной пар подается в верхнюю часть сушильного шкафа, конденсат стекает через конденсатоотводчик и направляется в сборник, откуда по мере заполнения перекачивается в котельную, где используется для питания паровых котлов. Испарившаяся из растительного сырья влага частично конденсируется внутри сушильного шкафа, конденсат стекает по внутренним стенкам и отводится после окончания процесса сушки сырья. Основное количество паров направляется в барометрический конденсатор, в верхнюю часть которого подается охлаждающая вода. Конденсат вместе с охлаждающей водой стекает по барометрической трубе в сборник и оттуда в канализацию. Несконденсировавшиеся газы (воздух) проходят брызго-уловитель, спускная линия от которого подведена к барометрической трубе, а освобожденный от брызг воздух откачивается вакуум-насосом.

Вакуум-сушильный шкаф сушильной установки для сушки растительного сырья показан на рисунке 1.

Чугунный цилиндрический корпус *1* состоит из двух половин, скрепленных между собой болтами. Внутри сушильного шкафа установлены четыре вертикальные паровые коллектора, два из которых *2*, расположенные с одной стороны сушильного шкафа, служат для подачи греющего водяного пара, а два других *3*, помещающиеся на другой стороне сушильного шкафа, предназначены для отвода конденсата греющего водяного пара. Полые греющие плиты *4* имеют внутри ряд перегородок. Греющий водяной пар проходит внутри плит длинный извилистый путь,что способствует равномерному обогреву. Плиты поддерживаются вертикальными стойками *5*. Пары влаги уходят через штуцер *6*, а конденсат стекает через штуцер *7*. С торцов сушильный шкаф оборудован крышками *8*. Для сообщения с атмосферой служит кран *9*.

Крышки шкафа закрываются откидными болтами, которые входят в специальные вырезы, имеющиеся в крышке сушильной установки, и прижимают ее к наружным фланцам сушильного шкафа посредством резиновых прокладок. Для уменьшения потерь теплоты в окружаю щее пространство корпус и крышки сушильного шкафа покрывают слоем изоляции толщиной от 40 до 50 мм. Перед загрузкой сушильного шкафа необходимо щеткой тщательно очистить поверхность греющих плит. Через каждые 8-10 операций сушки, а также при переходе с одного растительного сырья на другой, плиты моют горячей водой. Водяной пар в греющие плиты
надо пускать постепенно, отводя сначала образовавшийся конденсат через обводную линию конденсатоотводчика (при быстром пуске водяного пара может быть разорвана греющая плита). После спуска всего конденсата из греющих плит сушильного шкафа (что осуществляется при помощи контрольного вентиля у конденсатоотводчика) открывают полностью паровой регулирующий вентиль, закрывают вентиль на обводной линии конденсатоотводчика и начинают загружать влажное растительное сырье. В первую очередь загружают верхние плиты сушильного шкафа. Перед тем как закрыть сушильный шкаф, смазывают резиновую прокладку графитовым маслом. Закрыв сушильный шкаф и привернув крышки к корпусу болтами, закрывают воздушный кран на крышке, открывают задвижку на вакуумной линии и по показаниям вакуумметра наблюдают за увеличением разрежения в камере сушильного шкафа. Когда разрежение установится на заданном уровне (не ниже 66,6 кПа, т.е. 500 мм рт. ст.), пуск сушильной установки можно считать законченным.

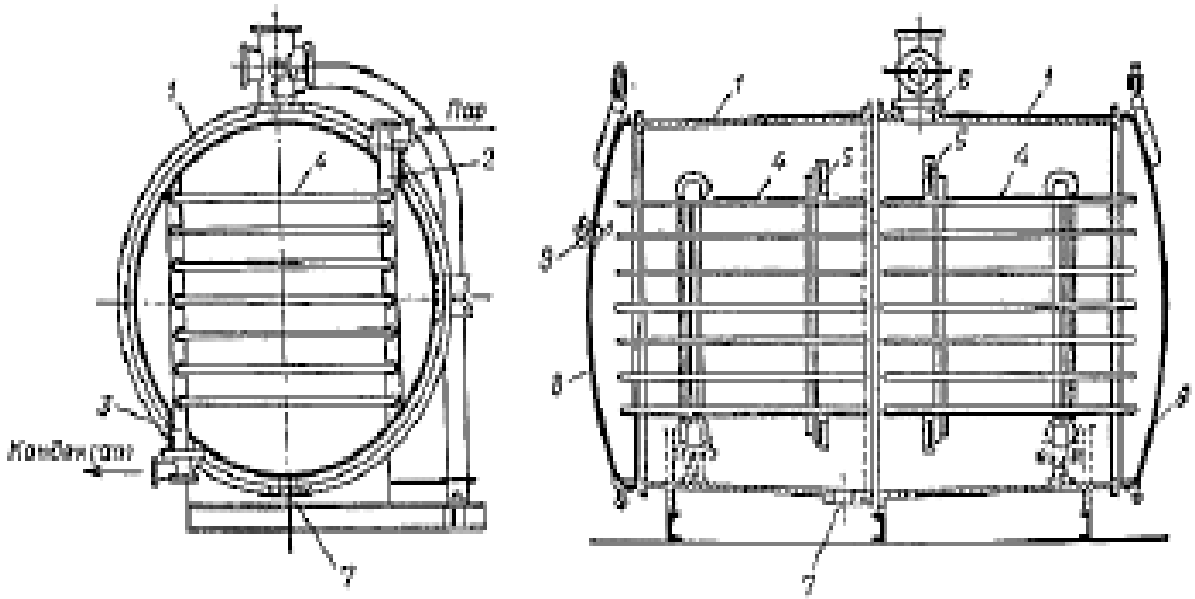

Рисунок 1 - Вакуум-сушильный шкаф:
1 - корпус; 2, 3 - паровые коллекторы; 4 - греющие плиты;
5 - стойки; 6, 7 - штуцеры; 8 - крышка; 9 - воздушный кран

В течение процесса сушки растительного сырья необходимо следить за тем, чтобы температура греющих плит не превышала заданного параметра, установленного для загруженного сырья. Регулирование температуры достигается изменением давления греющего водяного пара, подаваемого в плиты сушильного шкафа. Во избежание разрыва плит давление греющего пара не должно превышать 0,3 МПа, т.е. 3 кгс/см^2 (по манометру).

Разрежение в сушильном шкафу должно быть как можно выше, так как с его увеличением скорость процесса сушки растительного сырья возрастает. В случае падения разрежения необходимо тщательно проверить герметичность сушильного шкафа и вакуумной линии и принять меры к устранению неплотностей сушильной установки. Температура воды в барометрической трубе находится в пределах от 30 до 40 °С. При повышении или понижении температуры необходимо отрегулировать подачу воды в конденсатор при помощи вентиля на водопроводной линии. Необходимо следить за состоянием высушиваемого растительного сырья во время процесса сушки, чтобы оно не подгорало. Для этого сушильный шкаф периодически открывают. Если на высушиваемом сырье образуется плотная корка, то для ускорения процесса сушки его надо перемешивать или переворачивать на противнях.

Конец процесса сушки обычно устанавливают, определяя влажность сырья на ощупь. Наиболее точным и удобным способом определения конца сушки материала в вакуум-сушильном шкафу является наблюдение за температурой самого растительного сырья при помощи небольшой термопары, введенной в слой высушиваемого сырья, и сравнение этой температуры с температурой водяного пара в плитах (по давлению греющего водяного пара). К концу процесса сушки температура сушимого сырья приближается к температуре водяного пара, а при полном его высушивании остается постоянной.

По окончании процесса сушки растительного сырья закрывают вентиль на линии, подводящей греющий водяной пар к плитам, от ключают сушильный шкаф от вакуумной линии и впускают в него воздух через кран в крышке, открывают крышку и отводят ее в сторону. Противни с сырьем выгружают из сушильного шкафа вручную, начиная с нижней плиты, и укладывают на имеющуюся вагонетку.

После охлаждения ссыпают высушенное растительное сырье в тару для сухого сырья.

Процесс сушки в вакуум-сушильных шкафах продолжается десятки часов. Тепловой КПД в среднем равен 80% (теплота, расходуемая на подогрев растительного сырья и оборудования, считается полезно затраченной на данный процесс). Количество влаги, удаляемое с 1 $м^2$ греющей поверхности (напряжение сушилки по выпаренной влаге в сырье), в зависимости от физико-химических свойств растительного сырья составляет от 0,5 до 1,5 кг/ч.

Список литературы

1. Атаназевич, В.И. Сушка пищевых продуктов / В.И. Атаназевич. - М.: Делц, 2000. - 296 с.
2. Чагин, О.В. Оборудование для сушки пищевых продуктов /О.В. Чагин, Н.Р. Кокина, В.В. Пастин. - Иваново: Иван. хим.-технол. ун-т, 2007. - 138 с.
3. Ченцова, Л.И. Процессы и аппараты пищевых производств: учеб. пособие / Л.И. Ченцова, М.Н. Шайхутдинова, Т.В. Борисова. - Красноярск: Краснояр. гос. аграр. ун-т, 2004. - 112 с.

Проблемы малых городов в Казахстане

Ермаханова М.А.-ассоц. проф. к.и.н

Билубаева Ж.Т. УиА 20-2р

Евразийский Технологический Университет

г. Алматы, Казахстан

В настоящее время на пространстве СНГ проблемам малых городов уделяется недостаточное внимание. Одним из недостатков многих исследований является то, что в них не в полной мере рассматриваются вопросы экономического развития городов. Являясь сложной системой управления жизнедеятельностью человека, город изучается в рамках междисциплинарных исследований. Каждая из этих отраслей науки постоянно совершенствует, обогащает и наполняет понятие "город" новым содержанием.

В науке сложилась определенная традиция, которая определялась как "философия города", "история города", "антропология города", "культурное развитие города" и "социология города". Город теперь считается не только как населенное место, где промышленности, торговли и институты власти функционируют, но как живой организм со своей историей, взлеты и падения, болезни и возрождений, или даже как "супер организма", что-то, похожее на человеческое лицо с его души, лица и судьбы, так как в городе это зеркало, которое отражает и фиксирует все основные культурные процессы, происходящие в обществе.

Более того, сам город добавляет свои специфические проблемы, изучаемые полным спектром урбанистических наук. [1]

Таким образом, город – это специфическая пространственная среда, представляющая собой социально-пространственную форму общественного существования, физически и социально организованную жизненную среду и определенную социальную общность. Город развивается по законам взаимодействия больших групп и по законам, принадлежащим различным отраслям науки и сферам жизнедеятельности, таким как архитектура и градостроительство, экономика, культура, экология, этнография, политология, история, география и так далее. Каждая из сфер обеспечена знаниями из соответствующих теоретическая или прикладная научная дисциплина. Поэтому при изучении города необходимо применять системный подход, позволяющий рассматривать город как сложную систему, а также изучать его внутренние процессы.[3]

В настоящее время становится неоспоримым, что будущее человечества полностью зависит от развития города. В связи с этим изучение социально-экономического развития городов представляет большой интерес. Этот интерес объясняется рядом обстоятельств. Во-первых, город — это место размещения производственных, финансовых, людских, информационных потоков и центр инновационного развития.

Во-вторых, города являются центрами развития экономических, политических, социальных, демографических и культурных процессов.

В-третьих, устойчивое развитие государства невозможно без устойчивого развития своих городов.

По разным данным, сейчас 50% населения мира живет в городах. Согласно прогнозам Организации Объединенных Наций и Организации экономического сотрудничества и развития, Эксперты по развитию (ОЭСР), к 2050 году население городов достигнет 70-80%. [2]

Поэтому считаем целесообразным начать группировку потенциалов городов с анализа государственных программ, направленных на развитие территорий.

В прогнозной схеме пространственного развития страны до 2020 года говорится, что "в современных условиях пространство и местоположение больше не рассматриваются как второстепенные факторы государственной политики; напротив, они стали важным фактором социально-экономического развития страны. Такие факторы, как рост городов и агломераций, повышение мобильности населения, развитие торговли и сферы услуг, которые были катализаторами прогресса в развитых странах за последние два десятилетия, теперь считаются движущими силами для развивающихся стран"[9]

Республика Казахстан занимает девятую по величине территорию в мире. Ее протяженность составляет 2724,9 тысяч километров. На этой большой территории расположено 87 городов. Около 57% населения страны сосредоточено в городах, а также большинство предприятий, организаций, научных и образовательных центров. 18 из 31 малого города Казахстана специализируются на переработке сельскохозяйственной продукции. Остальные сосредоточены на:

обрабатывающая промышленность - 5 городов,

транспортные узлы - 7 городов;

санатории, туризм и отдых - 5 городов. [5]

По данным АО "Фонд развития предпринимательства "ДАМУ", 11 казахстанских городов демонстрируют наилучшие условия для развития. При этом города Державинск в Акмолинской области, Жем и Темире в Актюбинской области, Сергеевка в Северо-Казахстанской области демонстрируют низкий потенциал развития (Перечень городов Акмолинской области).[6]

По отраслевой направленности моногорода Казахстана распределяются следующим образом:

перерабатывающая и химическая промышленность - г. Серебрянск;

металлургическая промышленность - г. Аксу;

добыча угля - города Экибастуз, Абай, Шахтинск, Сарань;

нефтегазовая промышленность - г. Жанаозен;

добыча металлических руд - города Аркалык, Балхаш, Зыряновск, Каражал, Кентау, Лисаковск, Риддер и города Рудный;

добыча других видов сырья - города Жанатас, Жетикара, Каратау, Степногорск;

экспериментально-исследовательский центр - г. Курчатов (Нурланова, 2013).

Как и во всем мире, городам Казахстана отводится центральная роль в развития инноваций и экономического роста. Города должны прокладывать путь к новейшим знаниям и технологиям. Однако, как отмечается в Государственной программе индустриально-инновационного развития Республики Казахстан на 2015-2019 годы, остаются следующие проблемы остаются: недостаточное продвижение передовых технологий;

неэффективность механизмов решения и поиска приоритетных технологических задач для бизнеса и предприятий;

низкий уровень восприимчивости бизнеса к технологическим инновациям;

недостаток технологических и управленческих компетенций;

недостаточное развитие инновационных технологий в системе образования;

несовершенство системы контроля за реализацией инновационных проектов.

В 2015 году вступила в силу Национальная программа развития инфраструктуры "Нурлы жол" на 2015–2019 гг. вступила в силу. (Утверждена Указом Президента Республики Казахстан от 6 апреля 2015 года № 1030).[4]. Государственная программа направлена на создание "единого экономического рынка путем интеграции макрорегионов на основе создания эффективной инфраструктуры по принципу hub city (центральный город) для обеспечения долгосрочного экономического роста Казахстана, а также реализация антикризисных мер по поддержки отдельных секторов экономики в условиях ухудшения ситуации на внешних рынках". Предполагается, что города-централы станут центрами экономической активности в макрорегионах, концентрации капитала, ресурсов, передовых технологий и услуг и станут точками притяжения миграционных потоков, создавая тем самым условия для естественной урбанизации.

Другие крупные города макрорегионов или города второго уровня будут связаны с городом-центром по "радиальному" принципу. Согласно Программе, "развитие городов-централов и интеграция макрорегионов будет обеспечиваться на основе эффективного развития транспортной, промышленной, жилищной, социальной и энергетической инфраструктур. Эти изменения вызовут значительный спрос на строительные материалы, промышленную продукцию и оборудование, а также будут способствовать развитию обрабатывающей промышленности". В список городов-хабов как на национальном, так и на международном уровне входят города Алматы, Астана, Актобе, Шымкент и Оскемен).[8]

Таким образом, анализ государственных программ показывает, что урбанизация Казахстана будет продолжаться через создание городских агломераций и городов-хабов, что приведет к более активному переселению сельского населения. На наш взгляд, это будет долгосрочный процесс, который будет продолжаться до тех пор, пока уровень жизни в сельской местности не приблизится к городскому.

Проблема экологий в малых городах. Никому не секрет, что малые города могут быть использованы в свое благо, ведь, мало кто о них заботится и вряд ли, это уже изменит их ситуаций. Именно с такими нехорошими намерениями столкнулись жители малого города Степногорск, который находится в 200 км от Нур-Султана. Сам по себе, этот город был основан в 1959 году для военных. В этом городе проводились эксперименты и опасные взрывы, которые нельзя было проводить рядом с большими городами. В 1964 году его перестроили в город, сказав, что здесь безопасно жить. Именно в этом городе Каныш Сатпаев обнаружил золото под землей, которое смог скрыть. Со времен независимости, город Степногорск и местность рядом с этим городом используется для добычи полезных ископаемых. Вокруг города построены множества заводов, таких как, ГМЗ, Казах-Алтын, ЦГКХ и так далее. Все они специализированы на добыче полезных ископаемых под землей. Всем известно, что такие операций проводить небезопасно, особенно рядом с городом с населением, больше 70 000 людей. Проблема урана и загрязненного воздуха игнорируется, и работы в шахтах и в опасных заводах продолжаются. [7]

В 2020 году жителей города потряс тот факт, что в Степногорск начали привозить небезопасные отходы и хранить их в самом городе. Вышеперечисленные проблемы были игнорированы, так что, жители этого малого города решили брать ситуацию в свои руки. Опасные отходы были вывезены из Прибалхашья, не предупредив органов правления города Степногорск. Так как, этот город занимает первое место по смертности от заболеваний онкологией в Акмолинской области, хранения токсичных загрязнителей является полным абсурдом. Путем решение этого конфликта могла быть – беседа. Именно с жителями таких городов нужно советоваться, ведь именно эти люди хорошо знают, как живется и какие условия предоставлены. Жители и правительство вроде и пришли к выводу, что отходы будут вывезены в течений двух месяцев, но результата так и нет.

Сегодня казахстанский город является не только культурным и образовательным, но и научным центром по созданию и потреблению инноваций. Примерно 56% населения страны сосредоточено в городах, наряду с большинством предприятий, организаций, научных и образовательных центров. Социально-экономическое развитие всей страны зависит от успешного социально-экономического развития ее городов, так как в силу имеющегося у них потенциала и возможностей, города могут обеспечить качественные "прорывы" в развитии экономики и других сфер общественной жизни. Однако данное утверждение справедливо только для крупнейших городов. В настоящее время только эти города могут предоставить

максимум услуг и возможностей, они играют роль организующих элементов. Чем больше город, тем больше у него возможностей для концентрации производства на своей территории и, соответственно, больше возможностей для развития собственной экономики и экономики близлежащих городов. Однако, нельзя игнорировать проблемы малых городов и оставлять их нерешенными, уделяя все ресурсы на большие города.

Список литературы

1. Dubrov, A.M., Mkhitaryan, V.S., & Troshin, L.I. (2009). Mnogomernye statisticheskie metody [Multidimensional Statistical Methods]. Moscow: Finansy i statistika. (p. 350).
2. Dubrova, T.A., & Rakhmetova, R.U. (Eds.). (2011). Prikladnye modeli ekonometriki [Applied Econometrics Models]. Almaty: Ekonomika. (p. 324).
3. Elokhov, A.M. (2011). Sistemnyi podkhod k gorodu kak obektu programmno-tselevogo upravleniya [Systematic Approach to the City as an Object of Results-Based Management]. Ars administrandi,
4. Retrieved September 1, 2017, from http://cyberleninka.ru/article/n/sistemnyy-podhod-k-gorodu-kak-obektuprogrammnotselevogo-upravleniya
5. Gosudarstvennaya programma infrastrukturnogo razvitiya "Nurly zhol" na 2015-2019 gody [The State Program of Infrastructure Development "Nurly Zhol" for 2015-2019]. (2015). Retrieved September 1, 2017, from http://kfm.gov.kz/ru/activity/strategy-and-program/state-programon-infrastructure-development-nurly.html)
6. Khalafyan, A.A. (2007). STATISTICA 6. Statisticheskii analiz dannykh [STATISTICA 6. Statistical Data Analysis]. Moscow: Binom-Press. (p. 512).
7. Novyi vitok gorodskogo razvitiya Kazakhstana [A New Round of Urban Development in Kazakhstan]. (2015, June 13). Retrieved September 1, 2017, from https://inews.kz/news/2015/06/13/8042489-novyi_vitok_gorodskogo_razvitiya_kazahst.html
8. Оксана Тарнецкая (2020). ЖИТЕЛИ СТЕПНОГОРСКА: «НАШ ГОРОД – НЕ МОГИЛЬНИК ДЛЯ ОПАСНЫХ ОТХОДОВ!». https://livingasia.online/2020/07/10/zhiteli-stepnogorska-nash-gorod-ne-mogilnik-dlya-opasnyh-othodov-2/
9. Прогнозная схема территориально-пространственного развития страны до 2020 года, 2011.

Problems of small towns in Kazakhstan

Қазақстандағы шағын қалалардың мәселелері

Аннотация

Данная статья посвящена проблеме малых город в Казахстане. Так как, все усилия и бюджет уделяются большим городам, проблемы малых городов остаются нерешенными и игнорированными. В этой статье раскрывается определение проблемы исследования, где исследования показали результаты городов в Казахстане. Кроме того, раскрывается экологическая проблема малых городов.

Ключевые слова: проблема, город, малый город, Казахстан, экология, загрязнение.

Annotation

This article is devoted to the problem of small towns in Kazakhstan. Since all efforts and budgets are devoted to large cities, the problems of small cities remain unresolved and ignored. This article reveals the definition of the research problem, where studies have shown the results of cities in Kazakhstan. In addition, the environmental problem of small towns is revealed.

Keywords: problem, city, small city, Kazakhstan, ecology, pollution.

Түйін

Бұл мақала Қазақстандағы шағын қалалар мәселесіне арналған. Барлық күш-жігер мен бюджет үлкен қалаларға бөлінетіндіктен, шағын қалалардың мәселелері шешілмеген және еленбейді. Бұл мақалада зерттеу мәселесінің анықтамасы ашылады, ондағы зерттеулер Қазақстандағы қалалардың нәтижелерін көрсетті. Сонымен қатар, шағын қалалардың экологиялық проблемасы ашылады.

Түйінді сөздер: мәселе, қала, шағын қала, Қазақстан, экология, ластану.

ӘОЖ -338.431

КӘСІПОРЫННЫҢ БӘСЕКЕГЕ ҚАБІЛЕТТІЛІГІН АНЫҚТАУ ЖӘНЕ ОНЫҢ КӨРСЕТКІШТЕРІ

Бастарова У.Б.- э.ғ.м., сенъор лектор Каспий университеті

Аннотация: В статье рассмотрена конкурентоспособность предприятия и ее основные показатели. Реальная конкурентоспособность и пути ее повышения должны зависеть от выбранной стратегии конкуренции, так сказать, используемой при определении конкурентоспособности предприятия (фирмы).

Кілт сөздер: Бәсеке қабілеттілік, сала, өндіріс, фирма, таза пайда,

Өнімнің бәсекеге қабілеттілігі, кәсіпорын.

Қоғамның аграрлық нарығында бәсекелестіктің пайда болуы, шаруашылықтың бәсекеге қабілеттілігімен тығыз байланысты.

Өмірде өте жиі кездесетін сөз «бәсекеге қабілеттілік» сатылатын өнімге (тауарға) тиісті немесе өнім позиция тұрғысынан «бәсекеге қабілеттілік» белгіленеді. Бәсекеге

қабілеттілікті салыстырмалы, артықшылық шама жағдайына теңестіре отырып, бәсекеге лайықты сала дей келе жоғарғы сапалы өнімдер өндірісіне бейімделген жаңа технологиялармен, техникамен қаруланған жүйелері жоғарғы білікті еңбекті жұмсауға дайын өндіріс деп түсіну керек.

Саланың бәсекеге қабілеттілігін сипаттауға басқа да категорияларды қолдану міндетті деп есептей отырып, мысалы коммерциялық табыс, өнім өткізгеннен кейінгі түсім ақша және өндірісіне кеткен ресурстар шығындарының айырмашылығымен анықталады. Мысалы, сатып алынған материалдар, тозу шығындары, қызмет көрсету, т.б.

Аграрлық сектордың өндірісінің ерекшеліктерін ескере отырып, бәсекеге қабілеттіліктің өзін екіге бөлуге болады – нақты және мүмкіндігінің молдығы (потенциалдығын). Өндірістің барлық түрін бағалауда, олардың тауарлық табиғатына тән бәсекеге қабілеттілік мүмкіндігінің болатындығын ескерген жөн. Бұл жағдайда барлық көрсеткіштер жалпы пайменен есептелінеді, нақты іс-жүзінде өндірілетін өнімнің тек мүмкін 2/3 бөлігі ғана сатылуы мүмкін.

Сондықтан, нақты бәсекеге қабілеттілік және оны көтерудің жолдары бәсекелестіктің таңдалып алынған стратегиясына байланысты болуы керек, былайша айтқанда кәсіпорынның (фирманың) бәсекеге қабілеттілігін белгілеу барысында қолданылады. Бұл жағдайда, саладағы қабілеттіліктің көрсеткіштері тауардың бәсекеге қабілеттілік көрсеткіштерімен бірігеді, егер сала бір ғана тауарды (астық өндіру саласы, техникалық тауарлар өндірісі (мақта), бақша (жеміс-жидек) өндірумен айналысса. Бірақ, мұндағы ең басты көрсеткіш болып есептелінетіні саланың ішкі және сыртқы бәсекелестікке технологиялық деңгейінің көрсеткіштерінің дайын екендігімен сипатталынады.

Бәсекеге қабілетті фирма – бұл салыстырмалы сипаттама, аталған фирманың дамуы бәсекелес фирманың дамуынан айырмашылық көрінісі, өз тауарларымен тұрғындардың қажеттілігін қанағаттандыру деңгейі және өндірістік қызметтің тиімділігін жоғарылатып, фирманың бәсекеге қабілеттілігін нарықтық қатынасқа бейімдеу мүмкіндігін және серпінін сипаттайды.

Өнімнің бәсекеге қабілеттілігі қысқа мерзім ішінде өзгеріп отыруы мүмкін. Ал, кәсіпорынның бәсекеге қабілеттілігінің тұрақтылығы ұзақ кезеңдерде ғана қол жеткізілуі мүмкін. Бәсекеге қабілетті кәсіпорын өнімнің бәсекелестік қабілеттілігін арттыру және қамтамасыз етуге дайын болған жағдайда ғана жұмысқа, былайша айтқанда өнім өндіруге, кірісуі керек. Өндірістің және кәсіпорынның бәсекеге қабілеттілігін қамтамасыз ету шараларын бір жүйеге келтіру бірінші суретте берілген.

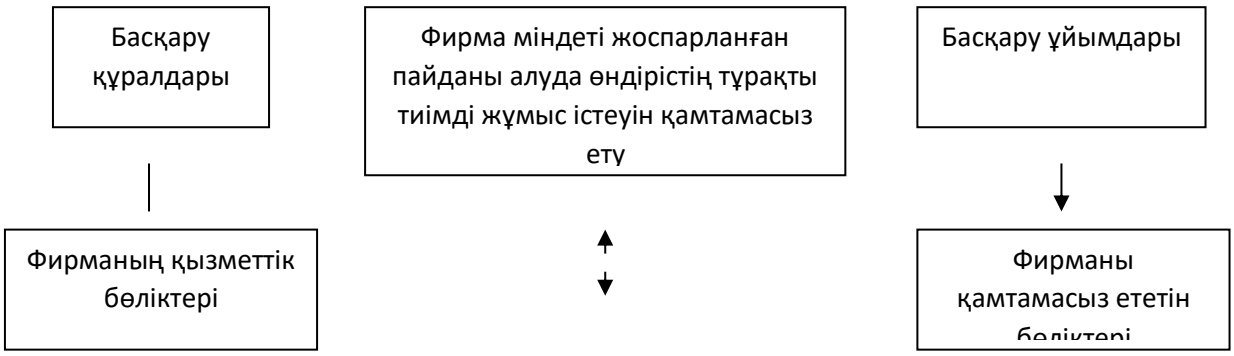

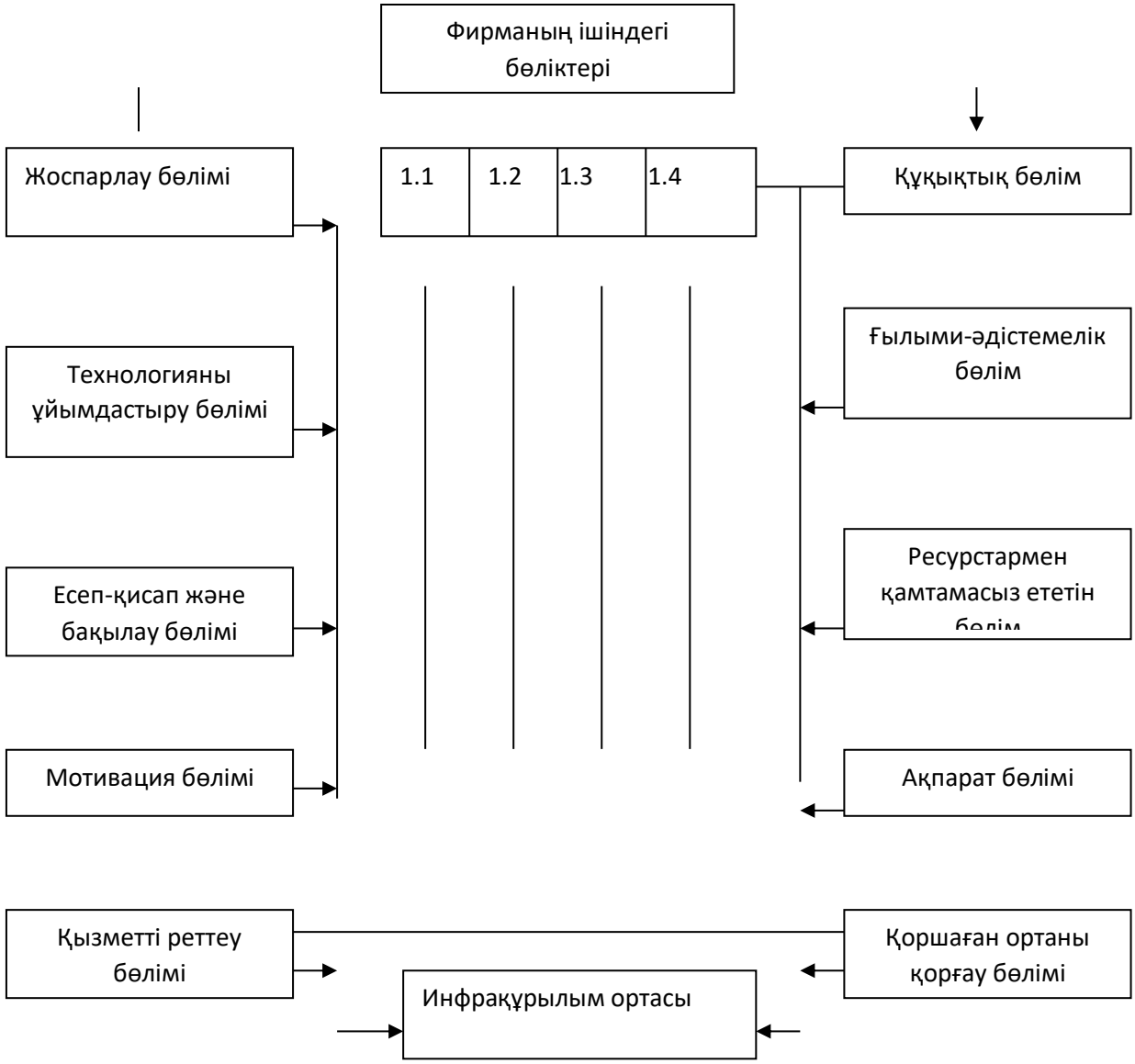

1-сурет. Бәсекеге қабілеттілікті қамтамасыз ету бөліктерінің құрылымы

Шартты белгілері:

1.1 Өндірістің өнім сапасын көтеруі;

1.2 Ресурстармен қамтамасыз ету;

1.3 Өндірістің ұйымдастыру-техникалық деңгейін дамыту;

1.4 Өнімді нарыққа өткізу, оның көлемін молайту;

1.5 Фирманың әлеуметтік дамуын және қоршаған ортаны қорғау.

Осы, бірінші суреттегі бәсекеге қабілеттілікті түсіндіретін болсақ, мұндағы көрсетілген жағдайлар, өндірістің бәсекеге қабілеттілігін қамтамасыз ету үлгісі анықталып бейнеленген.

Фирманың немесе кәсіпорынның бәсекеге қабілеттілігі, оның көрсеткіштерін жоғарыдағы келтірілген көрсеткіштерден басқа, мына көрсеткіштермен де анықтауға болады:

- фирмаға қарасты нарыққа өнім өткізу үлесі;
- фирмада лицензия, сауда маркасының бар болуы;
- тұтынушыларға қызмет көрсету деңгейінің көрсеткіштері;
- кәсіпорындағы мамандарды дайындау және қайта дайындау жөніндегі мағлұматтары.

Өндірістердің бәсекелесу қабілеті - белгілі-бір өнімнің немесе тауардың тұтынушылық қасиетінің жиынтығы. Бұл қасиетті тауардың немесе өнімнің бәсекелесуші тауардан немесе өнімнен өзгешелігін көрсетеді. Нарықтағы қаралып отырған кезеңіндегі қалыптасқан талаптарына өнімнің сәйкестік қабілетінің болуы. Нарықтағы негізгі талап бағыты қаржылардың тиімді, экономикалық жағынан ұқыпты пайдаланылуы үшін өнім өндіру мен өткізудің өндірістегі неғұрлым тиімді жағдайы болуы үшін өнім өндірушілер арасындағы бақталастықтың бір бөлігі болып есептеледі. Ол шаруашылық үйлесімділіктерін қалыптастырудың негізгі бір бөлігі ретінде қаралады.

Индикаторлар ретінде келесі көрсеткіштерді пайдаланады:

- ішкі өнімнің жалпы көлемі, нарықтың сыйымдылығы және бәсекеге қабілеттілік мүмкіндіктері;

- жалпы жинақталудың соңғы тұтыну құрылымындағы үлесі және ең кейінгі тұтынудағы шығын үлесі;

- экспорт ауыстырудағы табыс - импортқа экспорт айналымына жатқызылған импорт;

- экспортқа және импортқа қатынасты тауарларға баға индексінің қатынасы;

- мемлекеттің сыртқы қарызы;

- мемлекеттің басқа мемлекеттерге қарызы және алашағы арасындағы айырмашылығы;

- инвестиция капиталына жинақталған экспорт (импорт) шамасы;

- алтын валюта қоры;

-стратегиялық маңызы бар тауарлардың ішкі жалпы өнім құрылымындағы үлесі;

- еңбекке жалақы төлеудегі шығынның ішкі жалпы өнім бағасындағы үлесі.

Экономист-ғалым Ю.Кормановтың айтуы бойынша мемлекеттің бәсекеге қабілеттілігін айқындайтын келесі факторлардың өзара қатынасының арқасында; экономикалық потенциал; халықаралық сауда және инвестициялық ағымға қатысу деңгейі, мемлекеттің ынталандыру рөлі; нарықта капиталдың жұмыс істеуі және қаржы қызметінің сапасы; ресурстардың базалық тұтыну бизнесіне сай келуі; басқару, инновация, пайдалылық, өзгеріп отыратын нарыққа бейімделуі, ғылыми-зерттеу жұмыстарының потенциалы және нәтижесі; еңбек ресурстарының сапасы мен саны дегенді уағыздайды. Тағы да бұл оқымыстының пікірі бойынша, бәсекеге қабілеттілікті көтеруде маңызды рөл басқаруға жүктеледі. Оның мақсаты уақыт және қойылған

міндетті ескере отырып, бәсекеге қабілеттілікті сараптаушыларды іздеу және қамтамасыз ету мәселесі алда тұр дегенді айтады.

Жоғарыдағы атап өткендей, ауыл шаруашылығы – күрделі көп салалы өндіріс. Мұнда бәсекеге қабілеттілік сол жағдайда оларды құраушы объектілер (тауар, ішкі сала, өндіріс, кәсіпорын) өзара байланыста және өзара бір-бірімен тәуелді болған жағдайда. Сондықтан, мұндағы басқару қызметі және фирманың ұйымдастырылуын басты тізбекке бағындыра отырып – кеңейтілген ұдайы өндіріс және табиғаты ұтымды, экономикалық жағдайы тиімді өндіріс позициясын бағалауды әр уақытта алға қойған дұрыс. Осыны ескере отырып, аграрлық өндірістің бәсекеге қабілеттілігін, ауыл шаруашылық саласындағы кәсіпорындардың жұмыс атқару стратегиялық бағытын, тауар және қызметтің нарықтағы бәсекелестік позициясын нығайтуға және ресурстарды тиімді пайдалануға міндеттілігімен анықтауға болады.

Осыған байланысты аграрлық нарықта жоғарғы артықшылық дәрежеге жету үшін (аймақтық) бәсекеге қабілеттіліктің нарықтық құрастырушысын белгілей отырып, өзіне тән көрсеткіштермен, «пайдалылығы, бағасы, шығындар, сапалық көрсеткіштері, нарықтың үлесі» (1-кесте).

1-кесте. Бәсекеге қабілеттілікті бағалау көрсеткіштерінің үлгілері

Бәсекеге қабілеттілік құрылымдары	Көрсеткіштер	
	Қабылданған жалпы сипаттама белгілер	Ауыл шаруашылық саласына тән белгі-сипаттамалар
Тұтынушыға сатылатын тауар (ауыл шаруашылық өнімдері)	Тауардың пайдалылығы, сапалылығы, параметрлері, шығындары, бағасы	Ресурс, еңбек, энергия және материал сыйымдылықтары, өнімнің пайдалылығы, сапалылығы, параметрлері, бағасы, шығындар
Сала	Жаңа технологияны қолдану (инновация), сату көлемі, жұмсалған қаржыға есептегендегі пайда, тиімділік, энергия сыйымдылығы	Техникамен және технологиямен қамтамасыз ету деңгейі, бір гектарға, бір мал басына, бір өлшемдегі жұмсалған қаржыға жалпы пайда, рентабельділік
Өндіріс	Өндірістік қаржы, жұмсалған еңбек шығынының бір өлшем бірлігіне шаққандағы таза пайда, сату көлеміндегі пайда үлесі, рентабельділік	Өндіріс шығындары, ресурспен қамтамасыз ету және ресурс сыйымдылығы, энергия, еңбек сыйымдылығы, жалпы табыс
Фирма (аграрлық нарықтағы	Фирманың қарауындағы өткізу рыногының үлесі,	Бақылау рыногының үлесі, маркетингтік қызмет жасау және

шаруашылық субъектілері)	лицензия, сауда маркасының болуы, тұтынушыларға қызмет көрсету мен мамандарды дайындау	ақпаратпен қамту деңгейі, сауда маркасы, рентабельділік
Мемлекеттің	Ішкі жалпы өнім көлемі, жалпы жинақтау үлесі, тұтынуға кеткен шығындар үлесі, экспорт пен импорт тауарларына баға индекстерінің қатынасы, алтын қорлары, стратегиялық тауарлар үлесі, ресурстардың өнімділігі, бір тұрғынға келетін жалпы өнім көлемі	

Ескерту: Автордың өңдеуі, статистикалық материалдар негізінде

Бәсекеге қабілеттілік бір мезгілде ұдайы өндіріс бөлігі ретінде, тауар және қызметтің рынокта шаруашылықты жүргізудің әдісі мен тәсілі болып, тұтынатын және пайдаланылған ресурстардың қатынастарындағы пайдамен бағаланады.

Бәсекелестікті дамытудың міндеті экономикалық реттеудің барлық құралдарының пайдаланылуын жетілдіруді талап етеді.

Бәсекелестік саясаттың рөлі нарықтық билікті теріс пайдаланатын нарық субъектілеріне монополияға қарсы заңнаманы қолдануға әкеп соқпайды. Бәсекелестік мемлекеттік экономикалық саясат шаралары нәтижесінде нашарлауы, ал жекелеген нарық субъектілерінің нарықтық билігі мемлекеттің нарық қатынастарына араласуының әр түрлі әдістерімен күшеюі мүмкін. Сондықтан бәсекелестік саясат монополияға қарсы органдардың тұтастай алғанда мемлекеттің экономикалық саясатын немесе тым болмаса, нарықтың бәсекелестік құрылымына, кәсіпорынның іскерлік практикасына, кәсіпкерлік қызметіне тікелей әсер ететін оның бағыттарын әзірлеуге кеңінен қатысуын айқындайды.

Әдебиеттер.

1.Джумалиева Ж.Г. Формирование конкурентоспособности сельскохозяйственных товаров в условиях конкурентной среды, Алматы, 2016, С.96-98

2.Курганбаева Г., Куанова Г., Калиева Д. Агропродовольственный сектор Республики Казахстан: тенденции и перспективы развития, КИСИ, Алматы, 2012, С.156

УДК 637.523

ОБОРУДОВАНИЕ ДЛЯ ФОРМОВАНИЯ КОЛБАСНЫХ ИЗДЕЛИЙ

Сауытбек Жасулан, магистрант 2-курса специальности «Технологические машины и оборудование»,

Чоманов У.Ч., д.т.н., профессор, академик НАН РК ,

Колмыкпаев Б.К., к.т.н., ассоциированный профессор кафедры ТОиС.

Аннотация: В статье рассмотрены конструкции шприцев для наполнения оболочек подготовленным колбасным фаршем перед термообработкой, предназначенного для придания определенной формы мясопродуктам, предохранения их от внешних воздействий, для улучшения товарного вида и удобства в потреблении.

Ключевые слова: Шприц, батон, валы, фарш, шпагат, цевки, груз.

Конструктивно шприцы делят на гидравлические и пневматические периодического действия и механические непрерывного действия. Колбасные оболочки наполняют фаршем с помощью специальных металлических трубок-цевок (рис. 1), диаметр которых может быть 10... 100 мм, в зависимости от вида колбас. Шприцы имеют одну или несколько (чаще всего две) цевок. Кроме гидравлических и механических используют вакуумные шприцы.

Шприцы оснащают ручным, электромеханическим, гидравлическим и пневматическим приводным механизмом.

В качестве вытеснителя применяют поршневые, винтовые и шнековые, шестеренные с внешним и внутренним зацеплением, эксцентриково-лопастные. Герметизацию батонов производят вязкой шпагатом, перекруткой оболочки или наложением металлической скобы-клипсы.

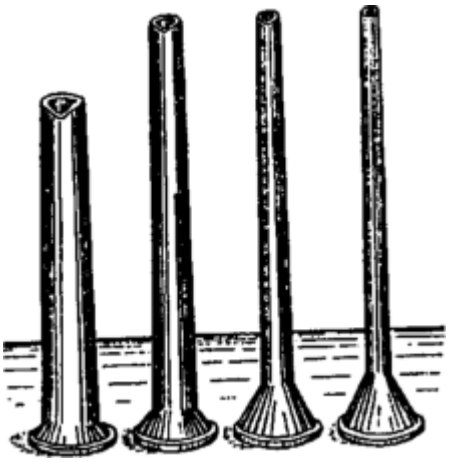

Рисунок 1 - Цевки для шприцевания

На предприятиях малой мощности целесообразно применять ручные шприцы.

Поршневой шприц с ручным приводом (рис. 2) фирмы «Дик» (Германия) состоит из основания, к которому прикреплены две цилиндрические стойки. На стойках установлен корпус редуктора. На основании устанавливают пустотелый цилиндр и закрепляют его двумя поворотными защелками. В цилиндре с помощью рейки перемещают пластмассовый поршень, имеющий резиновое уплотнение. Сбоку в основании имеется прилив с отверстием, которое соединяется с внутренней полостью цилиндра. К ней накладной гайкой прикрепляют цевку, через которую происходит истечение фарша. Редуктор имеет две ступени и реечную передачу. Валы имеют на выходе квадратные хвостовики, на которые надевается рукоятка.

Для заполнения шприца фаршем рейка перемещается рукояткой в крайнее верхнее положение. Поршень выходит из цилиндра, и в полость цилиндра загружается фарш. Затем поршень вводят в цилиндр, и рейка зацепляется с шестерней. На цевку надевают колбасную оболочку с предварительно перевязанным одним концом. При повороте рукоятки фарш поршнем выдавливается через цевку в оболочку.

Вместимость цилиндра таких шприцев 6, 9 или 12 л. Обычно они укомплектованы четырьмя сменными цевками для оболочек различных диаметров.

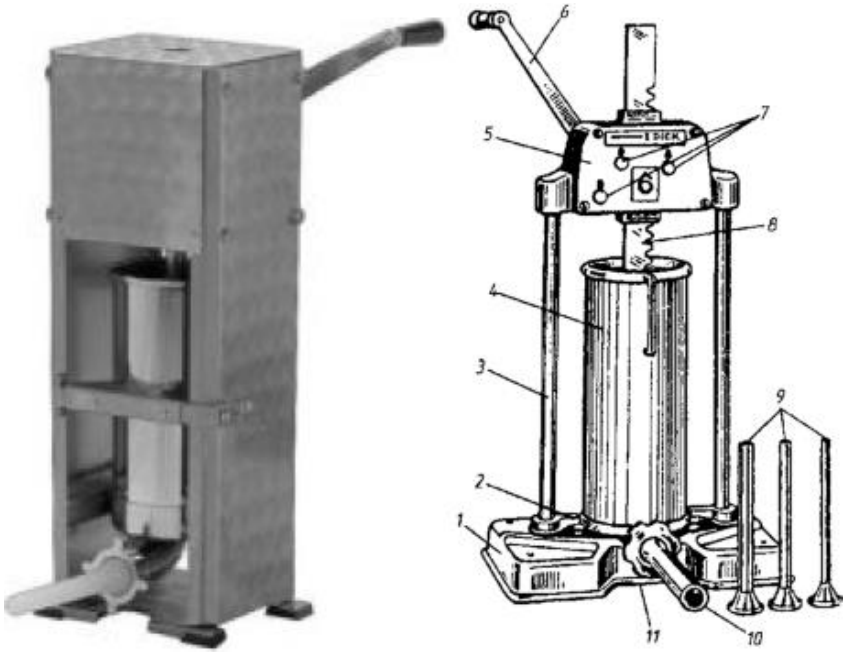

Рисунок 2 - Поршневой шприц фирмы «Дик» с ручным приводом: 1 - основание; 2 - защелка; 3 - стойка; 4 - цилиндр; 5 - корпус редуктора; 6 - рукоятка; 7 - валы редуктора; 8 - рейка; 9 - сменные цевки; 10 - цевка; 11 - накидная гайка

Гидравлические шприцы по принципу работы аналогичны ручным, разница лишь в том, что движение поршня происходит с помощью гидравлического привода.

Поршневой шприц-дозировщик с гидравлическим приводом Е8- ФНА-01 (рис. 3) для производства копченых и полукопченых колбас в искусственных и естественных оболочках, а также штучных сосисок и сарделек состоит из станины, фаршевого цилиндра, силового гидроцилиндра, поршней, дозирующего устройства и гидроцилиндра, регулятора доз, электродвигателя, цевки, бункера, гидропривода и шкафа управления. Гидропривод включает в себя шестеренный насос и соединительные шланги.

Истечение фарша происходит через отверстие в обечайке фаршевого цилиндра, к которому прикреплен корпус дозирующего устройства. Дозатор объемный с поршнем, который перемещается во вращающемся дозировочном стакане. Перемещается поршень штоком, соединенным с поршнем гидроцилиндра. Фарш из стакана вытесняется в полый вал, к которому накидной гайкой присоединяют цевку.

Фарш загружают в бункер, где он удерживается конусным клапаном. Затем включают электродвигатель шестеренного насоса гидравлической станции. Подколенным рычагом включают подачу масла через редукционный клапан и золотник в штоковую полость гидроцилиндра. Его поршень и поршень фаршевого цилиндра начинают опускаться. Над фаршевым поршнем появляется вакуум, и за счет этого открывается конусный клапан. Под фаршевым поршнем воздух сжимается и под повышенным давлением через шланг воздействует на золотниковый шток вакуумного золотника, который опускается и соединяет полость фаршевого цилиндра с вакуумным насосом. Происходит загрузка цилиндра при одновременном вакуумировании фарша. После полной загрузки цилиндра загорается сигнальная лампа, а вакуумный золотник закрывается.

Для включения шприца в режим шприцевания, дозирования и перекрутки подколенным рычагом переключают золотник. Кривошипно-шатунный механизм сообщает дозировочному стакану реверсивное вращательное движение. В верхней части дозировочного стакана имеется отверстие, которое поочередно соединяется с фаршевым цилиндром и полым валом. Когда отверстие совмещается с отверстием фаршевого цилиндра, на дозировочный поршень начинает давить фарш, сжимаемый поршнем.

Величину дозы устанавливают вручную на пульте управления. При совмещении отверстия стакана с отверстием полого вала и цевки, т.е. с атмосферой, масло начинает давить под поршень. Он поднимается, и поршнем доза выталкивается в цевку. Когда поршень упирается в крышку стакана, происходит перекрутка оболочки.

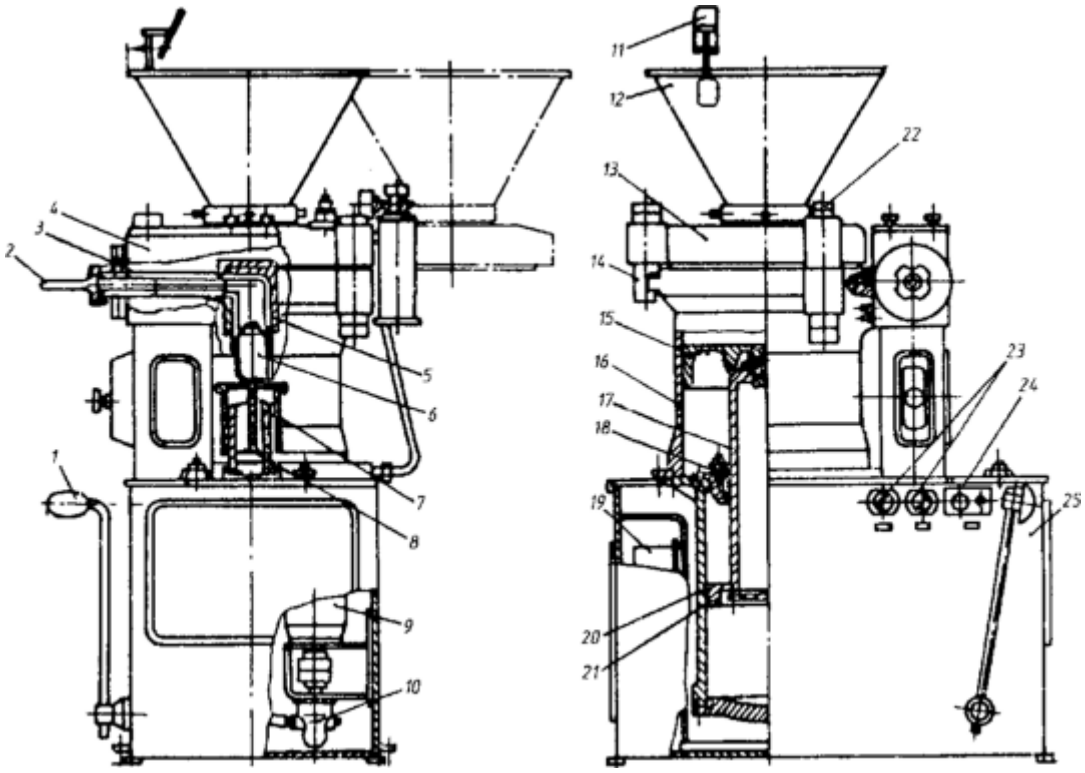

Рисунок 3 - Поршневой шприц-дозировщик с гидравлическим приводом Е8-ФНА-01:

1 - подколенный рычаг; 2 - цевка; 3 - полый вал; 4 - дозирующее устройство; 5 - дозировочный стакан; 6 - дозирующий поршень; 7 - дозирующий гидроцилиндр; 8 - поршень; 9 - электродвигатель; 10 - шестеренный насос; 11 - зеркало; 12 - бункер; 13 - крышка;14 - зажим; 15, 21 - поршни фаршевого и гидроцилиндров;16 - фаршевый цилиндр; 17 - шток; 18 - уплотнение; 19 - шкаф с электроаппаратурой; 20 - гидроцилиндр; 22 - ось поворота крышки; 23, 24 - пульт управления; 25 – станина

Список литературы

1. Антипова Л.В. и др. Технология и оборудование производства колбас и полуфабрикатов. - СПб.: ГИОРД, 2011. - 600 с.
2. Ивашов В.И. Технологическое оборудование предприятий мясной промышленности. Часть 2. - СПб.: ГИОРД, 2007. - 464 с.
3. Технологическое оборудование предприятий мясной промышленности / В. И. Ивашов. - СПб.: ГИОРД, 2010. - 736 с.: ил.

УДК 637.523

ИСПОЛЬЗОВАНИЕ АВТОМАТИЧЕСКИХ ИНЪЕКТОРОВ И ИХ ПРЕИМУЩЕСТВА

Сауытбек Жасулан, магистрант 2-курса специальности «Технологические машины и оборудование»,

Чоманов У.Ч., д.т.н., профессор, академик НАН РК ,

Колмыкпаев Б.К., к.т.н., ассоциированный профессор кафедры ТОиС.

Аннотация: В статье рассмотрены длительного хранения запасов пищи. Шприцевание позволяет добиться более выгодного позиционирования низкосортного мясного сырья благодаря одновременно осуществляемым процессам улучшения вкусовых качеств, увеличения сочности и достижения более мягкой консистенции продукта..

Ключевые слова: Шприц, сырье, консервирование, продукт, мясо, посол, инъектор.

Одной из первых задач, которую ставят на своём пути развития разумные цивилизации – это задача по разработке методики длительного хранения запасов пищи. Наиболее ранний метод консервирования и заготовки мяса, известный нам, это метод сухого посола.

Мясо длительное время выдерживали в чанах с солью. Методика заготовки мяса с помощью копчения, также было эффективным и распространённым способом хранения. Со временем для того, чтобы увеличить срок годности мяса при хранении, его стали помещать в концентрированный соляной раствор. Использование раствора значительно сокращало время, необходимое для заготовки мяса. Мясные продукты сначала замачивали в соляном растворе, а затем коптили.

Для ускорения процесса консервирования и получения преимуществ перед конкурентами была изобретена машина для массирования мяса, предназначенная для стабилизации гетерогенной системы: мясное сырьё - соляной рассол. Машина состояла из контейнера с вращающейся ручкой - лопастью. Для получения готового продукта высшего качества с применением этого устройства требовалось от 24 до 36 часов. Следующий этап эволюции машин для массирования мяса - появление тумблера (массажёра), который сначала состоял из вращающейся камеры без вакуума, а позднее с постоянно поддерживаемым вакуумом. В настоящее время на смену ему пришло новое поколение устройств с пульсирующим вакуумом и функцией охлаждения.

Для ускорения времени насыщения мясопродуктов солевым рассолом была разработана технология принудительного введения рассола в сырьё, т.н. ручное инъёктирование. Рассол подавали в мясные туши через бедренную артерию, и затем он распространялся естественным путем - по существующим венам и артериям. Более прогрессивна другая технология ручного инъектирования – впрыск рассола, подаваемого под давлением, внутрь куска через иглы с отверстиями с помощью специального ручного инъёктора. Этот метод дожил до наших дней и до сих пор используется на небольших предприятиях.

Ручной инъектор. Использование метода ручного инъёктирования имеет существенные недостатки и ограничения:

- размер инъектируемого продукта должен превышать сжатый кулак;
- малое число точек ввода рассола, ограниченных 1-3 иглами и, как следствие,

необходимость повторение процедуры для кусков большого размера;

- неравномерность распределения точек ввода рассола по поверхности куска. Зависит от квалификации работника;

- неравномерность количества рассола, вводимого через иглы, в разные части куска. Определяется временем введения рассола и зависит от профессионализма работника. Последствия - появление перенасыщенных рассолом областей с последующим образованием отёков.

За долгое время развития человеческой цивилизации были разработаны различные методы повышения сроков хранения продуктов, и в ходе эволюции основное предназначение инъектора и массажёров изменилось. На первый план вышло производство с их помощью новых продуктов- деликатесов из мяса, птицы и рыбы.

Автоматический инъектор. В середине прошлого века было положено начало исследованиям в области стандартизации и автоматизации процесса шприцевания. Встала задача по разработке автоматического инъектора, который позволил бы решить проблемы, возникающие при ручном шприцевании, а также осуществить инъектирование продуктов любого размера.

Первый автоматический инъектор был разработан и изготовлен в Швейцарии компанией «Сунер» («Suhner AG») в 1967 году. Возможность шприцевать сырьё в промышленных масштабах оказало значительное влияние на развитие процесса маринования и консервирования мяса. Производители мясных продуктов получили новые возможности: введение в продукты вкусовых добавок и маринадов, тендеризацию (размягчение мяса), а также существенная экономия ингредиентов.

Автоматический инъектор и промышленное шприцевание мяса, птицы и рыбы дает множество преимуществ:

Консервирование.

Шприцевание продуктов соляными рассолами позволяет избежать быстрой порчи продуктов. Рыбные продукты подвержены обезвоживанию после изъятия сырья из водной среды. Благодаря инъектированию водносолевыми рассолами улучшаются органолептические свойства продукта, он приобретает более привлекательный внешний вид и набирает массу перед заморозкой.

Улучшение вкусовых качеств.

Использование автоматических инъекторов позволяет компаниям-переработчикам продуктов питания внедрить «особые рецептуры» в различные продукты и получить узнаваемый оригинальный вкус.

Сокращение процесса маринования.

На протяжении многих лет длительность процесса маринования сокращалась по мере развития технологий. До недавнего времени наиболее эффективное маринование продуктов осуществлялось при помощи вакуумных массажёров. Несмотря на то, что массажёры по-прежнему остаются востребованными механизмами маринования продуктов, маринады в массажёрах впитываются продуктами дольше, чем в новых моделях инъекторов. В зависимости от продукта, некоторые маринады с трудом достигают центральной области продукта, что ведет к неравномерному распределению маринада. При обработке продуктов с кожным покровом в массажёрах, добиться равномерного насыщения сырья маринадом особенно трудно (требуется много времени). По сравнению с массажёрами, инъекторы не только сокращают процесс маринования, но и обеспечивают более равномерное распределение рассола по всему продукту вне зависимости от его типа. Данный результат обеспечивается постоянным впрыском рассола при движении игл как вниз, так и вверх, благодаря чему рассол гарантированно достигает центра продукта.

Инъектор и изготовление продуктов с нежной и сочной консистенцией.

Постоянное массирование продукта при каждом движении инъекционных игл в сочетании с вводимой внутрь продукта жидкостью позволяет получить на выходе продукт с более нежной и сочной консистенцией. Дополнительное размягчение осуществляется при помощи набора тендеризирующих ножей, устанавливаемых на инъектор.

Улучшение качественных характеристик с помощью иньектора.

Шприцевание позволяет добиться более выгодного позиционирования низкосортного мясного сырья благодаря одновременно осуществляемым процессам улучшения вкусовых качеств, увеличения сочности и достижения более мягкой консистенции продукта. Более того, добавление высокосортных маринадов в высокосортное мясо, птицу или рыбные продукты, не только улучшает их вкусовые свойства и качественные характеристики, но и значительно повышает привлекательность продукта для потребителя.

Список литературы

1. Антипова Л.В. и др. Технология и оборудование производства колбас и полуфабрикатов. - СПб.: ГИОРД, 2011. - 600 с.
2. Ивашов В.И. Технологическое оборудование предприятий мясной промышленности. Часть 2. - СПб.: ГИОРД, 2007. - 464 с.
3. Технологическое оборудование предприятий мясной промышленности / В. И. Ивашов. - СПб.: ГИОРД, 2010. - 736 с.: ил.

УДК 811.512.122 (07)

ТУКЕБАЕВА Ж.А.

К.ф.н., асс.профессор

КазИТУ г.Алматы

НАЦИОНАЛЬНЫЕ, ЭТНОПЕДАГОГИЧЕСКИЕ ОСОБЕННОСТИ КИТАЙСКИХ СТУДЕНТОВ ПРИ ОБУЧЕНИИ РУССКОМУ ЯЗЫК

Түйін

Мақалада орыс тілін оқытудағы қытайлық студнттердің ұлттық ерекшеліктері сөз етіледі.

Summary

The article discusses the national characteristics of Chinese students in teaching the Russian language.

Ключевые слова: Этнопедагогические традиции, китайская народная педагогика, современной национально-педагогической системы

Важнейшей задачей современной педагогической науки является постоянный поиск путей и средств совершенствования учебно-воспитательной системы в соответствии с национальными, экономическими и духовно-культурными потребностями развивающегося общества.

Ведущим звеном в процессе сохранения и приумножения народной культуры выступает система воспитания и обучения детей и молодежи, социальная функция которой реализуется через обновленное содержание воспитания и обучения, методы и формы их организации, язык как хранитель культуры. Именно они обеспечивают приобщение и включение подрастающего поколения в сокровищницу как национально-региональных культур, так и мировую культуру.

В Китае построение национальной системы образования и воспитания, ее коренное реформирование составляет основу возрождения интеллектуального, духовного потенциала народа, выхода отечественной науки, техники и культуры на мировой уровень, становления национальной государственности и демократизации общества. Время требует обращения к народному опыту воспитания, к духовным корням развития этнических культур, а это возможно лишь на основе глубокого изучения общего и специфического в культуре разных народов, самобытности и уникальности каждого народа, на основе познания закономерностей развития национального самосознания, народного опыта и традиций воспитания.

Концептуальное осмысление основополагающих проблем национального образования убеждает в том, что его модернизация этой сферы невозможна без учета отечественных культурно-исторических, воспитательных традиций в национально-педагогических системах. Таким образом, единство историко-этнопедагогического позволяет обеспечить единство достижений китайской народной педагогики и педагогической науки [1].

Обращение к этнопедагогическим традициям воспитания китайского народа вызвано рядом причин: а) в условиях возрождения национального самосознания осуществляются значительные преобразования в области теории и практики воспитания; б) содержание, формы и методы воспитания обогащаются новыми результатами исследований; в) активизируется становление национально-педагогических концепций, основанных на народном опыте воспитания. Этнопедагогические аспекты решения задач воспитания, изучения и утверждения народных традиций и опыта воспитания в этих условиях становятся предметом особого внимания.

Прогрессивные мыслители и педагоги прошлого широко опирались на народный опыт воспитания, на весь комплекс народной мудрости. В их наследии содержатся не просто общие мысли и идеи, но и в значительной мере развитые, научно и практически обоснованные педагогические концепции [2].

Для современности актуален опыт работы учебно-воспитательных учреждений прошлого, идеи и традиции народного воспитания; мысли о воспитании и образовании выдающихся мыслителей, просветителей, педагогов, писателей разных стран и народов, труды которых и достижения современной науки позволяют создать новую парадигму образования и формирования личности XXI века.

Народно-педагогическая теория китайского народа наиболее полно отражена в педагогическом наследии Конфуция, Мэн-цзы, Ван Янмина, Цай Юань-пэя, Лян Шу-мина, Чжун Цзин-вэня, Ло Чжи-пина и других. Научный интерес представляет этнопедагогическая деятельность ученых, педагогов, писателей, историков, этнографов Китая: Ян Чэн-чжи, Жун Чжао-чжу, Чжао Шу-ли, Лю Син-у.

7. Тормозом в реализации этнопедагогических традиций в образовательной практике Китая являются причины педагогического и социального (связаны со слабой материальной и методической базой) характера [3].

Этнопедагогические традиции определяют характер воспитания и отражают соединение новых прогрессивных идей с бесценным опытом предшествующих поколений.

Происходящие динамичные процессы становления государственности, возрождение национального самосознания, создание условий для сохранения и развития различных этносов, в том числе и китайского, сложные процессы реформирования всех областей государственной и общественной жизни обосновывают потребность глубокого изучения, переосмысления и отхода от стереотипов сугубо идеологической трактовки истории педагогики, развития этнопедагогических систем.

Обоснованная в работе системообразующая функция формирования национально-педагогических систем, выражающаяся в единстве замысла, цели, содержания и формы процесса воспитания подрастающего поколения, нашла свое воплощение в Государственной национальной программе "Образование (Китай - XXI век)" и в "Концепции национального воспитания".

10. Условия эффективности использования этнопедагогических традиций заключаются в образовательно-содержательном, организационно-методическом и социально-педагогическом аспектах [4].

В семье формируются основы трудового, нравственного, физического, эстетического и религиозного и других направлении воспитания. Исполняя традиции, дети приобщались к трудовой деятельности, усваивали социальный опыт. Таким образом, семейная педагогика формировалась как составная часть народной педагогики. Именно в семейной педагогике определились принципы воспитания, моральные требования, народный этикет.

Национально-культурное наследие - это источник, обогащающий и помогающий совершенствовать современную воспитательную работу, а этнопедагогические традиции — концептуальный (целостный) подход к построению системы национального воспитания. Построение современной национально-педагогической системы предполагает воспитание сегодняшних и завтрашних носителей духовности родного народа с глубоким мировосприятием, способом мышления, национальной психологией, характером, мировоззрением.

Список литературы

1. Алексеев В. М. В старом Китае. М., 1958.

2. Баранов И. Г. Верования и обычаи китайцев -М., 1999 -303с.
3. Бромлей Ю. В. Современные проблемы этнографии (очерки теории и истории). М. Наука 1981 -390с.
4. Буров В. Г. Современная китайская философия М., 1980, -311с.

УДК 811.512.122 (07)

ЮРИДИЧЕСКАЯ ЛИНГВИСТИКА ГОСУДАРСТВЕННОГО ЯЗЫКА РЕСПУБЛИКИ КАЗАХСТАН: ПРОБЛЕМЫ И ПУТИ РЕШЕНИЯ

Тукебаева Ж.А. к.ф.н., асс.профессор
КазИТУ, г.Алматы

Түйіндеме

Бұл мақалада Қазақстан Республикасыныңзаң саласында Мемлекеттік тілдің толыққанды және іс жүзінде қолданылу туралы мәселелер қарастырылады. Қазақ тілінің толыққанды қолданылмау себептері мен проблемалары талданып, сараланады.

Aannotation

This article discusses the issues of the full and widespread functioning of the state language in the legal sphere of the Republic of Kazakhstan. The reasons and problems of the defective introduction of the Kazakh language are analyzed and considered

Аннотация.

В данной статье рассмотрены вопросы полноценного и повсеместного функционирования государственного языка в юридической сфере Республики Казахстан. Проанализированы и рассмотрены причины и проблемы неполноценного внедрения казахского языка.

Ключевые слова: юридическая лингвистика, государственный язык Республики Казахстан, терминологическая и переводческая работа, язык науки, функции языка.

С точки зрения науки юридическая лингвистика (юрислингвистика) изучает языкгосударства как объект языковой политики государства и язык права как элемент обслуживания юридической сферы. Таким образом, юрислингвистикав последнее время сталновым направлением языкознания, возникшая на стыке юриспруденции и лингвистики, которая призвана решать самые разнообразные проблемы лингвистического правового пространства, в нашем случае, казахского языка. К сожалению, нужно признать за 30 лет независимости Казахстана так и не достигнуты успехи в деле полноценного и повсеместного функционирования государственного языка, несмотря на то, что «казахский язык является одним из определяющих факторов государственности Казахстана, символизирует его суверенитет является элементом конституционно-правового статуса Республики» [1]. Этому свидетельствует ненадлежащее исполнение статей 9 и 23 Закона РК «О языках в Республике Казахстан»[2]; применение не эффективной методики при обучении государственному языку; ненадлежащая работа государственных, уполномоченных органов по осуществлению системной работы восстановления качества казахского языка, в итоге ухудшение качества функционирования государственного языка в официальной, в публичной сфере, в СМИ и т.д.

С каждым годом возрастающий интерес в Казахстане к юрислингвистике связано с качествомперевода на государственный язык существующих законов, различных юридических документов. Так как, лингвистическая экспертиза различных правовых документов, формулирование рекомендаций по разработке текстов законопроектов, исследования в теории и на практике в области юридического перевода и многие другие находится неприглядном свете. К огромному сожалению, несмотря на то, что казахский язык, каквсе мировые языки, имеет свою богатую историю со времен древнетюркской письменности. Омрачает и такой факт, что при переводе юридических документов некоторыми должностными лицами ««лоббируются» мысль о недопустимости изменения даже формы иностранных терминов, а также их перевода на казахский язык. Это, скорее всего, является ответной реакцией на стремление переводить термины на госязык всего и вся, притом далеко не лучшими специалистами-переводчиками, знатоками казахского языка. Причина вышеизложенных шероховатостей в деятельности по функционированию государственного языка– отсутствие профессионализма. Решения по данному вопросу зачастую принимаются лицами, которые с младенчества, со школы, со студенчества и в научных кругах непрерывно и поступательно не обучались казахскому языку» [3]. В обыденной жизни мы видим как повсеместно в законодательных органах и общественной жизни, когда некоторые нормативные правовые акты, документы делопроизводства сначала пишутся на русском языке, а затем переводятся на казахский язык. Перевод на казахский язык возникает только после того, как текст на русском языке будет усовершенствован, доработан, многократно прочитан и детально изучен. Иногда за нехваткой времени казахский вариант текста вовсе не рассматривается. Перевод на казахский язык порою не читается и не проверяется на достоверность, существует для отчетности по выполнению «Закона о языках». Некоторые лингвисты, работающие в сфере законодательных актов, как Бакиров С.К., Кулбатырова А.А.,Мединаева А.А. предлагают сравнительный опыт зарубежных стран, какКанада, Гонг Конг и Малайзия, где в большинстве случаев Конституциялюбой страны предусматривает, что все законодательные акты должны быть написаны и приняты как на английском языке, так и на родном языке, и что оба языковых варианта являются равно аутентичными текстами[4]. В Казахстане об этом в СМИ выступал с такими заявлениями известный лингвист Б.Капалбеков. Но, к большому сожалению, в Казахстане это вопрос времени.

Налицо, что на сегодняшний день проблемы формирования терминологического, стилистического аппарата юридической лингвистики, в контексте цифровизации научной и практической деятельности в казахской филологии недостаточно изучены.Так как язык любой науки — это модель научного взаимодействия, научной коммуникации, позволяющая фиксировать и передавать информацию. Это основной закон языка. Как мы видим в повседневной жизни, не всегда возможно описать или выразить истинную сущность чего-либо естественным, обыденным казахским языком, поэтому необходимы научные конструкции — продукты научно-познавательной деятельности. Вопиющий вопрос проблем юридической лингвистикиневозможно отрицать, то как лингвистическое явление, как формирование языка в юридической науке на казахском языке, нуждается в формировании категорий, терминов как знаково-символических средств получения нового знания, точнее, облачения нового знания в приемлемую максимально отражающую его сущность словесную оболочку. Потому что, вязыкознаниилюбого языка существуетжесткий контроль над употреблением слов. «Поскольку же атрибут научного познания — предъявление строгих требований к методам познания и сознательный контроль за их соблюдением, постольку обеспечение сознательного

контроля над передачей информации средствами естественного языка является актуальной проблемой науки» [5, с. 13].

Лингвисты-переводчики наблюдают, что в эпоху развития информационных технологий наблюдается перенос термина из другого языка. Здесь немаловажную роль играет и глобализация современного общества. Некоторые, особенно, молодежь, не задумывается этнопринадлежности любого слова или термина. Например, в казахском языке слово «детализация», «дигитилизация», во многих случаях остается в первоначальном виде. Поэтому чааще всего допускается ошибки в этимологических корнях слов, где не совсем точное по смысловой нагрузке употреблены термины и слова, например: В статье 604 «Уголовного кодекса РК»: «1. По договору безвозмездного пользования имуществом ***(договору ссуды)*** одна сторона **(ссудодатель)** передает имущество в безвозмездное временное пользование другой стороне ***(ссудополучателю),*** а последняя обязуется вернуть то же имущество в том состоянии, в каком она его получила, с учетом нормального износа, или в состоянии, обусловленном договором»- переведен неправильно: ***«несие шарты»***- «***договору ссуды»***, «***несие беруші»***- **«ссудодатель»**, ***«несие алушыға»- «ссудополучателю»***. Слово ***«Несие»****(лат. creditum — несие, credo - сенемін, сенімбілдіремін*за неимением эквивалента в казахском языке переведен не правильн*о.* [6, 195]. Здесь мы, лингвисты видим, что некоторые слова, запущенные в обиход, могут привести к серьёзным разночтениям его с оригиналом.В этом направлении, на наш взгляд, должен работать Терминком страны, который ответственен за унификацию казахских терминов. Это может быть связан и общекультурным уровнем лиц, кто употребляет неправильный термин, (непонимание того, о чём говорят судебные эксперты, лица, разбирающихся в информационно-коммуникационных областях), навыком работы с современными техническими устройствами и технологиями.

Бакиров С.К. в своей статье проанализировав причины и проблемы неполноценного внедрения казахского языка, предлагает три принципа:

1. Принцип государственного подхода, сопряженный с независимостью страны, языка;
2. Научный принцип;
3. Принцип профессиональной культуры (интеллект), которым, по мнению автора,строго должны руководствоватьсяпри принятии решений, имеющих особую значимость в масштабе государства [7].

С мнением Бакирова С.К. невозможно не согласится. Просмотрев текст юридических документов на двух языках, мы пришли к такому выводу:

В наш век, когда стремление современного общества к междисциплинарному научному общению и взаимодействию, сближению методологии различных по своей сути научных дисциплин свидетельствует о том, что стоящие перед человеком проблемы познания имеют многогранный характер, требуют поиска новых подходов и решений.После осмысления тенденций развития юридической лингвистикипри переводе выявили следующие проблемы: многозначность юридических терминов, образование несчетное количество синонимов. По закону языка, в нашем случае, терминологии, любое слово любой сферы деятельности, слово как наиболее отражающее суть описываемого явления, становится термином тогда, когда оно отвечает требованиям однозначности, слабой зависимости от контекста, стилистической нейтральности, смысловой унификации. Поэтому юридическая наука Казахстана нуждается в унификации и однозначности юридической лингвистики казахского языка как

государственного. Возникает вопрос: что же сближает язык и право? Прежде всего, это и язык, и право – это реалии, имеющие «фундаментальное значение для человеческого бытия» [8]. Так и в формировании терминологического аппарата юристпруденции, способов и путей создания и вживления в языковую среду юриспруденции новых правильных терминов.Так как язык и слово законпроектов, актов на казахском языке занимает первое место в работе юриста и переводчика-лингвиста. Это предусматривает вопрос эквивалентности, согласованности терминологии, синтаксиса, стиля на русском и казахском языках. Специалисты юрислингвистикидолжны руководствоваться лингвистическим законом и согласованностью между языками одного и того же закона, обеспечить точное толкование и достичь результатов более высокого качества перевода. Ведь за ошибкой переводчика может стоять жизнь человека.

Литература:

1. Постановление Конституционного Совета Республики Казахстан от 23.02.2007 года № 3 Информационно-правовая система нормативных правовых актов Республики Казахстан «Әділет» Института законодательства и правовой информации Министерства юстиции РК adilet.zan.kz
2. 2.Закон Республики Казахстан от 11 июля 1997 года «О языках в Республике Казахстан» Информационно-правовая система нормативных правовых актов Республики Казахстан «Әділет» Института законодательства и правовой информации Министерства юстиции РК adilet.zan.kz
3. Бакиров С.К. Три принципа ренессанса государственного языка. Вестник Института законодательства и правовой информации РК №5 (63) – 2020. 191 стр.
4. Бакиров С.К. Три принципа ренессанса государственного языка. Вестник Института законодательства и правовой информации РК №5 (63) – 2020. 191 стр.
5. Жалдак Н.Н. Логико-семантический анализ естественного языка науки линейно-табличными диаграммами существования//Научные ведомости БелГУ. — 2008. — № 14 (54). — С. 12—19.
6. Омар Б.С «Қазақстан Республикасынң Азаматтық Кодексіндегі «Ерекше бөлім) Кйбір аударма сәйкессіздіктері. Қазақстан Республикасы Заң шығару Институтының Жаршысы ғылыми-құқықтық журнал № 1 (25) 2012
7. Бакиров С.К. Три принципа ренессанса государственного языка. Вестник Института законодательства и правовой информации РК №5 (63) – 2020. 191 стр.
8. Губаева, Т.В. Словесность в юриспруденции :дис. … д-ра юрид. Наук/Губаева Т.В.– Казань,1996.–URL:ttp://www.dissercat.com/content/slovesnost-v-yurisprudentsii

ӘОЖ -338.431

КӘСІПОРЫННЫҢ БӘСЕКЕГЕ ҚАБІЛЕТТІЛІГІН АНЫҚТАУ ЖӘНЕ ОНЫҢ КӨРСЕТКІШТЕРІ

Бастарова У.Б.- э.ғ.м., сенъор лектор Каспий университеті

Аннотация: В статье рассмотрена конкурентоспособность предприятия и ее основные показатели. Реальная конкурентоспособность и пути ее повышения должны зависеть от выбранной стратегии конкуренции, так сказать, используемой при определении конкурентоспособности предприятия (фирмы).

Кілт сөздер: Бәсеке қабілеттілік, сала, өндіріс, фирма, таза пайда, Өнімнің бәсекеге қабілеттілігі, кәсіпорын.

Қоғамның аграрлық нарығында бәсекелестіктің пайда болуы, шаруашылықтың бәсекеге қабілеттілігімен тығыз байланысты.

Өмірде өте жиі кездесетін сөз «бәсекеге қабілеттілік» сатылатын өнімге (тауарға) тиісті немесе өнім позиция тұрғысынан «бәсекеге қабілеттілік» белгіленеді. Бәсекеге қабілеттілікті салыстырмалы, артықшылық шама жағдайына теңестіре отырып, бәсекеге лайықты сала дей келе жоғарғы сапалы өнімдер өндірісіне бейімделген жаңа технологиялармен, техникамен қаруланған жүйелері жоғарғы білікті еңбекті жұмсауға дайын өндіріс деп түсіну керек.

Саланың бәсекеге қабілеттілігін сипаттауға басқа да категорияларды қолдану міндетті деп есептей отырып, мысалы коммерциялық табыс, өнім өткізгеннен кейінгі түсім ақша және өндірісіне кеткен ресурстар шығындарының айырмашылығымен анықталады. Мысалы, сатып алынған материалдар, тозу шығындары, қызмет көрсету, т.б.

Аграрлық сектордың өндірісінің ерекшеліктерін ескере отырып, бәсекеге қабілеттіліктің өзін екіге бөлуге болады – нақты және мүмкіндігінің молдығы (потенциалдығын). Өндірістің барлық түрін бағалауда, олардың тауарлық табиғатына тән бәсекеге қабілеттілік мүмкіндігінің болатындығын ескерген жөн. Бұл жағдайда барлық көрсеткіштер жалпы пайменен есептелінеді, нақты іс-жүзінде өндірілетін өнімнің тек мүмкін 2/3 бөлігі ғана сатылуы мүмкін.

Сондықтан, нақты бәсекеге қабілеттілік және оны көтерудің жолдары бәсекелестіктің таңдалып алынған стратегиясына байланысты болуы керек, былайша айтқанда кәсіпорынның (фирманың) бәсекеге қабілеттілігін белгілеу барысында қолданылады. Бұл жағдайда, саладағы қабілеттіліктің көрсеткіштері тауардың бәсекеге қабілеттілік көрсеткіштерімен бірігеді, егер сала бір ғана тауарды (астық өндіру саласы, техникалық тауарлар өндірісі (мақта), бақша (жеміс-жидек) өндірумен айналысса. Бірақ, мұндағы ең басты көрсеткіш болып есептелінетіні саланың ішкі және сыртқы бәсекелестікке технологиялық деңгейінің көрсеткіштерінің дайын екендігімен сипатталынады.

Бәсекеге қабілетті фирма – бұл салыстырмалы сипаттама, аталған фирманың дамуы бәсекелес фирманың дамуынан айырмашылық көрінісі, өз тауарларымен тұрғындардың қажеттілігін қанағаттандыру деңгейі және өндірістік қызметтің тиімділігін жоғарылатып, фирманың бәсекеге қабілеттілігін нарықтық қатынасқа бейімдеу мүмкіндігін және серпінін сипаттайды.

Өнімнің бәсекеге қабілеттілігі қысқа мерзім ішінде өзгеріп отыруы мүмкін. Ал, кәсіпорынның бәсекеге қабілеттілігінің тұрақтылығы ұзақ кезеңдерде ғана қол жеткізілуі

мүмкін. Бәсекеге қабілетті кәсіпорын өнімнің бәсекелестік қабілеттілігін арттыру және қамтамасыз етуге дайын болған жағдайда ғана жұмысқа, былайша айтқанда өнім өндіруге, кірісуі керек. Өндірістің және кәсіпорынның бәсекеге қабілеттілігін қамтамасыз ету шараларын бір жүйеге келтіру бірінші суретте берілген.

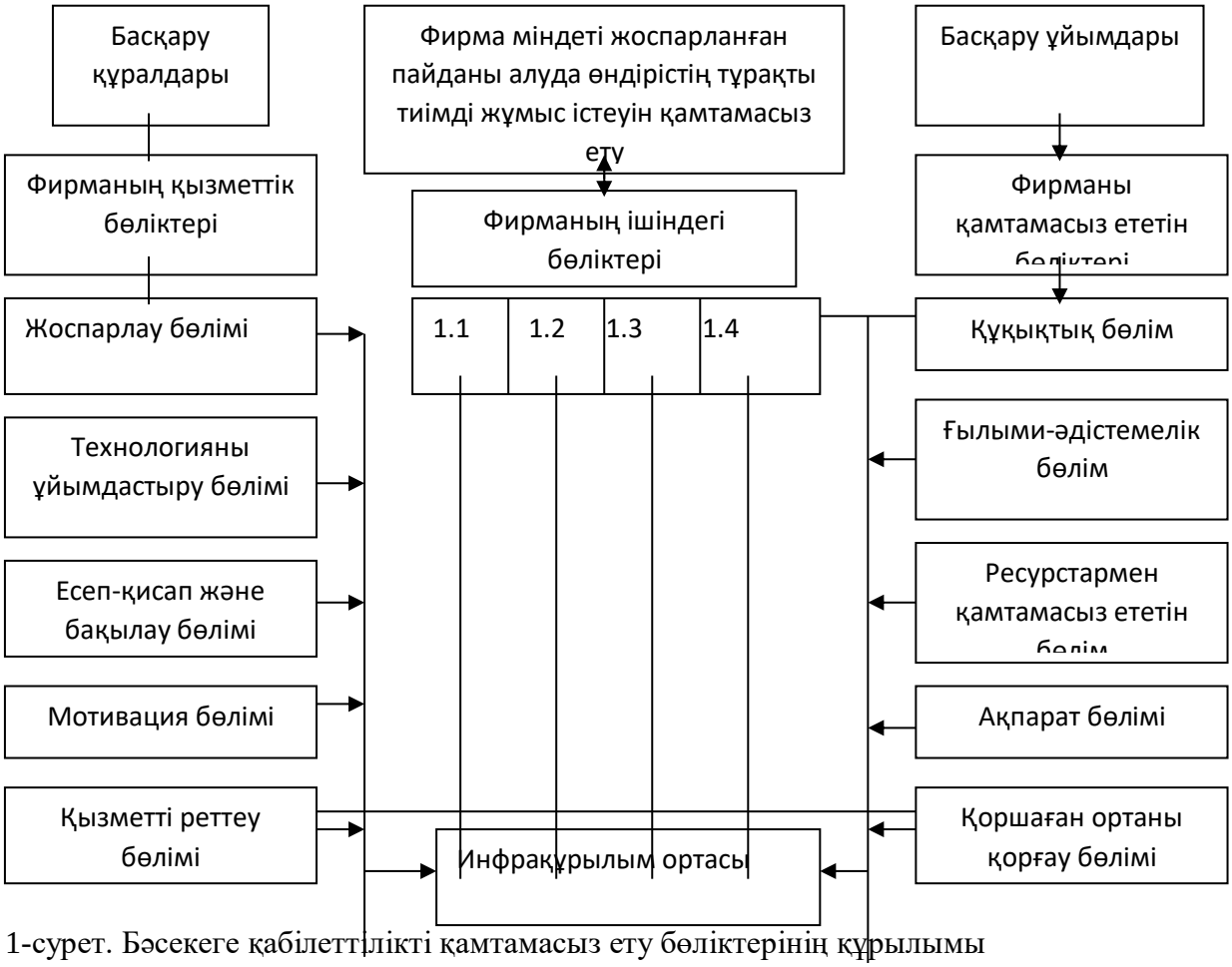

1-сурет. Бәсекеге қабілеттілікті қамтамасыз ету бөліктерінің құрылымы

Шартты белгілері:

1.1 Өндірістің өнім сапасын көтеруі;

1.2 Ресурстармен қамтамасыз ету;

1.3 Өндірістің ұйымдастыру-техникалық деңгейін дамыту;

1.4 Өнімді нарыққа өткізу, оның көлемін молайту;

1.5 Фирманың әлеуметтік дамуын және қоршаған ортаны қорғау.

Осы, бірінші суреттегі бәсекеге қабілеттілікті түсіндіретін болсақ, мұндағы көрсетілген жағдайлар, өндірістің бәсекеге қабілеттілігін қамтамасыз ету үлгісі анықталып бейнеленген.

Фирманың немесе кәсіпорынның бәсекеге қабілеттілігі, оның көрсеткіштерін жоғарыдағы келтірілген көрсеткіштерден басқа, мына көрсеткіштермен де анықтауға болады:

- фирмаға қарасты нарыққа өнім өткізу үлесі;
- фирмада лицензия, сауда маркасының бар болуы;
- тұтынушыларға қызмет көрсету деңгейінің көрсеткіштері;
- кәсіпорындағы мамандарды дайындау және қайта дайындау жөніндегі мағлұматтары.

Өндірістердің бәсекелесу қабілеті - белгілі-бір өнімнің немесе тауардың тұтынушылық қасиетінің жиынтығы. Бұл қасиетті тауардың немесе өнімнің

бәсекелесуші тауардан немесе өнімнен өзгешелігін көрсетеді. Нарықтағы қаралып отырған кезеңіндегі қалыптасқан талаптарына өнімнің сәйкестік қабілетінің болуы. Нарықтағы негізгі талап бағыты қаржылардың тиімді, экономикалық жағынан ұқыпты пайдаланылуы үшін өнім өндіру мен өткізудің өндірістегі неғұрлым тиімді жағдайы болуы үшін өнім өндірушілер арасындағы бақталастықтың бір бөлігі болып есептеледі. Ол шаруашылық үйлесімділіктерін қалыптастырудың негізгі бір бөлігі ретінде қаралады.

Индикаторлар ретінде келесі көрсеткіштерді пайдаланады:

- ішкі өнімнің жалпы көлемі, нарықтың сыйымдылығы және бәсекеге қабілеттілік мүмкіндіктері;
- жалпы жинақталудың соңғы тұтыну құрылымындағы үлесі және ең кейінгі тұтынудағы шығын үлесі;
- экспорт ауыстырудағы табыс - импортқа экспорт айналымына жатқызылған импорт;
- экспортқа және импортқа қатынасты тауарларға баға индексінің қатынасы;
- мемлекеттің сыртқы қарызы;
- мемлекеттің басқа мемлекеттерге қарызы және алашағы арасындағы айырмашылығы;
- инвестиция капиталына жинақталған экспорт (импорт) шамасы;
- алтын валюта қоры;
-стратегиялық маңызы бар тауарлардың ішкі жалпы өнім құрылымындағы үлесі;
- еңбекке жалақы төлеудегі шығынның ішкі жалпы өнім бағасындағы үлесі.

Экономист-ғалым Ю.Кормановтың айтуы бойынша мемлекеттің бәсекеге қабілеттілігін айқындайтын келесі факторлардың өзара қатынасының арқасында; экономикалық потенциал; халықаралық сауда және инвестициялық ағымға қатысу деңгейі, мемлекеттің ынталандыру рөлі; нарықта капиталдың жұмыс істеуі және қаржы қызметінің сапасы; ресурстардың базалық тұтыну бизнесіне сай келуі; басқару, инновация, пайдалылық, өзгеріп отыратын нарыққа бейімделуі, ғылыми-зерттеу жұмыстарының потенциалы және нәтижесі; еңбек ресурстарының сапасы мен саны дегенді уағыздайды. Тағы да бұл оқымыстының пікірі бойынша, бәсекеге қабілеттілікті көтеруде маңызды рөл басқаруға жүктеледі. Оның мақсаты уақыт және қойылған міндетті ескере отырып, бәсекеге қабілеттілікті сараптаушыларды іздеу және қамтамасыз ету мәселесі алда тұр дегенді айтады.

Жоғарыдағы атап өткендей, ауыл шаруашылығы – күрделі көп салалы өндіріс. Мұнда бәсекеге қабілеттілік сол жағдайда оларды құраушы объектілер (тауар, ішкі сала, өндіріс, кәсіпорын) өзара байланыста және өзара бір-бірімен тәуелді болған жағдайда. Сондықтан, мұндағы басқару қызметі және фирманың ұйымдастырылуын басты тізбекке бағындыра отырып – кеңейтілген ұдайы өндіріс және табиғаты ұтымды, экономикалық жағдайы тиімді өндіріс позициясын бағалауды әр уақытта алға қойған дұрыс. Осыны ескере отырып, аграрлық өндірістің бәсекеге қабілеттілігін, ауыл шаруашылық саласындағы кәсіпорындардың жұмыс атқару стратегиялық бағытын, тауар және қызметтің нарықтағы бәсекелестік позициясын нығайтуға және ресурстарды тиімді пайдалануға міндеттілігімен анықтауға болады.

Осыған байланысты аграрлық нарықта жоғарғы артықшылық дәрежеге жету үшін (аймақтық) бәсекеге қабілеттіліктің нарықтық құрастырушысын белгілей отырып, өзіне тән көрсеткіштермен, «пайдалылығы, бағасы, шығындар, сапалық көрсеткіштері, нарықтың үлесі» (1-кесте).

Бәсекеге қабілеттілік бір мезгілде ұдайы өндіріс бөлігі ретінде, тауар және қызметтің рынокта шаруашылықты жүргізудің әдісі мен тәсілі болып, тұтынатын және пайдаланылған ресурстардың қатынастарындағы пайдамен бағаланады.

Бәсекелестікті дамытудың міндеті экономикалық реттеудің барлық құралдарының пайдаланылуын жетілдіруді талап етеді.

1-кесте. Бәсекеге қабілеттілікті бағалау көрсеткіштерінің үлгілері

Бәсекеге қабілеттілік құрылымдары	Көрсеткіштер	
	Қабылданған жалпы сипаттама белгілер	Ауыл шаруашылық саласына тән белгі-сипаттамалар
Тұтынушыға сатылатын тауар (ауыл шаруашылық өнімдері)	Тауардың пайдалылығы, сапалылығы, параметрлері, шығындары, бағасы	Ресурс, еңбек, энергия және материал сыйымдылықтары, өнімнің пайдалылығы, сапалылығы, параметрлері, бағасы, шығындар
Сала	Жаңа технологияны қолдану (инновация), сату көлемі, жұмсалған қаржыға есептегендегі пайда, тиімділік, энергия сыйымдылығы	Техникамен және технологиямен қамтамасыз ету деңгейі, бір гектарға, бір мал басына, бір өлшемдегі жұмсалған қаржыға жалпы пайда, рентабельділік
Өндіріс	Өндірістік қаржы, жұмсалған еңбек шығынының бір өлшем бірлігіне шаққандағы таза пайда, сату көлеміндегі пайда үлесі, рентабельділік	Өндіріс шығындары, ресурспен қамтамасыз ету және ресурс сыйымдылығы, энергия, еңбек сыйымдылығы, жалпы табыс
Фирма (аграрлық нарықтағы шаруашылық субъектілері)	Фирманың қарауындағы өткізу рыногының үлесі, лицензия, сауда маркасының болуы, тұтынушыларға қызмет көрсету мен мамандарды дайындау	Бақылау рыногының үлесі, маркетингтік қызмет жасау және ақпаратпен қамту деңгейі, сауда маркасы, рентабельділік
Мемлекеттің	Ішкі жалпы өнім көлемі, жалпы жинақтау үлесі, тұтынуға кеткен шығындар үлесі, экспорт пен импорт тауарларына баға индекстерінің қатынасы, алтын қорлары, стратегиялық тауарлар үлесі, ресурстардың өнімділігі, бір тұрғынға келетін жалпы өнім көлемі	

Ескерту: Автордың өңдеуі, статистикалық материалдар негізінде

Бәсекелестік саясаттың рөлі нарықтық билікті теріс пайдаланатын нарық субъектілеріне монополияға қарсы заңнаманы қолдануға әкеп соқпайды. Бәсекелестік мемлекеттік экономикалық саясат шаралары нәтижесінде нашарлауы, ал жекелеген нарық субъектілерінің нарықтық билігі мемлекеттің нарық қатынастарына араласуының әр түрлі әдістерімен күшеюі мүмкін. Сондықтан бәсекелестік саясат монополияға қарсы органдардың тұтастай алғанда мемлекеттің экономикалық саясатын немесе тым болмаса, нарықтың бәсекелестік құрылымына, кәсіпорынның іскерлік практикасына, кәсіпкерлік қызметіне тікелей әсер ететін оның бағыттарын әзірлеуге кеңінен қатысуын айқындайды.

Әдебиеттер.

1.Джумалиева Ж.Г. Формирование конкурентоспособности сельскохозяйственных товаров в условиях конкурентной среды, Алматы, 2016, С.96-98

2.Курганбаева Г., Куанова Г., Калиева Д. Агропродовольственный сектор Республики Казахстан: тенденции и перспективы развития, КИСИ, Алматы, 2012, С.156

УДК 664

ЗАГРУЗОЧНЫЕ И РАЗГРУЗОЧНЫЕ УСТРОЙСТВА ЛЕНТОЧНЫХ КОНВЕЙЕРОВ

Омаров Ержан, магистрант 2-курса специальности «Технологические машины и оборудование»

Умиралиева Л.Б., к.т.н., ассоциированный профессор кафедры ТОиС

Колмыкпаев Б.К., к.т.н., ассоциированный профессор кафедры ТОиС

Аннотация: В статье рассмотрены конструкция загрузочных устройств ленточных конвейеров оказывающих существенное влияние па интенсивность износа рабочей обкладки конвейерной ленты и ее ресурс.

Ключевые слова: Конвейер, износ, материал, лента, фракции, производительность, груз.

Загрузку конвейера можно осуществлять в любом месте по его длине. Однако по технологическим условиям транспортирования груза загрузочные устройства располагаются, как правило, в хвосте конвейера, у заднего концевого барабана.

В пунктах загрузки происходит основной фрикционный износ рабочей поверхности конвейерной ленты вследствие разности скоростей движущейся ленты и загружаемого на нее материала. Возникающее при этом проскальзывание материала по поверхности ленты вызывает истирание ее рабочей обкладки. В загрузочных пунктах лента испытывает ударные нагрузки от кусков загружаемого на нее материала. Места загрузки конвейеров являются источниками пылеобразования и просыпи материала в подконвейерное пространство.

Для снижения отрицательных воздействий этих явлений на работу конвейера конструкция загрузочного устройства должна обеспечивать:

- направление скорости потока загружаемого материала в сторону движения ленты при максимальном совпадении значений их скоростей;
- уменьшение высоты падения кусков груза для снижения ударных нагрузок на ленту;
- равномерную подачу материала на ленту, соответствующую требуемой производительности конвейера;
- симметричное, относительно продольной оси ленты, размещение загружаемого материала, во избежание бокового смещения ленты.

Конструкция загрузочных устройств должна быть простой и компактной.

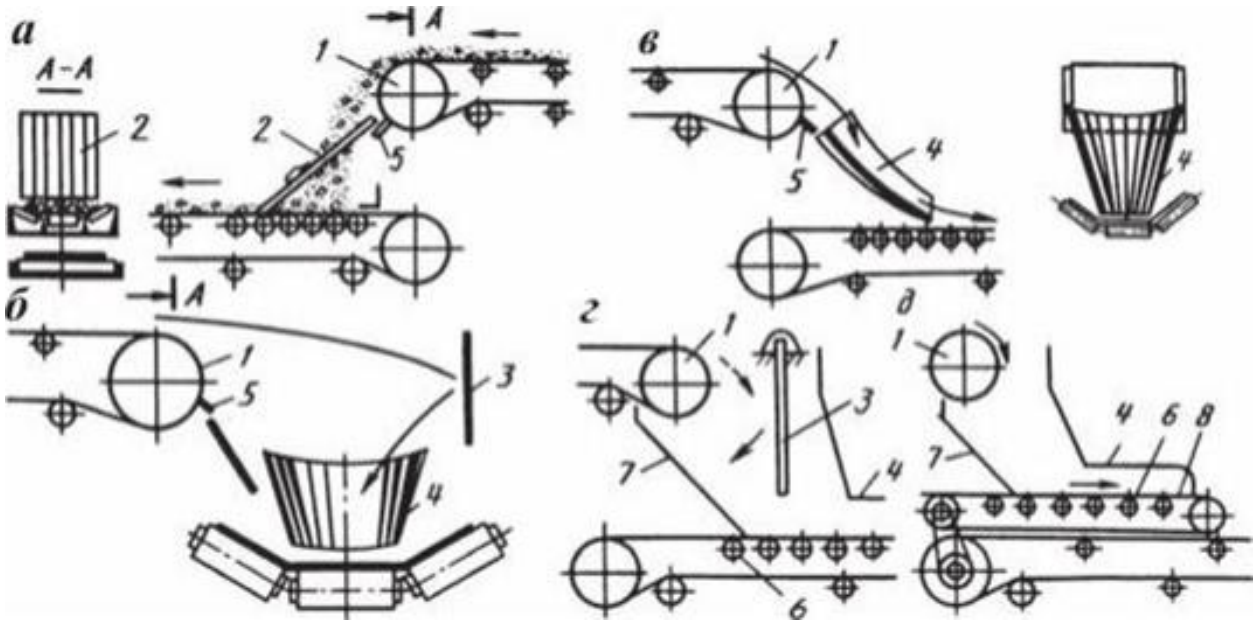

Рис. 1. Схемы загрузочных и перегрузочных устройств:

1-разгрузочный барабан; 2 - колосниковая решетка; 3 - отбойная решетка; 4 - кожух; 5 - скребок; б - амортизирующие ролики; 7 - направляющий лоток; 8 - питатель ленточный.

В зависимости от физико-механических свойств грузов и условий эксплуатации конвейеров применяют различные конструкции загрузочных устройств (рис. 1). Для уменьшения износа ленты заднюю стенку загрузочного желоба выполняют с продольными вырезами или в виде колосниковой решетки (рис. 1, а). Мелкие фракции материала, просыпаясь сквозь решетку, образуют на ленте своеобразную предохранительную «постель», на которую скатываются с решетки более крупные куски. При подаче груза под углом к продольной оси конвейера загрузочные устройства снабжаются отбойными решетками или листами (рис. 1, б) для изменения направления грузопотока. Совпадение скоростей движения груза и ленты достигается применением загрузочных желобов с днищем параболической формы (рис. 1, в) или (реже) с помощью ленточных питателей (коротких ленточных конвейеров) (рис. 1, д), скорость ленты которых синхронизирована со скоростью ленты загружаемого конвейера.

Расстояние между бортами, на выходе материала из желоба, не должно превышать 0.8 ширины ленты во избежание просыпи материала через ее края.

Снижение ударного воздействия груза на ленту достигается сближенной установкой в пунктах загрузки роликоопор с роликами, футерованными резиновыми кольцами (рис. 1, в).

Конструкция загрузочных устройств оказывает существенное влияние па интенсивность износа рабочей обкладки конвейерной ленты и ее ресурс. Основной износ рабочей обкладки ленты происходит в узлах загрузки и на роликоопорах става конвейера. На конвейерах длиной 200+300 м. доля фрикционного износа рабочей обкладки ленты в узлах загрузки составляет 60-65%. С увеличением длины конвейера эта доля снижается с увеличением фрикционного износа на роликоопорах. Кроме этого, имеется опасность сквозного пробоя ленты острогранными кусками загружаемого материала. Вследствие высоких динамических нагрузок срок службы рядовых роликоопор в узлах загрузки не превышает 0.5+1.2 года. Снижения фрикционного износа конвейерной ленты и устранения сквозных пробоев можно эффективно достигнуть применением для ленты в узлах загрузки вместо роликоопор опор скольжения.

В России и за рубежом разработан ряд конструкций опор скольжения как с жестким, так и с податливым опорным основанием.

За рубежом фирмы «Скега» (Швеция), «Штальгрубер» (Германия) и ряд других освоили производство опор скольжения с жестким опорным основанием. Наиболее известной является опора скольжения фирмы «Штальгрубер». Она представляет собой ряд стальных продольных балок, проложенных продольно под конвейерной лентой в зоне расположения загрузочного устройства. Опорная для ленты поверхность балок снабжена эластичной резиновой футеровкой, выполняющей роль амортизатора динамических нагрузок от загружаемого материала.

Конструкция опоры скольжения при ее применении обеспечивает все те преимущества перед роликоопорами, о которых говорилось выше. Срок службы опоры скольжения зависит от абразивности транспортируемого груза и может достигать 50000 ч.

Список литературы

1. Спиваковский А.О., Дьяков В.К., Транспортирующие машины. М.:Машиностроение,1983.-483с.
2. Шахмейстер Л.Г., Дмитриев В.Г., Теория и расчет ленточных конвейеров. М.: Машиностроение, 1987,-335с.
3. Ленты конвейерные резинотканевые. Технические условия ГОСТ 20-85, М.: Гот. Стандарт СССР,1986.-37с.
4. Бернардов Г.Г. и др. Транспортные машины, Караганда.: КарПТИ,1982. 76 с.

УДК 664

КОНСТРУКЦИИ РАЗГРУЖАТЕЛЕЙ ЛЕНТОЧНЫХ КОНВЕЙЕРОВ

Омаров Ержан, магистрант 2-курса специальности «Технологические машины и оборудование»

Умиралиева Л.Б., к.т.н., ассоциированный профессор кафедры ТОиС

Колмыкпаев Б.К., к.т.н., ассоциированный профессор кафедры ТОиС

Аннотация: В статье рассмотрены конструкции плужковых разгружателей ленточных конвейеров применяемых для разгрузки пылевидных, зернистых и мелкокусковых грузов.

Ключевые слова: Конвейер, износ, материал, лента, абразивность, производительность, груз.

Разгрузку конвейера можно осуществлять через концевой барабан приводной станции (концевая разгрузка) или в любом месте по его длине (промежуточная разгрузка). При концевой разгрузке на последующее транспортное средство под разгрузочным барабаном устраивают приемную воронку. Пункты промежуточной разгрузки, которые устраиваются у распределительных конвейеров, предназначенных для загрузки ячеек аккумулирующих бункеров и отвалов поверхностных комплексов шахт и рудников, формирования штабелей складов, оборудуются специальными разгрузочными устройствами. В зависимости от времени работы на одном месте они

делятся на стационарные и передвижные. К стационарным относятся плужковые разгружатели или сбрасыватели двустороннего и одностороннего действия (рис. 1,в, г).

Конструкция плужкового разгружателя весьма проста. Она состоит из сбрасывающего щита 2, к нижней части которого крепится зачистной щит 7, опирающийся нижней кромкой, оснащенной резиновой полосой, на поверхность конвейерной ленты.

Разгружатели одностороннего и двустороннего действия оборудуются соответственно одним или двумя сбрасывающими щитами, расположенными под углом 30...45° к продольной оси ленты, разгружающими материал в приемную воронку 5. Для вывода плужкового разгружателя из рабочего положения служит подъемный механизм с ручным или пневматическим приводом. В месте установки плужковых разгружателей лента выпрямляется с помощью опорного стола 4, установленного под лентой взамен роликоопор.

Для лучшего формирования в месте разгрузки струи материала плужковые разгружатели оснащаются бортовыми подгребателями 6. Плужковые разгружатели могут осуществлять полную (рис. 1, а, б) или частичную (рис. 1, в, г) разгрузку материала с ленты. В последнем случае односторонние разгружатели выполняются с поворотным сбрасывающим щитом, а двусторонние - с раздвигающимися щитами.

Плужковые разгружатели применяются для разгрузки пылевидных, зернистых и мелкокусковых грузов малой абразивности и небольшой влажности на горизонтальных конвейерах с шириной ленты 400-2000 мм, при скорости ее движения не более 2 м/с. На разгрузке абразивных грузов их использовать нецелесообразно вследствие интенсивного износа ленты и сбрасывающих щитов застрявшими в месте их контакта острогранными частицами материала.

Для промежуточной разгрузки некоторых материалов с целью предохранения их от повреждений используются односторонние и двухсторонние механические сбрасыватели (рис.1, д) с индивидуальным приводом, рабочий орган которых выполнен в виде бесконечной цепи с консольно прикрепленными к ней скребками.

Работа плужковых разгружателей характеризуется кроме повышенного истирания ленты и значительным сопротивлением ее движению.

Применение двусторонних плужковых разгружателей более предпочтительно, так как они способствуют центрированию ленты, в то время как при работе односторонних возникают силы, способствующие ее боковому смещению. Промежуточная разгрузка конвейеров, транспортирующих грузы повышенной абразивности, осуществляется с помощью разгрузочных тележек. Тележка перемещается по рельсам, установленным на раме горизонтального участка става конвейера, с помощью индивидуального электропривода.

Барабанные разгружатели используются для загрузки ячеек аккумулирующих бункеров или открытых складов. Они совершают реверсивное движение вдоль всего фронта разгрузки, длина которого достигает 100 м и более. Управление передвижением тележки автоматическое, осуществляемое с центрального пульта шахты.

Недостатками барабанных разгружателей являются сложность конструкции, большие габариты и вес, двукратный перегиб ленты на барабанах, снижающий срок ее службы. Их использование целесообразно в тех случаях, когда невозможно применить более простые плужковые разгружатели.

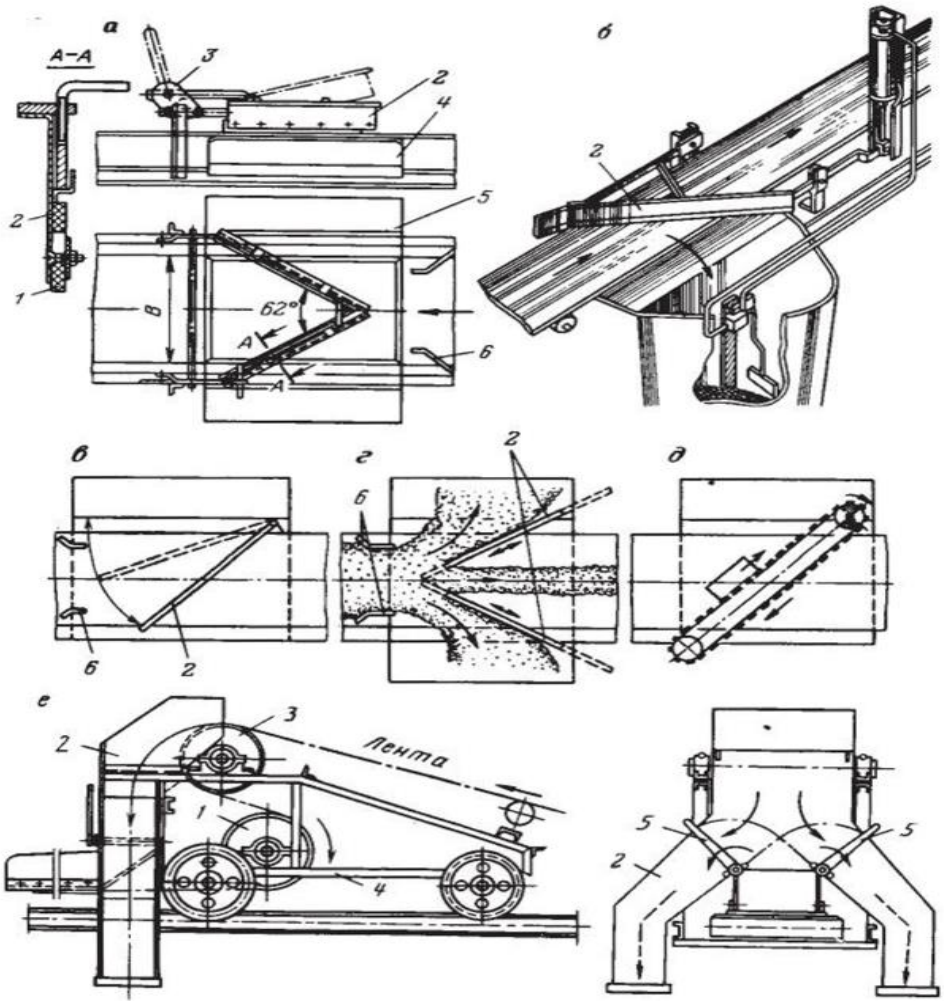

Рис.1. Устройства для промежуточной разгрузки ленточных конвейеров:

а, б- стационарные плужковые разгружатели с полной разгрузкой ленты, соответственно двухсторонний и односторонний; в, г - то же с частичной разгрузкой ленты; д - разгружагель угольных брикетов; е - барабанный разгружатель.

Список литературы

1. Спиваковский А.О., Дьяков В.К., Транспортирующие машины. М.:Машиностроение,1983.-483с.
2. Шахмейстер Л.Г., Дмитриев В.Г., Теория и расчет ленточных конвейеров. М.: Машиностроение, 1987,-335с.
3. Ленты конвейерные резинотканевые. Технические условия ГОСТ 20-85, М.: Гот. Стандарт СССР,1986.-37с.
4. Бернардов Г.Г. и др. Транспортные машины, Караганда.: КарПТИ,1982. 76 с.

УДК 664

КОНСТРУКЦИИ ВОЛЧКОВ ДЛЯ ПРОИЗВОДСТВА КОЛБАСНЫХ ИЗДЕЛИЙ

Гайворонский В.С., магистрант 2-курса специальности «Технологические машины и оборудование»
Кененбай Г.С., к.т.н., ассоциированный профессор кафедры ТОиС

Колмыкпаев Б.К., к.т.н., ассоциированный профессор кафедры ТОиС

Аннотация: В статье рассмотрены вопросы модернизации волчков с поиском лучших конструктивных решений в способе подачи сырья в рабочую зону.

Ключевые слова: волчки, фаршемешалки, сырье, качество, продукция, тнхнологические процессы, операции, дежа.

Волчки относятся к группе машин для среднего, мелкого и тонкого измельчения.

Волчки используют для среднего и мелкого измельчения сырья. Основные части волчка - механизмы подачи, измельчения и привод. Механизм подачи имеет загрузочный бункер, в котором либо смонтирован питатель (принудительная подача), либо его нет (сырье загружается самотеком).

Модернизация волчков связана с поиском лучших конструктивных решений в способе подачи сырья в рабочую зону для ухода от свободной подачи мяса из бункера под собственным весом, как не обеспечивающей непрерывной и равномерной подачи сырья в рабочую зону. Поиск идет в направлении введения, принудительной подачи за счет выпуска волчков со шнековой подачей из бункера. Второй актуальной задачей является совмещение в режущем механизме волчка функций измельчения и жиловки сырья, что исключает проведение операций жиловки вручную и существенно повышает эффективность производства.

АО «Конструкторским Бюро Химавтоматики» г. Воронежа разработаны волчок - жиловщик ЛПК1000В в комплекте оборудования для малого колбасного цеха с диаметром выходной решетки 114 мм и производительностью 1100 кг/час, а также волчок - жиловщик ВФ-160 с диаметром выходной решетки 160 мм, максимальной производительностью 5000 кг/час с жиловочным устройством, включающим жиловочные ножи с направляющими каналами и периферийным, выходом отходов жиловки через шиберное устройство.

В мясной промышленности используются мешалки,оснащенные вакуумными и вибрационными устройствами. Вибрационные воздействия позволяют интенсифицировать технологические процессы и улучшить качество получаемых продуктов.

В России и на Украине выпускаются мешалки различных конструкций.

Так, ПО "Темп" (г. Черкассы) производит мешалки Л5-ФМ2-У-150 и Л5-ФМ2-У-335 вместимостью дежи соответственно 150 и 335 л, а также вакуумные Л5-ФМВ-630А «Бирюса» вместимостью дежи 630 л. Серийно выпускаются заводом «Продмаш» (г. Донецк) смесители А 1-ФЛ Б/ 1 со шнековой выгрузкой и А1-ФЛВ/2 с эксцентриково-лопастным насосом, разработанные НПО «Мир».

Известны конструкции Санкт-Петербургского СКБ Росмясомолпроект: мешалки Я2-ФЮБ (вместимостью дежи 150 л), мешалки-измельчители Я2-ФИГ (вместимостью дежи 630 л).

К новым фаршемешалкам относится мешалка М 1 Б-04 вместимостью дежи 400 л из нержавеющей стали с блоком автоматики и пультом управления (ПО «Краемашзавод» г. Красноярск).

Зарубежные фирмы Австрии, Германии, Швейцарии, Нидерландов, Дании, Италии, Швеции и других стран производят различные конструкции мешалок для мясной промышленности.

В Австрии фирма Laska выпускает мешалки как атмосферные, так и вакуумные, а также комбинированные. Вместимость дежи составляет, л: 130, 250, 400, 800, 1200, 1600,

2000, 3000, 3600 и 4500. Рабочие органы мешалок выполняются в основном лопастными, Z-образными и спиральными.

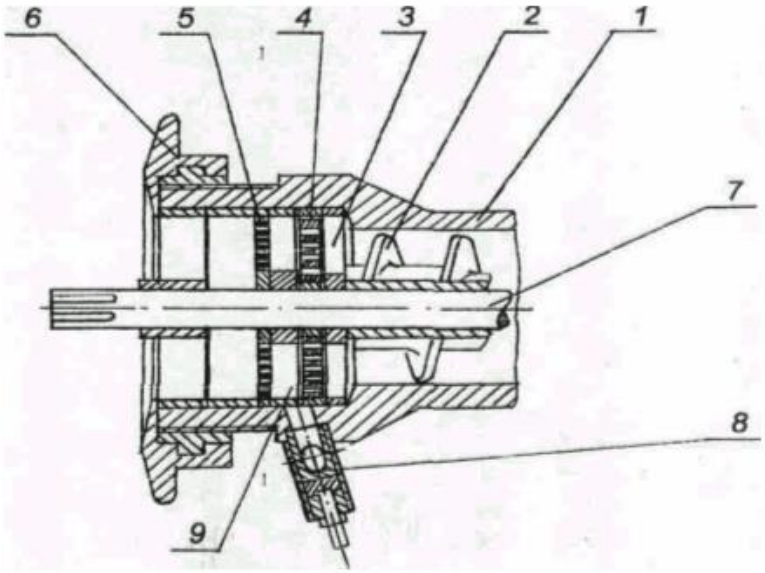

1 - корпус рабочей камеры; 2 - шнек подающий; 3 - ножи; 4 - решетка входная; 5 - решетка выходная; 6 - гайка; 7 - вал; 8 - устройство жиловочное; 9 - нож жиловочный

Рисунок 1.1 - Камера ножевая с жиловочным устройством

В Германии ряд фирм Diessel, Glass, Kilia, Stephan, Klamer+Grebe, Seydelmann выпускают разнообразные современные мешалки и комбинированные с ними машины. Так, фирма Diessel предлагает специальные мешалки вместимостью от 100 до 5000 л. Наряду с вышеперечисленными мешалками фирма Diessel разработала полностью автоматизированные установки и многоцелевые аппараты.

Мешалки - измельчители фирмы Stephan оснащены вакуумной системой, шнековыми лопастями со скребками и др. Конструкции типовых фаршемешалок приведены на рисунке 1.2.

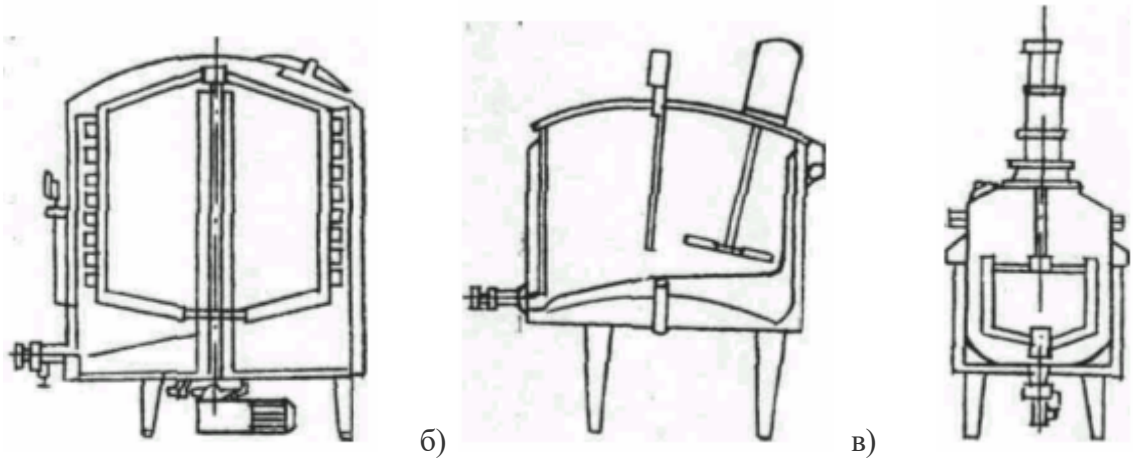

а) б) в)

а - пропеллерная; б - выносная; в - якорная;

Рисунок 1.2 - Типы фаршемешалок

Льдогенератор для чешуйчатого льда представляет собой агрегат горизонтального типа, в состав которого входит холодильный агрегат, узел генерирования чешуйчатого льда, привод узла генерирования льда, раму, систему трубопроводов и автоматику.

Вода подается из центральной водопроводной сети в ванну льдогенератора, в которую погружен горизонтальный барабан узла генерирования льда. Проходя через барабан льдогенератора хладагент охлаждает его стенки, на наружной поверхности которого намораживается слой льда. При вращении барабана лед специальным ножом скалывается в виде чешуек.

Немецкая фирма Kramer+Grebe выпускает целое семейство волчков с диаметрами выходной решетки 114 и 160 мм, а также волчок с варочной камерой, образующей с ножевым узлом единую систему, обеспечивающую высокое качество фарша, а также волчок-жиловщик, ножевая камера которого с жиловочным устройством представлена на рисунке 1.1.

Австрийская фирма Laska-выпускает серийно волчки-жиловщики с диаметром выходной решетки 114-200 мм с оригинальным жиловочным устройством, позволяющим собирать отходы жиловки не на периферии, а в центре режущего механизма, и выводить их вперед по оси через выходную решетку, не нарушая целостности корпуса.

Анализ литературы показывает, что куттеры менее других агрегатов колбасного производства подвержены конструктивным изменениям. Модернизация куттеров идет по линии изменения физико-химических параметров процесса, качества вакуумирования, а также модернизации основного органа куттеров - ножевых головок. Получило также развитие направление агрегатирования, т.е. придания куттерам дополнительных функций, а также их компьютеризации.

Список литературы

1. Лаврова, Л.П. Технология колбасных изделий [Текст]/. Л.П. Лаврова, В.В. Крылова - М.: Пищевая промышленность, 1975.
2. Машины, оборудование и средства автоматизации для перерабатывающих отраслей АПК. Каталог. Том 1, ч.1. Мясная промышленность[Текст]/ - /М.: Агро-НИИТЭИ по инженерно-техническому обеспечению, 1990.
3. Оборудование для мясной и пищеперерабатывающей промышленности. ч.3. Оборудование для производства колбасных изделий и полуфабрикатов Отраслевой каталог. [Текст]/ - /М.: ЦНИИТЭИ легпищепром, 1986.
4. Корнюшко Л.М. Оборудование для производства вареных колбасных изделий.[Текст]/ Корнюшко Л.М. - М.: Колос, 1993. - 304 с.

УДК 664.8

МЕТОДЫ КОНСЕРВИРОВАНИЯ РАСТИТЕЛЬНОГО СЫРЬЯ

Сүгір Дулат, магистрант 2-курса специальности «Технологические машины и оборудование»

Колмыкпаев Б.К., к.т.н., ассоциированный профессор кафедры ТОиС

Бектилевов А.Ю., к.т.н., ассоциированный профессор кафедры ТОиС

Аннотация: В статье рассмотрены вопросы консервирования растительного сырья. Сушка является нестационарным процессом, в ходе которого влажность изменяется во времени и в объеме материала, приближаясь к равновесной.

Ключевые слова: Сушка, обезвоживание, биологически активные вещества, влажность, кондукция, конвенция, радиация.

Целью сушки растительного сырья является уменьшение массы, что позволяет снижать затраты на транспортировку; увеличение срока хранения и повышение качества сырья; подготовка к дальнейшей переработке, а именно получение порошков.

Обезвоженное растительное сырье может использоваться для приготовления готовых блюд, напитков и получения биологически активных добавок к пище.

Обезвоживание растительного сырья в основном производится двумя способами: тепловой сушкой и механическим путем. Сущность метода технического обезвоживания растительного сырья заключается в удалении влаги с преодолением гидравлического сопротивления скелета сырья и имеющейся механической связи между жидкой и твердой фазой растительного сырья.

К механическим методам обезвоживания растительного сырья относятся отжим и прессование. Этот метод обезвоживания является более дешѐвым, поэтому его используют при значительной влажности сырья. Однако в растительном сырье содержится не чистая вода, а сок, содержащий растворенные биологически активные вещества.

Поэтому механическое удаление жидкости из растительного сырья не рекомендуется.

Наиболее распространенное применение имеет тепловая сушка, при которой влага растительного сырья за счет сообщенной ей тепловой энергии переходит в парообразное состояние и в виде паров выводится из сырья в среду сушильного аппарата. Тепловая сушка растительного сырья осуществляется путем испарения влаги [1, 4].

Сушкой называют процесс удаления из материала любой жидкости, в результате чего увеличивается относительное содержание сухой части. При сушке растительных материалов удаляют главным образом воду, поэтому под сушкой понимают процесс обезвоживания (консервирование) продуктов.

Сушка является нестационарным процессом, в ходе которого влажность изменяется во времени и в объеме материала, приближаясь к равновесной. Интенсивность удаления влаги зависит от кинетики еѐ переноса, от физико-химических свойств материала и движущей силы [3].

Тепловой способ сушки связан с затратой тепла на фазовое превращение влаги. Эта теплота сообщается материалу несколькими способами: кондукцией, конвенцией, радиацией при прогреве материала от поверхности внутрь и за счет энергии электрического поля токов высокой частоты при прогреве материалов в массе.

Во время тепловой сушки испарение жидкости из растительного сырья в начале технологического процесса происходит с поверхности подвергаемого сушке сырья, а при уменьшении влаги испарения внутрь сырья переходит тепло (капиллярно-пористой поверхности).

При сушке растительного сырья в электрическом поле токов высокой частоты происходит удаление влаги в массе сырья. При прогреве растительного материала (ягод) в электрическом поле высокой частоты, когда температура растительного сырья возрастает до точки кипения, происходит процесс выпаривания внутри сырья. В этот момент времени кинетическая энергия всех молекул внутри растительного материала достигает величины, обеспечиваю щей преодоление связи внутри сырья, а также сопротивление внешней среды, куда отводится выпаренная влага из сырья. Из сушильной камеры аппарата влага отводится с воздухом или в чистом виде и поступает в конденсатор. В некоторых случаях влагу материала можно предварительно

заморозить, затем за счет энергии, подводимой извне, при вакууме превратить в газ, минуя жидкое состояние.

Во время сушки влажного растительного сырья с значительным вакуумом без подвода тепловой энергии извне необходимая теплота для удаления жидкости отнимается от высушиваемого сырья, температура становится ниже тройной точки, и оставшаяся в материале жидкость самовымораживается. В последующем при подводе тепла извне происходит испарение льда, его сублимация.

Применение методов консервирования - обезвоживания и сушки зависит от свойств материала и целевого назначения продукта [2].

При тепловой сушке процесс извлечения влаги из материала складывается из двух стадий - перемещения молекул воды изнутри твердой фазы к ее поверхности и перехода с этой поверхности в омывающий газовый поток. Следует сказать, что если оптимальные условия проведения второй стадии сравнительно просто достигаются созданием требуемой гидродинамической обстановки в потоке газа, то повлиять на скорость переноса внутри сушимого образца очень сложно, так как она зависит от структуры материала, метода и режима сушки, формы связи влаги со скелетом, причем обычно находящаяся внутри твердой фазы жидкость неоднородна, так как удерживается различными силами. По величине энергии, затрачиваемой на отрыв влаги, различают химическую, физико-химическую и физико - механическую связи.

Список литературы

1. Атаназевич, В.И. Сушка пищевых продуктов / В.И. Атаназевич. - М.: Делц, 2000. - 296 с.
2. Васильев, В.Н. Технология сушки. Основы тепло- и массообмена / В.Н. Васильев, В.Е. Куцакова, С.В. Фролов. - СПб.: Гиорд, 2013. - 224 с.
3. Лыков, А.В. Теория сушки / А.В. Лыков. - М.: Энергия. - 472 с.
4. Семенов, Г.В. Сушка сырья: мясо, рыба, овощи, фрукты, молоко / Г.В. Семѐнов, Г.И. Касьянов. - Ростов н/Д: МарТ, 2002. -112 с.

УДК 664.8

КЛАССИФИКАЦИЯ СУШИЛОК ДЛЯ СУШКИ РАСТИТЕЛЬНОГО СЫРЬЯ

Сүгір Дулат, магистрант 2-курса специальности «Технологические машины и оборудование»
Колмыкпаев Б.К., к.т.н., ассоциированный профессор кафедры ТОиС
Бектилевов А.Ю., к.т.н., ассоциированный профессор кафедры ТОиС

Аннотация: В статье рассмотрены вакуум-сушильные шкафы для сушки растительного сырья. Сушка является нестационарным процессом, в ходе которого влажность изменяется во времени и в объеме материала, приближаясь к равновесной.

Ключевые слова: Сушка, обезвоживание, сушильные шкафы, влажность, кондукция, конвенция, вакуум-насос.

В пищевой промышленности нашли широкое применение разнообразные сушильные установки, так же, как и разнообразное растительное сырье, которые подвергаются процессу сушки.

Контактные сушильные установки подразделяются на периодически и непрерывно действующие аппараты. Из периодически действующих сушильных

установок получили наибольшее распространение вакуум-сушильные шкафы и гребковые вакуум-сушилки, а из непрерывно-действующих – двухвальцовые атмосферные и вакуумные сушильные аппараты, а также одновальцовые формующие сушильные установки (одновальцовые формующие сушильные установки являются первой ступенью вальцово-ленточных сушильных установок).

Высушивание растительного сырья при пониженном (по сравнению с атмосферным) давлении в замкнутом пространстве (под вакуумом) используется в тех случаях, когда сырье чувствительно к высоким температурным режимам или подвергается окислению; применяется оно также для увеличения скорости процесса сушки растительного сырья. При сушке сырья под вакуумом возможна рекуперация летучих растворителей путем конденсации их паров и последующего использования конденсата в технологическом процессе сушки.

Вакуум-сушильные шкафы. Такие сушильные аппараты используются давно, однако в последнее время вытесняются более высокопроиз-водительными сушильными установками непрерывного действия и сохранились только в малотоннажных технологических процессах сушки растительного сырья.

Вакуум-сушильный шкаф состоит из герметично закрывающейся сушильной камеры цилиндрической или прямоугольной формы, снабженной рядом горизонтальных полых греющих плит, внутрь ко торых подводится пар или горячая вода. Противни с высушиваемым сырьем помещают на греющие плиты сушильной камеры. Пары влаги (из растительного сырья) и воздух, поступающий через неплотности, отводятся из сушильной камеры в конденсатор, из которого воздух откачивается вакуум-насосом.

В сушильных аппаратах с барометрическим конденсатором греющий водяной пар подается в верхнюю часть сушильного шкафа, конденсат стекает через конденсатоотводчик и направляется в сборник, откуда по мере заполнения перекачивается в котельную, где используется для питания паровых котлов. Испарившаяся из растительного сырья влага частично конденсируется внутри сушильного шкафа, конденсат стекает по внутренним стенкам и отводится после окончания процесса сушки сырья. Основное количество паров направляется в барометрический конденсатор, в верхнюю часть которого подается охлаждающая вода. Конденсат вместе с охлаждающей водой стекает по барометрической трубе в сборник и оттуда в канализацию. Несконденсировавшиеся газы (воздух) проходят брызго-уловитель, спускная линия от которого подведена к барометрической трубе, а освобожденный от брызг воздух откачивается вакуум-насосом.

Вакуум-сушильный шкаф сушильной установки для сушки растительного сырья показан на рисунке 1.

Чугунный цилиндрический корпус *1* состоит из двух половин, скрепленных между собой болтами. Внутри сушильного шкафа установлены четыре вертикальные паровые коллектора, два из которых *2*, расположенные с одной стороны сушильного шкафа, служат для подачи греющего водяного пара, а два других *3*, помещающиеся на другой стороне сушильного шкафа, предназначены для отвода конденсата греющего водяного пара. Полые греющие плиты *4* имеют внутри ряд перегородок. Греющий водяной пар проходит внутри плит длинный извилистый путь,что способствует равномерному обогреву. Плиты поддерживаются вертикальными стойками *5*. Пары влаги уходят через штуцер *6*, а конденсат стекает через штуцер *7*. С торцов сушильный шкаф оборудован крышками *8*. Для сообщения с атмосферой служит кран *9*.

Крышки шкафа закрываются откидными болтами, которые входят в специальные вырезы, имеющиеся в крышке сушильной установки, и прижимают ее к наружным фланцам сушильного шкафа посредством резиновых прокладок. Для уменьшения потерь теплоты в окружаю щее пространство корпус и крышки сушильного шкафа покрывают

слоем изоляции толщиной от 40 до 50 мм. Перед загрузкой сушильного шкафа необходимо щеткой тщательно очистить поверхность греющих плит. Через каждые 8-10 операций сушки, а также при переходе с одного растительного сырья на другой, плиты моют горячей водой. Водяной пар в греющие плиты
надо пускать постепенно, отводя сначала образовавшийся конденсат через обводную линию конденсатоотводчика (при быстром пуске водяного пара может быть разорвана греющая плита). После спуска всего конденсата из греющих плит сушильного шкафа (что осуществляется при помощи контрольного вентиля у конденсатоотводчика) открывают полностью паровой регулирующий вентиль, закрывают вентиль на обводной линии конденсатоотводчика и начинают загружать влажное растительное сырье. В первую очередь загружают верхние плиты сушильного шкафа. Перед тем как закрыть сушильный шкаф, смазывают резиновую прокладку графитовым маслом. Закрыв сушильный шкаф и привернув крышки к корпусу болтами, закрывают воздушный кран на крышке, открывают задвижку на вакуумной линии и по показаниям вакуумметра наблюдают за увеличением разрежения в камере сушильного шкафа. Когда разрежение установится на заданном уровне (не ниже 66,6 кПа, т.е. 500 мм рт. ст.), пуск сушильной установки можно считать законченным.

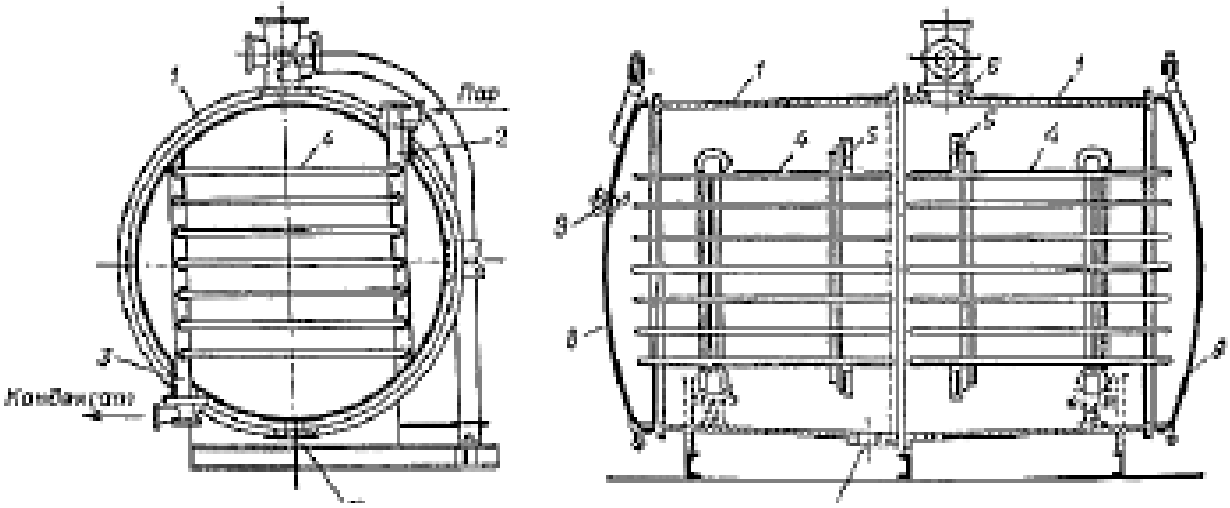

Рисунок 1 - Вакуум-сушильный шкаф:
1 - корпус; 2, 3 - паровые коллекторы; 4 - греющие плиты;
5 - стойки; 6, 7 - штуцеры; 8 - крышка; 9 - воздушный кран

В течение процесса сушки растительного сырья необходимо следить за тем, чтобы температура греющих плит не превышала заданного параметра, установленного для загруженного сырья. Регулирование температуры достигается изменением давления греющего водяного пара, подаваемого в плиты сушильного шкафа. Во избежание разрыва плит давление греющего пара не должно превышать 0,3 МПа, т.е. 3 кгс/см^2 (по манометру).

Разрежение в сушильном шкафу должно быть как можно выше, так как с его увеличением скорость процесса сушки растительного сырья возрастает. В случае падения разрежения необходимо тщательно проверить герметичность сушильного шкафа и вакуумной линии и принять меры к устранению неплотностей сушильной установки. Температура воды в барометрической трубе находится в пределах от 30 до 40 °С. При повышении или понижении температуры необходимо отрегулировать подачу воды в конденсатор при помощи вентиля на водопроводной линии. Необходимо следить за состоянием высушиваемого растительного сырья во время процесса сушки, чтобы оно не подгорало. Для этого сушильный шкаф периодически открывают. Если на

высушиваемом сырье образуется плотная корка, то для ускорения процесса сушки его надо перемешивать или переворачивать на противнях.

Конец процесса сушки обычно устанавливают, определяя влажность сырья на ощупь. Наиболее точным и удобным способом определения конца сушки материала в вакуум-сушильном шкафу является наблюдение за температурой самого растительного сырья при помощи небольшой термопары, введенной в слой высушиваемого сырья, и сравнение этой температуры с температурой водяного пара в плитах (по давлению греющего водяного пара). К концу процесса сушки температура сушимого сырья приближается к температуре водяного пара, а при полном его высушивании остается постоянной.

По окончании процесса сушки растительного сырья закрывают вентиль на линии, подводящей греющий водяной пар к плитам, от ключают сушильный шкаф от вакуумной линии и впускают в него воздух через кран в крышке, открывают крышку и отводят ее в сторону. Противни с сырьем выгружают из сушильного шкафа вручную, начиная с нижней плиты, и укладывают на имеющуюся вагонетку.

После охлаждения ссыпают высушенное растительное сырье в тару для сухого сырья.

Процесс сушки в вакуум-сушильных шкафах продолжается десятки часов. Тепловой КПД в среднем равен 80% (теплота, расходуемая на подогрев растительного сырья и оборудования, считается полезно затраченной на данный процесс). Количество влаги, удаляемое с 1 $м^2$ греющей поверхности (напряжение сушилки по выпаренной влаге в сырье), в зависимости от физико-химических свойств растительного сырья составляет от 0,5 до 1,5 кг/ч.

Список литературы

1. Атаназевич, В.И. Сушка пищевых продуктов / В.И. Атаназевич. - М.: Делц, 2000. - 296 с.
2. Чагин, О.В. Оборудование для сушки пищевых продуктов /О.В. Чагин, Н.Р. Кокина, В.В. Пастин. - Иваново: Иван. хим.-технол. ун-т, 2007. - 138 с.
3. Ченцова, Л.И. Процессы и аппараты пищевых производств: учеб. пособие / Л.И. Ченцова, М.Н. Шайхутдинова, Т.В. Борисова. - Красноярск: Краснояр. гос. аграр. ун-т, 2004. - 112 с.

МАЗМҰНЫ

1. КІШІБЕКОВ Д.
Замана императиві.....3
2. МИРЗАЕВ Д.З. 7
3. VUKOV N.
The role of education, science, and culture in approaching the challenges in contemporary world – trans-border, post-socialist, and cross disciplinary perspectives.....11
4. БАДМАЕВ В.Н.
Россия и восток: от дихотомии к диалогу.....14
5. ПАНКРАЩЕНКО В.Н., СУПРУН В.А.
Роль социогуманитарного знания в опережающем экономическом развитии страны.....16
6. КОТОШЕВА Г.К.
Духовная целостность этноса.....21
7. ТУМАНОВА А.Б.
Ментальность и менталитет как показатели этнической принадлежности языковой личности.....25
8. ТАЙЖАНОВ А.
Значение духовного фактора и этнокультурных традиций в развитии отечественного образования.....31
9. ТУРЕГЕЛЬДИЕВА А.А
Халықтың көші-қонын реттеудегі құқықтық процестер.....37
10. КУСМАНБЕКОВА А., КАЙЫРБАЕВА Р.Е.
Тәуелсіздік жылдарындағы қазақстан мәдениетінің, ғылымының және білімінің рухани жаңғыру философиясы мен тарихы……44
11. ОСПАНОВ А.Б.
Тәуелсіз қазақстанға 30 жыл….....50
12. АБИЛХАСИМОВА Б.Б.
Идеологемы уничтожения, истребления в казахстанских газетах 20-х годов хх века……53
13. САЛИ А.Н., ОРЫНБЕКОВА Д.С.
Рухани жаңғыру - білім саласының жаңа көкжиегі…….....60
14. ДЕМЕУОВА Г.Б.
Проблемы и перспективы инновационного развития казахстана……..69
15. БЕКЕЖАН А.Е.
Қазақ білімінің рухани ділдік жаңғыруы…….....75
16. МҰСА Ә.Т.
Тілге қызмет…….....78
17. НУРЕЕВ Р.Д., БЕЙСЕНОВА Г.Ш.
Особенности налогооблажения цифрового бизнеса в современном мире……82
18. ТЕМІРХАН А.Р., КАБДУШЕВ Б.Ж.
Қазақстан республикасының ғылыми-технологиялық даму перспективалары…….....87
19. САРСЕНОВ А.Ж.
Ғылым мен техникалық жүйенің саяси мәселелері……..90
20. САРЫМСАКОВ А.

Проблема единства и многообразия бытия: онтология и теория познания…….97
21. ЖАРАХМЕТОВА А.К., ҚАРАБАЕВА З.М.
Қазақстан республикасы тәуелсіздігінің 30 жылдығы……105
22. БОЛАТОВА Э.К., КАРАБАЕВА З.М.
Қазақстан республикасының тәуелсіздік жылдарындағы білімінің дамуы (1991-2021ж.ж)……110
23. АБУХАНОВ Ш.А.
Саясаттану ғылымының дамуындағы парадигманың ықпалы…….116
24. СЕРИКБАЕВА С., ОРЫНБЕКОВА Д.С.
Тәуелсіздік жылдарындағы жастар мәдениетінің рухани дамуы.....121
25. Г.Д. РЫСКЕЛДИЕВА, А.С. ИТЕМИРОВА, САРСЕНБЕКОВ К.
Ұлттық тіл – ұлттық сана сәулесі……..126
26. КАСКЫРБАЕВА С.К., ШОХАЕВА К.Н.
The role of gaming activity in teaching foreign languages.....130
27. АМАНТҰРДЫҚЫЗЫ А.
Халықтық астрологиялық ұғымындағы лингвистикалық семантика (Зейнолла Сәнік еңбектері бойынша).....133
28. ХАСЕНОВА З.
Өткеніміз бен бүгініміз — ел ертеңінің бастауы.....139
29. УЛТАРАКОВА З.Р.
Еліміздің еркіндігі – тәуелсіздік.....143
30. ҚАЙЫРБАЕВА А.Е.
Әлеуметтік желілердің туризм индустриясына әсері.....146
31. ИСАТАЕВА А.Ұ., ОРЫНБЕКОВА Д.С.
Жастардың әлеуметтену мәселесі.....149
32. ЕРМАҒАМБЕТОВА Л.Н., АЙТЖАНОВА С.
Тілді әртүрлі жағдайдағы тілдік қарым-қатынаста қолдана алуға үйрету жолдары.....157
33. ТЕМІРХАН А.Р.
Қазақстанның саяси қуғын-сүргінге ұшыраған белгісіз тұлғасы - мәметов базарбай.....162
34. М.В. АХМЕДЬЯРОВА, Е.М. ЖОЛАМАНОВ
Модели корпоративной социальной ответственности: мировой опыт и казахстанская практика.....168
35. БЕКТИЛЕВОВ А.Ю., УТКИН Д.В.
Улучшение смазывающих и низкотемпературных показателей дизельных топлив за счет добавления коагулянта.....176
36. БАРМЕНКУЛОВА Б.Б.
Физика пәнін оқыту үрдісінде құзыреттілікке бағытталған технологияны енгізу әдістері.....185
37. АЛТАЕВА А.Ш.
Обучение профессиональной коммуникации в процессе преподавания курса «профессиональный русский язык».....190
38. АБИЛОВА Р.Д.
Интерактивные приемы обучения русскому языку с позиции компетентностного подхода.....196
39. УСЕНОВА А., БАРМЕНКУЛОВА Б.Б.
Табиғи желді - электр энергиясына пайдалану.....202
40. ОТЫНШИЕВА А.М., ЖОМАРТКЫЗЫ Т.

Дәм күшейткіші бар ет өнімдерінің технологиясын әзірлеу.....205
41. ТУРСЫНҒАЗЫ А., АМАНТАЕВА А.А.
Разработка технологии производства безглютенового кекса для функционального назначения.....208
42. АЖИТАЕВА Л.А., КАЗЫБАЕВА С.Ж., КУЛЖАНОВ Ш.Н., ЖЕКСЕМБІ Б.С., ЕСЕРКЕНОВА С.Б.
Қазақстанның оңтүстік-шығысында шаруашылық-құнды белгілері жоғары отандық жүзім сорттары.....212
43. Ж.С. БАЙЗАКОВА, РЫСБАЕВ М.
«Халал» ет алу технологиясын математикалық тұрғыда зерделеу әдістері.....216
44. Ж.С. БАЙЗАКОВА, ҚАДЫЛБЕК Д.
Мал және құсты сою технологиясын жетілдіру саласы.....223
45. ОРАЗОВ А., БАРМЕНКУЛОВА Б.
Инновационный подход в решении проблемы загрязнения воздуха.....229
46. КУЛЬМАНОВА М.Н.
Ел тірегі - тәрбиелі жастар" тақырыбындағы аудиториялық сабақта сыни тұрғыдан ойлау, сөйлеу дағдысын қалыптастыру.....234
47. КЕНЕБАЕВ Г.Ж., АСТЕМЕС Г.К., ЖҮСІП Э.М.
Политическая культура.....239
48. ҚАСЫМБАЕВА Г.Н., МАХАМАНОВА М.Н.
Болашақ мамандарды дайындау барысында инновациялық технологияларды қолдану.....244
49. ӘЛІМБЕК А.Н., ИМАНАЛИЕВА Ғ.Қ.
Эмоциялық құрылымдардың прагматикалық әлеуеті.....249

50. МАМАЕВ Ш., БЕЛЕГОВА А.А., СУРАНШИЕВА М.К.
Тоғызқұмалақ ойыны арқылы бастауыш сынып оқушыларының теориялық ойлау қабілетін дамыту.....252
51. М.Т. ВЕЛЯМОВ, И.Ю.ПОТОРОКО, Л.А. КУРАСОВА, Ш.М. ВЕЛЯМОВ, А.Ж.САРСЕНОВА, А.Б.ТАҒАЕВА, А.Р.РИНАР
Глубокая переработка томата, для получения из выжимок биологически активные веществ, с целью обогащения пищевых продуктов актуально.....258
52. М.Т. ВЕЛЯМОВ, И.Ю.ПОТОРОКО, Л.А. КУРАСОВА, Ш.М. ВЕЛЯМОВ, А.Ж.САРСЕНОВА, А.Б.ТАҒАЕВА, А.Р.РИНАР
Совершенствование технологии получения плодоовощных продукций актуально.....261
53. КАТКЕЛЬДЫ А., АБИЛОВА Р.Д.
Сопоставительная характеристика экономической терминологии русского и казахского языков в прикладном аспекте.....264
54. КОЖАХМЕТОВА А., АБДИСУЛЕЙМЕНОВА Р.Ш.
Ата-баба аманатын қастерлеу тіліміздің тұғырын берік ұстау.....269
55. ASKAR Z.A.
Methodology of preparation students for the unt in english using internet sources.....272
56. КЕҢЕСОВА А.Б.
Жаңартылған білім беру мазмұны бойынша ағылшын тілі сабағында мультимедиалық технологияларды қолдану.....281

57. A. ASSYLZHANOVA
Modern technologies in the formation of intercultural communicative competence of future english teachers……..283
58. АЛИБАЕВА Д., АСҚАРБЕК М.
Қарақат қосып байытылған құртты өндірудің технологиясы…….292
59. КАЛДАР К.
Философия образования в казахстане…….....294
60.Нуртазаева А.Б.
Орталық ғылыми кітапхананың қалыптасу тарихы_____ _____297

61.САУЫТБЕК Ж.,ЧОМАНОВ У.Ч.,КОЛМЫКПАЕВ Б.К.
Оборудование для формирования колбасных изделий---------- 296

62. САУЫТБЕК Ж.,ЧОМАНОВ У.Ч.,КОЛМЫКПАЕВ Б.К.
Использование автоматических иньекторов и их преимущества----------298

63.ТУКЕБАЕВА Ж.А.
Национальные, этнопедагогические особенности китайских студентов при обучении русскому язык ----------300

64.ТУКЕБАЕВА Ж.А
Юридическая лингвистика государственного языка республики казахстан: проблемы и пути решения ----------303

65. БАСТАРОВА У.Б.
Кәсіпорынның бәсекеге қабілеттілігін анықтау және оның көрсеткіштері_____306

66. ОМАРОВ Е., УМИРАЛИЕВА Л.Б., КОЛМЫКПАЕВ Б.К.
Загрузочные и разгрузочные устройства ленточных конвейеров_____310

67. ОМАРОВ Е., УМИРАЛИЕВА Л.Б., КОЛМЫКПАЕВ Б.К.
Конструкции разгружателей ленточных конвейеров _____313

68. ГАЙВОРОНСКИЙ В.С., КЕНЕНБАЙ Г.С., КОЛМЫКПАЕВ Б.К.
Конструкции волчков для производства колбасных изделий _____315

69. СҮГІР ДУЛАТ, КОЛМЫКПАЕВ Б.К., БЕКТИЛЕВОВ А.Ю._____318
Методы консервирования растительного сырья

70. СҮГІР ДУЛАТ,КОЛМЫКПАЕВ Б.К., БЕКТИЛЕВОВ А.Ю.
Классификация сушилок для сушки растительного сырья_____321